WATER PUMPS MADE IN ITALY

Pentax®

WATER PUMPS

ELETTROPOMPE SOMMERSE
ELECTRIC SUBMERSIBLE PUMPS
ELECTROPOMPES IMMERGÉES

CATALOGO GENERALE 2013
GENERAL CATALOGUE 2013
CATALOGUE GENERAL 2013

50 Hz

ZERTIFIKAT ◆ CERTIFICATE ◆ 認證證書 ◆ СЕРТИФИКАТ ◆ CERTIFICADO ◆ CERTIFICAT

TÜV SÜD Italia

CERTIFICATO

Nr 50 100 3634 - Rev. 03

Si attesta che / *This is to certify that*

IL SISTEMA QUALITÀ DI
THE QUALITY SYSTEM OF

PENTAX S.p.A.

SEDE LEGALE E OPERATIVA:
REGISTERED OFFICE AND OPERATIONAL SITE:

VIA DELL'INDUSTRIA 1
I-37040 VERONELLA (VR)

È CONFORME AI REQUISITI DELLA NORMA
HAS BEEN FOUND TO COMPLY WITH THE REQUIREMENTS OF

UNI EN ISO 9001:2008

QUESTO CERTIFICATO È VALIDO PER IL SEGUENTE CAMPO DI APPLICAZIONE
THIS CERTIFICATE IS VALID FOR THE FOLLOWING SCOPE

Progettazione e fabbricazione di elettropompe e sistemi di pressurizzazione per acque. Commercializzazione di pompe sommerse e accessori per pompe (IAF 18, 29a)

Design and manufacture of electric pumps and pressure systems for water. Trade of submersed pumps and accessories for pumps (IAF 18, 29a)

ACCREDIA
L'ENTE ITALIANO DI ACCREDITAMENTO

SGQ N° 049A	SSI N° 005G	PRD N° 081B
SGA N° 018D	ITX N° 001L	ISP N° 057E
SCR N° 009F	PRS N° 077C	LAB N° 0076

Membro degli Accordi di Mutuo Riconoscimento EA, IAF e ILAC
Signatory of EA, IAF and ILAC Mutual Recognition Agreements

Per l'Organismo di Certificazione
For the Certification Body
TÜV Italia S.r.l.

Paolo Merenda
Direttore Divisione Management Service

Validità / *Validity*	
Dal / From:	**2012-10-31**
Al / To:	**2015-10-31**

Data emissione / *Printing Date*
2013-01-29

PRIMA CERTIFICAZIONE / *FIRST CERTIFICATION:* 2003-12-22

"LA VALIDITÀ DEL PRESENTE CERTIFICATO È SUBORDINATA A SORVEGLIANZA PERIODICA A 12 MESI E AL RIESAME COMPLETO DEL SISTEMA DI GESTIONE AZIENDALE CON PERIODICITÀ TRIENNALE"

"THE VALIDITY OF THE PRESENT CERTIFICATE DEPENDS ON THE ANNUAL SURVEILLANCE EVERY 12 MONTHS AND ON THE COMPLETE REVIEW OF COMPANY'S MANAGEMENT SYSTEM AFTER THREE-YEARS"

Indice 1
Spiegazioni delle sigle 2
Note generali 3
Esempi di installazione 4
Accessori 6
Campo di prestazioni 7

Index 1
Letters explanation 2
General notes 3
Installation example 4
Accessories 6
Performances ranges 7

Indice 1
Explication des sigles 2
Notes generales 3
Exemples d'installation 4
Accessories 6
Champ de performances 7

Materiali - Materials - Materiels

EN6 8-9
E6-E8-E10-E12-E14 10-11
RN8-RG8 12-13
R10 14-15
6B 16-17
8B-10B 18-19

Prestazioni - Performances - Performances

EN6A 20-21
EN6B 22-23
EN6C 24-25
E6A 26-27
E6B 28-29
E6C 30-31
E6D 32-33
E6E 34-35
RN8B 36-37
RN8C 38-39
RG8B 40-41
RG8C 42-43
E8B 44-45
E8C 46-47
E8D 48-49
E8E 50-51
E8F 52-53
R10A 54-55
R10B 56-57
R10C 58-59
E10A 60-61
E10B 62-63
E10C 64-65
E10D 66-67
E12A 68-69
E12B 70-71
E14A 72-73
E14B 74-75

Dati tecnici - Technical data - Caractéristiques tecniques

Momento di inerzia "J" 77
Caratteristiche dei motori 78
Perdite di carico 81
Cavi di alimentazione 82
Rifasamento 88
Generatori 89
Appendice tecnica 90

Moment of inertia "J" 77
Features motors 78
Charge losses 81
Feeding cables 82
Phase-shift 88
Generators 89
Technical appendix 90

Moment di inertie "J" 77
Caractéristiques des moteurs 78
Pertes de charge 81
Cables d'alimentation 82
Mise en phase 88
Generateurs 89
Appendice technique 90

Spiegazione delle sigle
Letters explanation
Explication des sigles

Elettropompe sommerse - Electric submersible pumps - Electropompes immergées				
Girante Semiassiale Mixed flow impeller Roue demi-axiale	**Costruzione girante** Impeller construction Construction roue	**Diametro nominale pozzo in pollici** Well nominal diam. in inches Diam. nominal du puits en pouces	**Identificazione girante** Impeller identification Identification roue	**N° di stadi** N° of stages N° d'étages
E	**N**	**6**	**A-B-C**	**n**
E		**6**	**A-B-C-D-E**	**n**
E		**8**	**B-C-D-E-F**	**n**
E		**10**	**A-B-C-D**	**n**
E		**12**	**A-B**	**n**
E		**14**	**A-B**	**n**

Elettropompe sommerse - Electric submersible pumps - Electropompes immergées					
Girante Radiale Radial impeller Roue radiale	**Costruzione girante** Impeller construction Construction roue		**Diametro nominale pozzo in pollici** Well nominal diam. in inches Diam. nominal du puits en pouces	**Identificazione girante** Impeller identification Identification roue	**N° di stadi** N° of stages N° d'étages
R	**N**	**G**	**8**	**B-C**	**n**
R	**N**	**G**	**8**	**B-C**	**n**
R		**G**	**10**	**A-B-C**	**n**

Motori - Motors - Moteurs		
Diametro nominale pozzo in pollici Well nominal diam. in inches Diam. nominal du puits en pouces	**Identificazione Motore** Motor identification Identification moteur	**Potenza motore in CV** HP motor power Puissance moteur en CV
6	**B**	**000**
8	**B**	**000**
10	**B**	**000**

Caratteristiche costruttive pag. 8÷19

Construction features pages 8÷19

Caractéristique d'execution pages 8÷19

NOTE GENERALI
GENERAL NOTES - NOTES GENERALES

CORPO POMPA

- Contenuto massimo di sostanze solide : 40 g/ m³
- Tempo massimo di funzionamento a bocca chiusa : 4 minuti
- Le caratteristiche idrauliche di funzionamento sono state rilevate con acqua a 15° C, alla pressione atmosferica di 1 bar e vengono garantite secondo le norme ISO 9906 Grado 2. Annesso A per le pompe costruite in serie e per quelle con potenza richiesta inferiore a 10 KW.
- Le pompe in esecuzione normale sono adatte per funzionamento verticale; a richiesta esecuzione per installazione orizzontale.
- Le caratteristiche idrauliche di catalogo non sono comprensive delle perdite di carico nelle valvole di ritegno
- Vengono realizzate su richiesta pompe speciali e con metallurgie diverse.
Per qualsiasi esigenza interpellate il nostro Ufficio Tecnico.

PUMP BODY

- Max. contents of solid : 40 g/ m³
- Max. working time with closed outlet : 4 minutes
- The hydraulic working characteristics have been taken with water at 15° C, at the atmoshperical pressure of 1 bar and they are guaranteed according to ISO 9906 Degree 2. Annexe A for product line pumps and for pumps with required power lower than 10 KW.
- Pumps in standard execution are fitted to vertical installation; horizontal installation on request.
- Hydraulic characteristics of catalogue do not include the loading losses in non-return valves
- On demand we may produce special pumps and with different metallurgy as well.

For any requirement please contact our Technical Office.

CORPS DE POMPE

- Contenu max. de substances solides : 40 g/ m³
- Temps max. de fonctionnement à vanne fermée: 4 minutes
- Les caractéristiques hydrauliques de fonctionnement ont été prises avec eau à 15° C, à la pression atmospherique de 1 bar et elles sont garanties selon les Normes ISO 9906 Dégrée 2. Annexe A pour pompes fabriquées en série ou pour pompes avec puissance nécessarie inférieure à 10 KW.
- Les pompes en execution standard sont aptes à l'installation verticale; installation horizontale sur demande.
- Les caractéristiques hydrauliques de catalogue ne comprennent pas les pertes de charge dans les clapets de retenue
- Sur demande on peut réaliser des pompes spéciales et avec métallurgies différentes.

Pour n'importe quelle exigence nous vous prions de consulter notre Bureau Technique.

RIDUZIONE DI RENDIMENTO - EFFICIENCY REDUCTION - REDUCTION DU RENDEMENT

POMPA PUMP POMPE	**Per N° di stadi** For N° stages - Par N° étages				**Per mat. girante** For impeller material - Par matériel roue	
	1	**2**	**3**	**4**	**Bronzo** Bronze Bronze	**Acc. Inox** Stainlees steel Acier inox
6"	**-4**	**-3**	**-2**	**-1**	**-3**	**-8**
8"	**-4**	**-2**	**-1**	**--**	**-3**	**-6**
10"	**-3**	**-2**	**-1**	**--**	**-2**	**-5**
12"	**-2**	**-1**	**--**	**--**	**-2**	**-4**

Allo scopo di mantenere i prodotti costantemente al passo con l'evoluzione tecnica, il produttore si riserva la facoltà di modificare senza preavviso, dimensioni e caratteristiche dei prodotti riportati su questo catalogo.
In order to keep its products constantly ahead of technical evolutions, the manufacturer has reserved right, without any prior notification, to modify dimensions and characteristics of the products described in this catalogue.
A fin d'avoir ses produits techniquement à jour, le producteur se réserve le droit de modifier, sans préavis, les dimensions et les caractéristiques des produits déscrites dans ce catalogue.

Esempi di installazione in un pozzo profondo
Installation example in well
Exemples d'installation dans un puits

Pompa sommersa con camicia
Submersible pump with shroud
Pompe immergée avec chemise

Pompa sommersa senza camicia
Submersible pump without shroud
Pompe immergée sans chemise

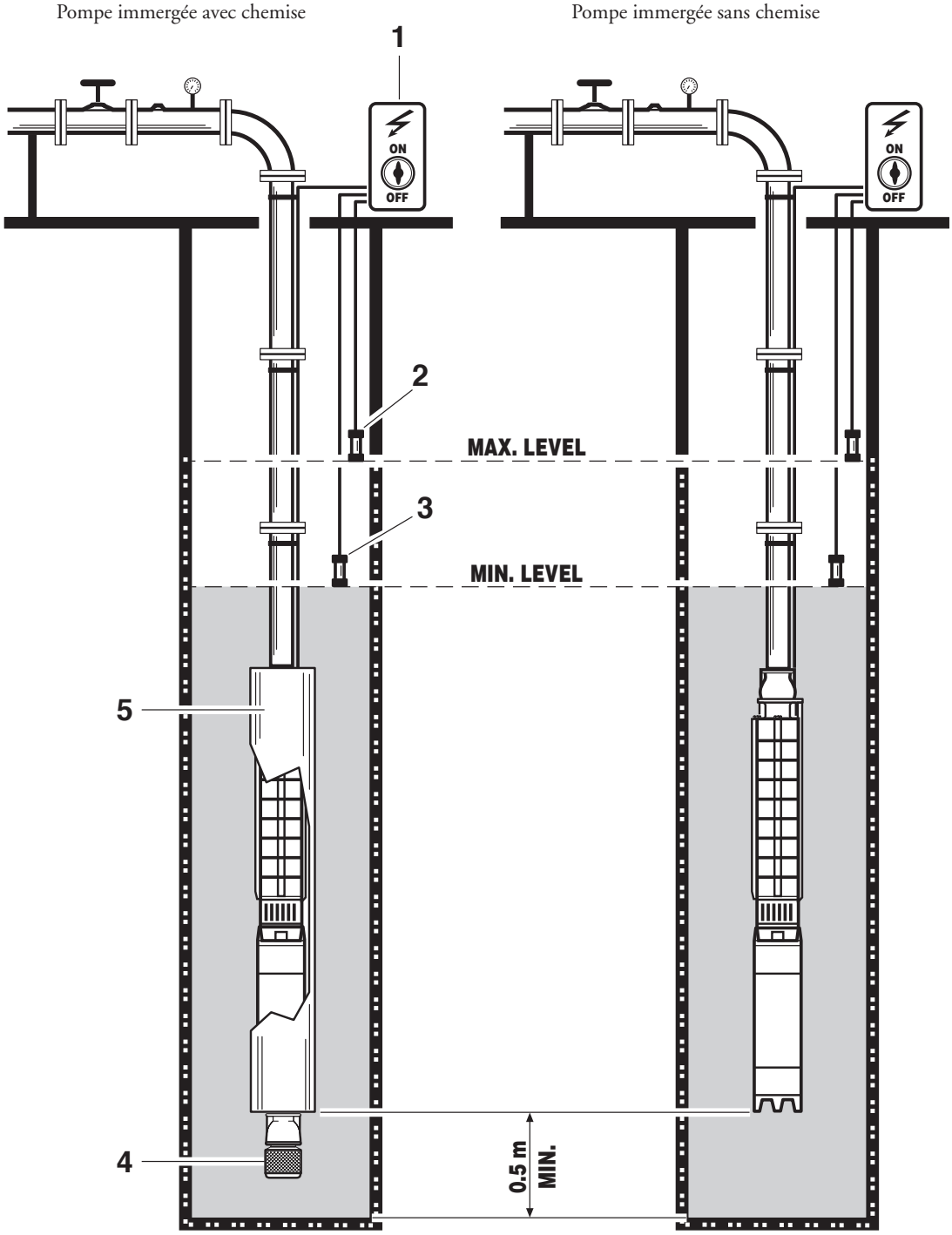

1) Apparecchiatura elettrica con dispositivo contro la marcia a secco.
Electrical installation with device against dry running.
Équipement électrique avec dispositif contre la marche à sec.

2) Sonda elettrica di Max. livello.
Electrode for Max. level.
Sonde électrique du niveau maxi.

3) Sonda elettrica di Min. livello.
Electrode for Min. level.
Sonde électrique du niveau min.

1) Apparecchiatura elettrica con dispositivo contro la marcia a secco.
Electrical installation with device against dry running.
Équipement électrique avec dispositif contre la marche à sec.

2) Sonda elettrica di Max. livello.
Electrode for Max. level.
Sonde électrique du niveau maxi.

3) Sonda elettrica di Min. livello.
Electrode for Min. level.
Sonde électrique du niveau min.

4) Valvola di fondo.
Foot valve.
Clapet de pied.

5) Camicia di aspirazione.
Suction shroud.
Chemise d'aspiration.

INSTALLAZIONE IN CAMICIA PER SERVIZIO DI INCREMENTO DI PRESSIONE
SHROUD INSTALLATION FOR PRESSURE INCREASE SERVICE
INSTALLATION DANS UNE CHEMISE POUR SERVICE D'AUGMENTATION PRESSION

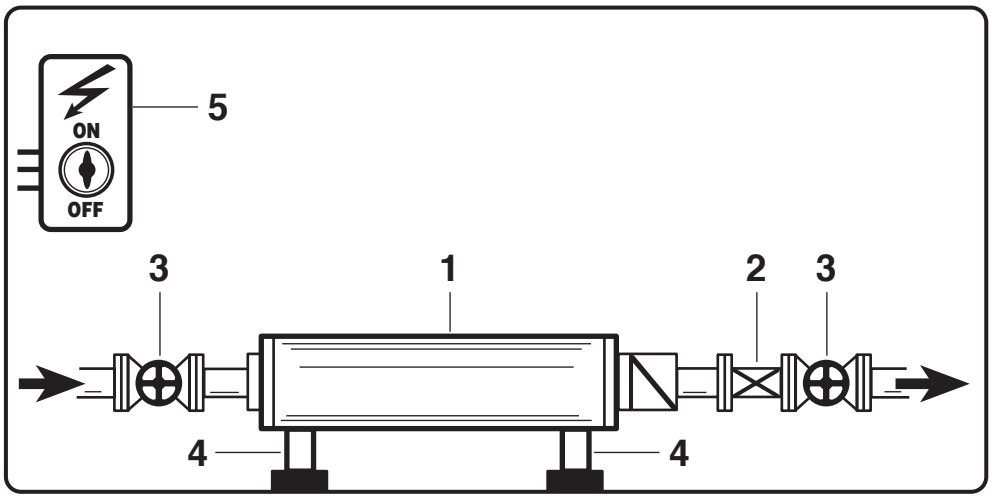

1) Pompa sommersa
2) Valvola di ritegno
3) Saracinesca
4) Supporti
5) Quadro elettrico

1) Submersible pump
2) Non return valve
3) Sluice gate
4) Supports
5) Panel

1) Electropompe immergée
2) Clapet de retour
3) Vanne de reglage
4) Supports
5) Demarreur

INSTALLAZIONE ORIZZONTALE IN UNA VASCA
HORIZONTAL INSTALLATION IN RESERVOIR
INSTALLATION HORIZONTALE DANS UNE BÂCHE

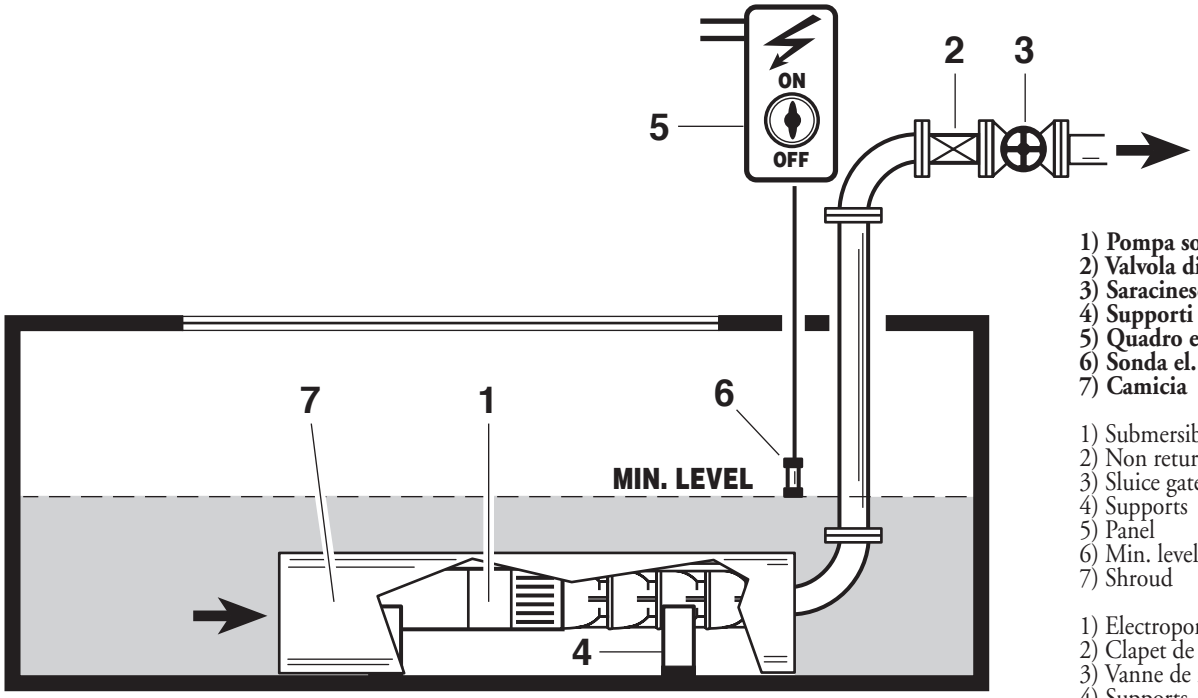

1) Pompa sommersa
2) Valvola di ritegno
3) Saracinesca
4) Supporti
5) Quadro elettrico
6) Sonda el. di Min. livello
7) Camicia

1) Submersible pump
2) Non return valve
3) Sluice gate
4) Supports
5) Panel
6) Min. level switch
7) Shroud

1) Electropompe immergée
2) Clapet de retour
3) Vanne de reglage
4) Supports
5) Demarreur
6) Sonde electrique du niveau min.
7) Chemise

CAMICIE DI ASPIRAZIONE
SUCTION SHROUDS - CHEMISES D'ASPIRATIONS

L'utilizzo di camicie per condurre il liquido fino alla griglia di aspirazione presenta i seguenti vantaggi:
1 - SVUOTAMENTO PIU' PROFONDO; 2 - MIGLIORE RAFFREDDAMENTO DEL MOTORE

The use of shrouds for bringing liquids up to the strainer has the following advantage:
1 - DEEPER EMPTYING; 2 - BETTER MOTOR COOLING

L'emploi de chemises pour amener le liquide jusqu'à la crépine d'aspiration présente les avantages suivants:
1 - VIDAGE PLUS PROFOND; 2 - MEILLEUR REFROIDISSEMENT DU MOTEUR

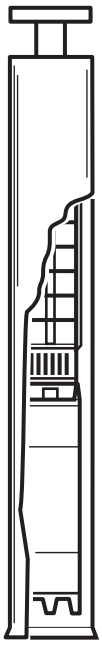

A

CAMICIA DI RAFFREDDAMENTO
COOLING SHROUD
CHEMISE DE REFROIDISSEMENT

CAMICIA DI ASPIRAZIONE
SUCTION SHROUD
CHEMISE D'ASPIRATION

B

C

CAMICIA PER SERVIZIO DI INCREMENTO DI PRESSIONE
SHROUD FOR PRESSURE INCREASE SERVICE
CHEMISE POUR SERVICE
D'AUGMENTATION PRESSION
DRUCKERHÖHUNG

TIPO A -	**Camicia di raffreddamento e di protezione contro l'usura da sabbia.**
TIPO B -	**Camicia di aspirazione verticale con valvola di fondo.**
TIPO C -	**Camicia per servizio di incremento di pressione, anche per installazione orizzontale.**
TYPE A -	Cooling shroud and for protection against sand wear.
TYPE B -	Vertical suction shroud with foot valve.
TYPE C -	Shroud for pressure increase service, for horizontal installation too.
TYPE A -	Chemise de refroidissement et de protection contre l'usure du sable.
TYPE B -	Chemise d'aspiration verticale avec clapet de pied.
TYPE C -	Chemise pour service d'augmentation de pression, pour installation horizontale aussi.

Pompe radiali - Radial pumps - Pompes radiales

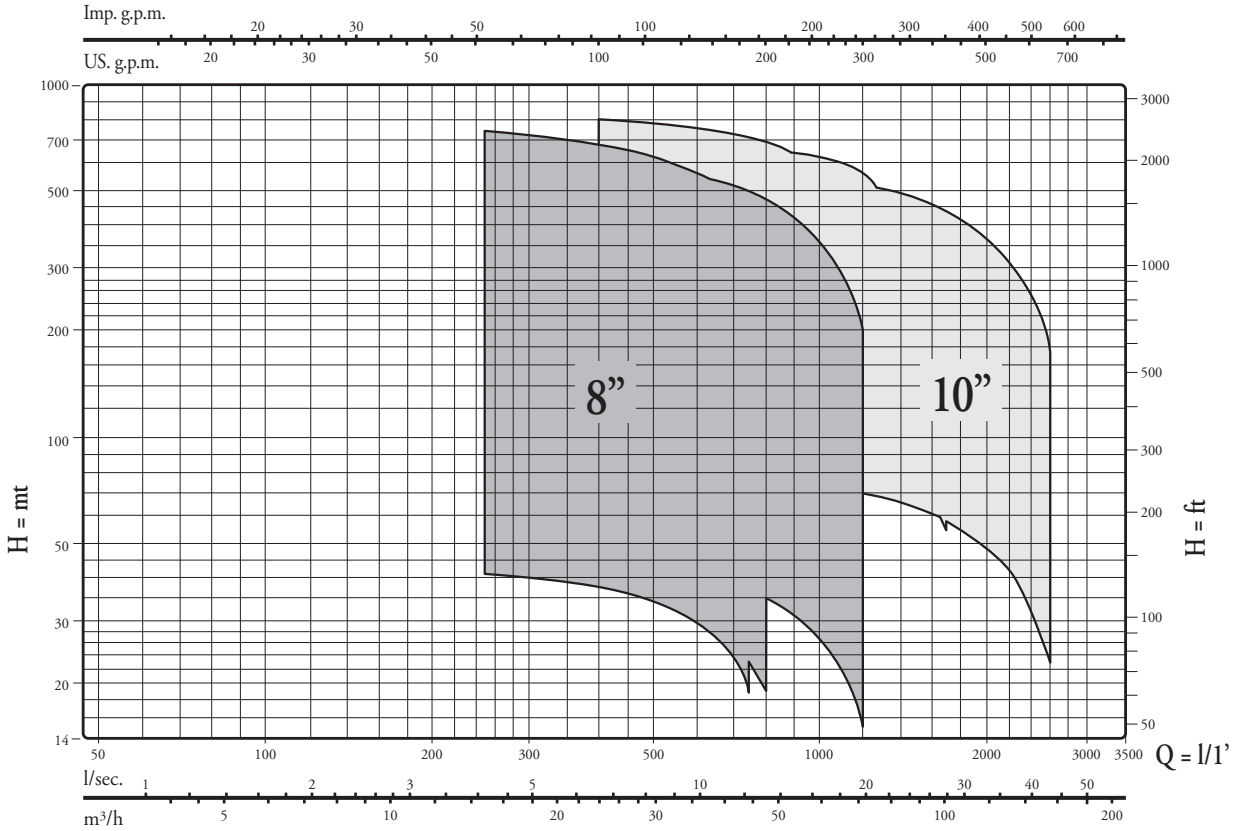

Pompe semiassiali - Mixed flow submersible pumps - Pompes demi-axiales

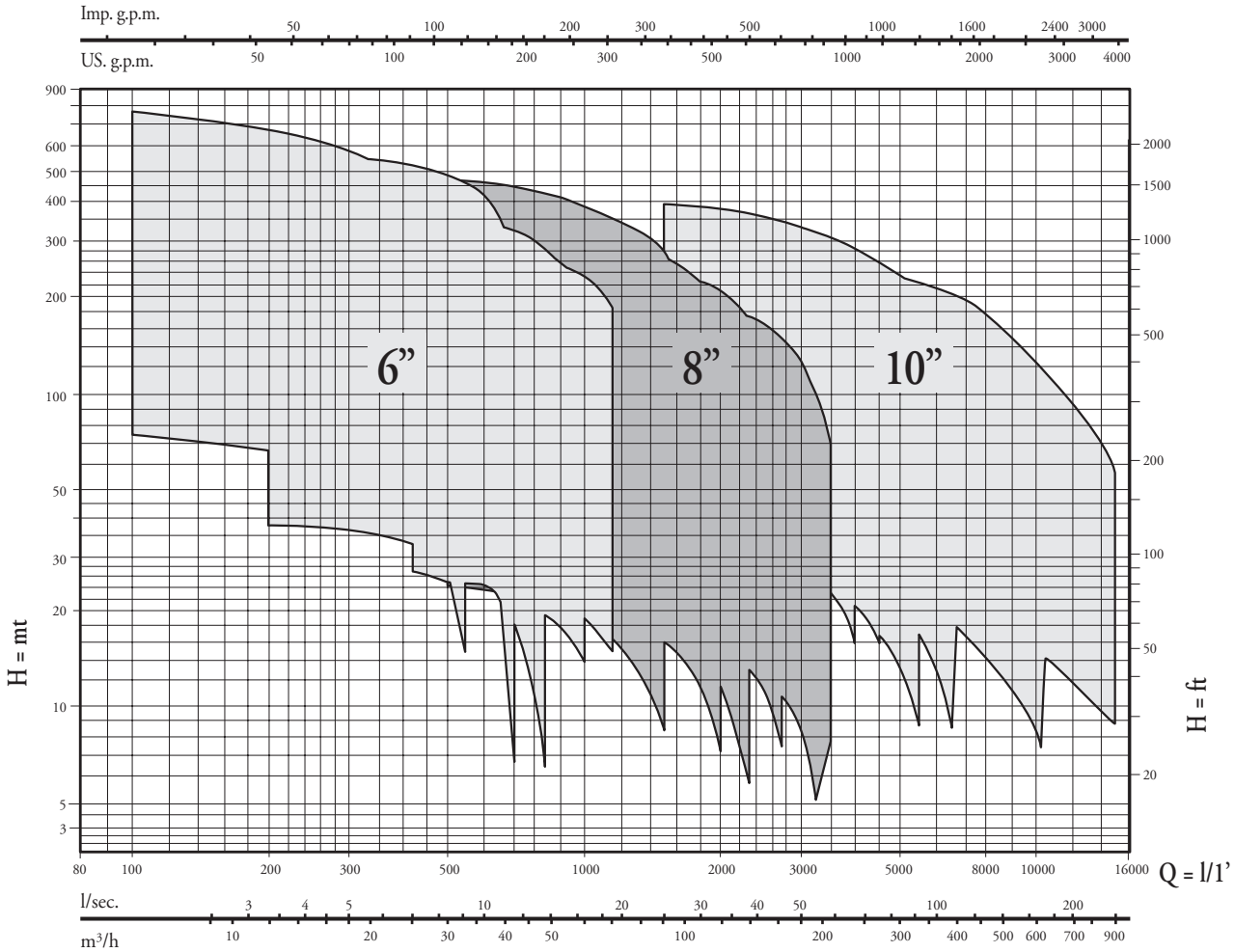

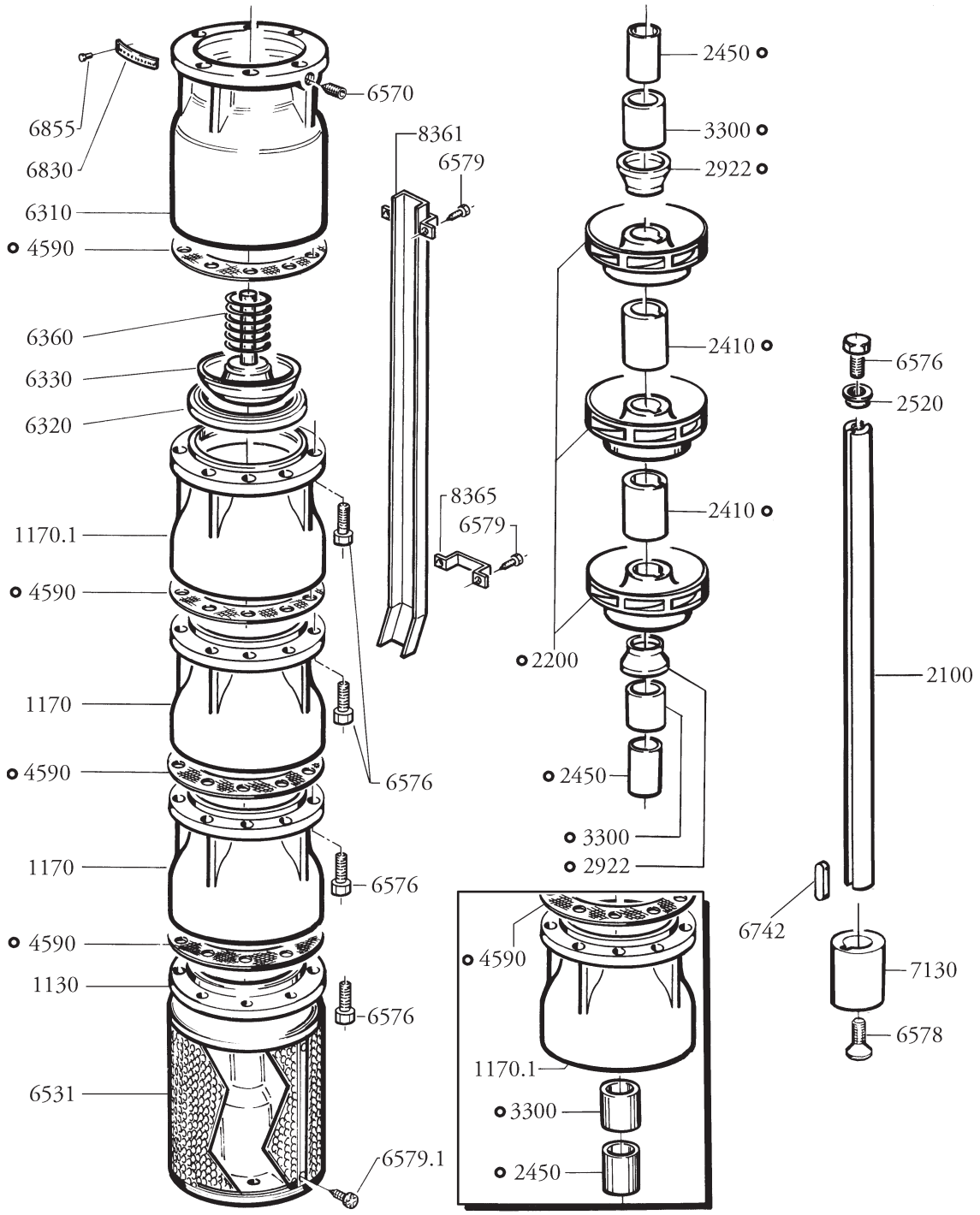

O = PARTICOLARI DI RICAMBIO RACCOMANDATI - RECOMMENDED SPARE PARTS - PIECES DETACHEES RECOMMANDEES

RIF. REF. REF.	DENOMINAZIONE MATERIALE	DENOMINATION MATERIAL	DENOMINATION MATERIEL
1130	**Supporto / Ghisa**	Support / Cast iron	Support / Fonte
1170	**Diffusore / Ghisa**	Diffuser / Cast iron	Diffuseur / Fonte
1170.1	**Ultimo Diffusore / Ghisa**	Lat Diffuser / Cast iron	Dernier Diffuseur / Fonte
2100	**Albero / Acciaio inox**	Shaft / Stainless steel	Arbre / Acier inox
2200	**Girante / Noril**	Impeller / Noril	Roue / Noril
2410	**Distanziale / Resina**	Spacer / Resine	Entretoise / Resine
2450	**Camicia / Ottone cromato**	Sleeve / Chrome-brass	Chemise / Laiton chromé
2520	**Rondella / Acciaio inox**	Washer / Stainless steel	Rondelle / Acier inox
2922	**Parasabbia / Resina**	Sand-guard / Resine	Para-sable / Resine
3300	**Cuscinetto / Acciaio - gomma**	Bearing / Steel - rubber	Coussinet / Acier - caoutchouc
4590	**Anello O.R. / Gomma**	O.R. ring / Rubber	Bague O.R. / Caoutchouc
6310	**Corpo valvola / Ghisa**	Valve body / Cast iron	Corps du clapet / Fonte
6320	**Sede valvola / Gomma**	Valve housing / Rubber	Logement / Caoutchouc
6330	**Piattello / Resina**	Washer / Resine	Plateau / Resine
6340	**Coperchio / Resina**	Spring cover / Resine	Couverele / Resine
6360	**Molla / Acciaio inox**	Spring / Stainless steel	Ressort / Acier inox
6546	**Anello seeger / Acciaio**	Seeger ring / Steel	Bague seeger / Acier
6531	**Rete / Acciaio inox**	Strainer / Stainless steel	Crépine d'aspirant. / Acier inox
6570	**Grano / Acciaio inox**	Screw / Stainless steel	Vis sans tête / Acier inox
6576	**Vite / Acciaio inox**	Screw / Stainless steel	Vis / Acier inox
6578	**Vite / Acciaio inox**	Screw / Stainless steel	Vis / Acier inox
6579	**Vite / Acciaio inox**	Screw / Stainless steel	Vis / Acier inox
6579.1	**Vite / Acciaio inox**	Screw / Stainless steel	Vis / Acier inox
6742	**Linguetta / Acciaio inox**	Key / Stainless steel	Clavette / Acier inox
6830	**Targhetta / Acciaio inox**	Label / Stainless steel	Etiquette / Acier inox
6855	**Rivetto / Acciaio inox**	Pin / Stainless steel	Rivet / Acier inox
7130	**Giunto / Acciaio inox**	Joint / Stainless steel	Joint / Acier inox
8361	**Guaina / Acciaio inox**	Sheat / Stainless steel	Gaine / Acier inox
8365	**Fascetta / Acciaio inox**	Clamp / Stainless steel	Bande / Acier inox

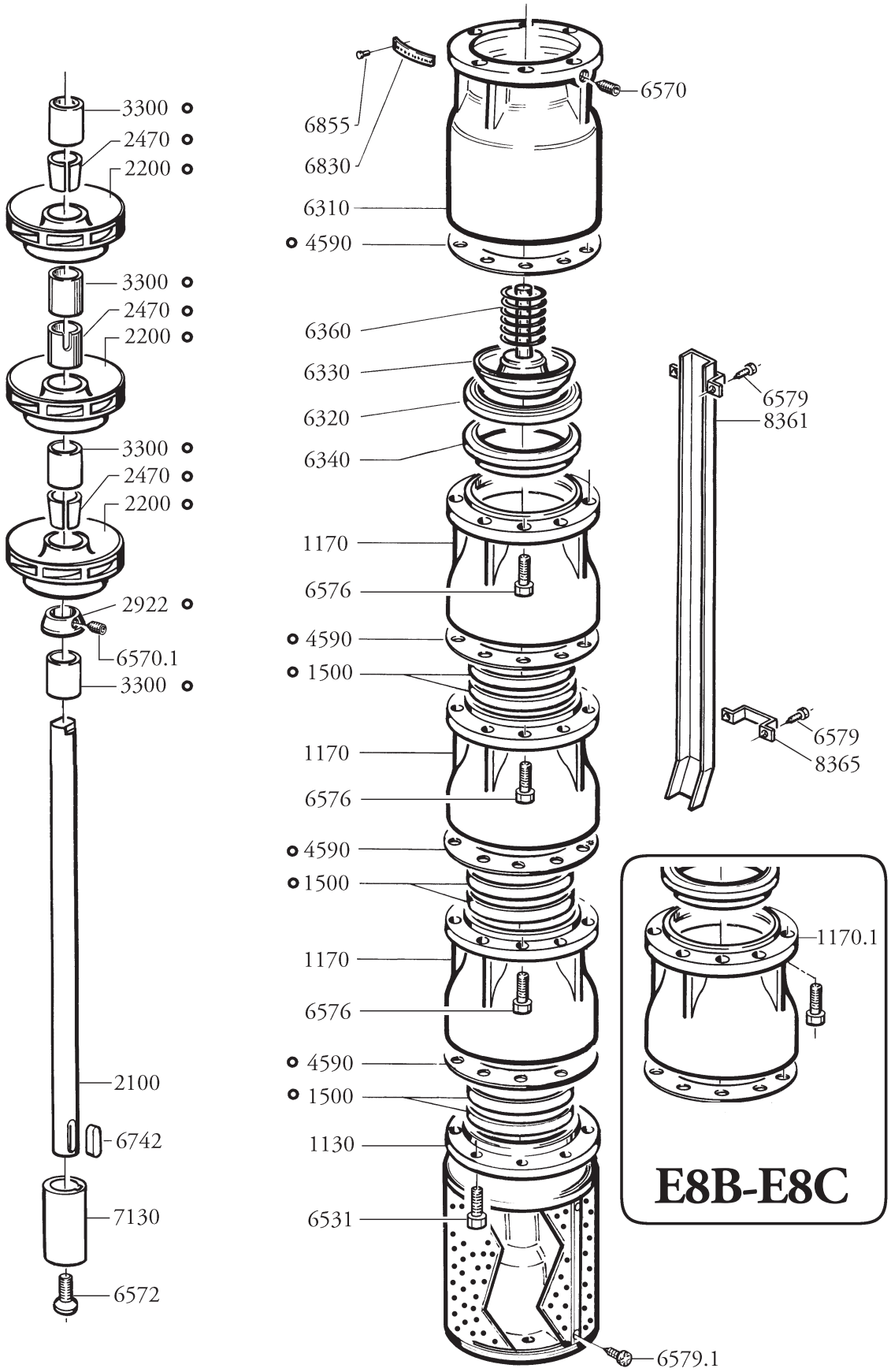

O = PARTICOLARI DI RICAMBIO RACCOMANDATI - RECOMMENDED SPARE PARTS - PIECES DETACHEES RECOMMANDEES

E6-E8-E10-E12-E14

RIF. REF. REF.	**DENOMINAZIONE MATERIALE**	DENOMINATION MATERIAL	DENOMINATION MATERIEL
1130	**Supporto / Ghisa**	Support / Cast iron	Support / Fonte
1170	**Diffusore / Ghisa**	Diffuser / Cast iron	Diffuseur / Fonte
1170.1	**Ultimo Diffusore / Ghisa**	Lat Diffuser / Cast iron	Dernier Diffuseur / Fonte
1500	**Anello usura / Gomma**	Wear ring / Rubber	Bague d'usure / Caoutchouc
2100	**Albero / Acciaio inox**	Shaft / Stainless steel	Arbre / Acier inox
2200	**Girante / Ghisa**	Impeller / Cast iron	Roue / Fonte
2470	**Bussola conica / Acciaio**	Bushing / Steel	Douille conique / Acier
2922	**Parasabbia / Ottone**	Sandguard / Brass	Para-sable / Laiton
3300	**Cuscinetto / Acciaio - gomma**	Bearing / Steel - rubber	Coussinet / Acier-caoutchouc
4590	**Guarnizione / Guarnital**	Gland / Guarnital	Garniture / Guarnital
6310	**Corpo valvola / Ghisa**	Valve body / Cast iron	Corps du clapet / Fonte
6320	**Sede valvola / Gomma**	Valve housing / Rubber	Logement / Caoutchouc
6330	**Piattello / Acciaio inox**	Washer / Stainless steel	Plateau / Acier inox
6340	**Anello valvola / Ghisa**	Housing ring / Cast iron	Bague clapet / Fonte
6360	**Molla / Acciaio inox**	Spring / Stainless steel	Ressort / Acier inox
6531	**Rete / Acciaio inox**	Strainer / Stainless steel	Crépine d'aspirant. / Acier inox
6570	**Grano / Acciaio inox**	Screw / Stainless steel	Vis sans tête / Acier inox
6570.1	**Grano / Acciaio inox**	Screw / Stainless steel	Vis sans tête / Acier inox
6572	**Vite / Acciaio inox**	Screw / Stainless steel	Vis / Acier inox
6576	**Vite / Acciaio inox**	Screw / Stainless steel	Vis / Acier inox
6579	**Vite / Acciaio inox**	Screw / Stainless steel	Vis / Acier inox
6579.1	**Vite / Acciaio inox**	Screw / Stainless steel	Vis / Acier inox
6742	**Linguetta / Acciaio inox**	Key / Stainless steel	Clavette / Acier inox
6830	**Targhetta / Acciaio inox**	Label / Stainless steel	Etiquette / Acier inox
6855	**Rivetto / Acciaio inox**	Pin / Stainless steel	Rivet / Acier inox
7130	**Giunto / Acciaio inox**	Joint / Stainless steel	Joint / Acier inox
8361	**Guaina / Acciaio inox**	Sheat / Stainless steel	Gaine / Acier inox

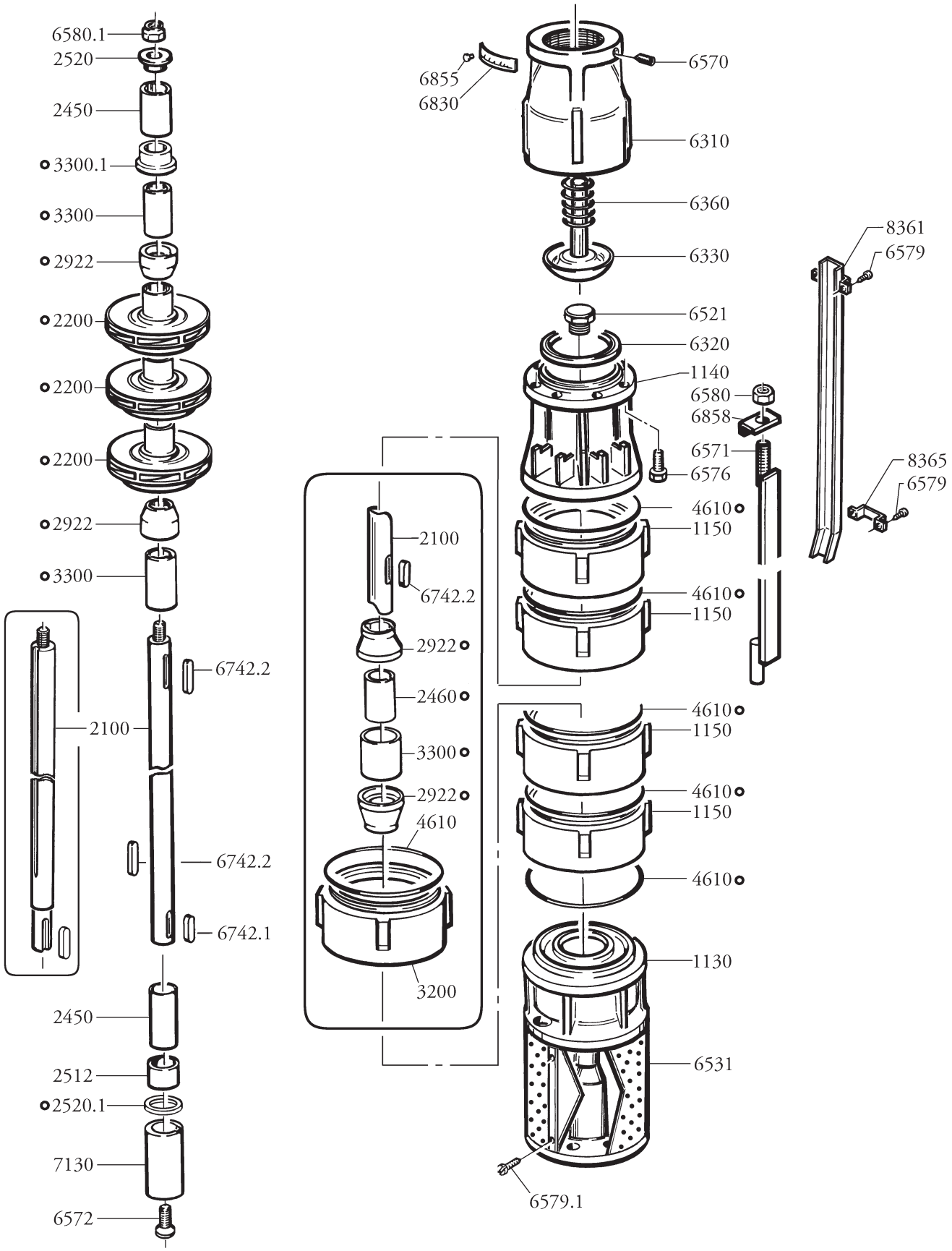

O = PARTICOLARI DI RICAMBIO RACCOMANDATI - RECOMMENDED SPARE PARTS - PIECES DETACHEES RECOMMANDEES

RIF. REF. REF.	DENOMINAZIONE MATERIALE	DENOMINATION MATERIAL	DENOMINATION MATERIEL
1130	**Supporto / Ghisa**	Support / Cast. iron	Support / Fonte
1140	**Supporto / Ghisa**	Support / Cast. iron	Support / Fonte
1150	**Diffusore / Ghisa**	Diffuser / Cast. iron	Diffuseur / Fonte
2100	**Albero / Acciaio inox**	Shaft / Stainless steel	Arbre / Acier inox
2200	**Girante / ✶**	Impeller / ✶	Roue / ✶
2450	**Distanziale / Ottone**	Spacer / Brass	Entretoise / Laiton
2460	**Camicia / Ottone cromato**	Sleeve / Chrom-brass	Chemise / Laiton chromé
2512	**Distanziale / Ottone**	Spacer / Brass	Entretoise / Laiton
2520	**Rondella**	Washer	Rondelle
2520.1	**Disco reggispinta / Rulon**	Thrust disk / Rulon	Disque de butée / Rulon
2922	**Parasabbia / Ottone**	Sandguard / Brass	Para-sable / Laiton
3200	**Supporto / Ghisa**	Support / Cast. iron	Support / Fonte
3300	**Bronzina / Bronzo**	Bushing / Bronze	Coussinet / Bronze
3300.1	**Cuscinetto reggispinta / Bronzo**	Thrust bearing / Bronze	Palier de butée / Bronze
4610	**Anello O.R. / Gomma**	O.R. ring / Rubber	Bague O.R. / Caoutchouc
6310	**Corpo valvola / Ghisa**	Valve body / Cast. iron	Corps du clapet / Fonte
6320	**Sede valvola / Gomma**	Valve housing / Rubber	Longem. clapet / Caoutchouc
6330	**Piattello / Bronzo**	Washer / Bronze	Plateau / Bronze
6360	**Molla / Acciaio inox**	Spring / Stainless steel	Ressort / Acier inox
6521	**Tappo / Acciaio**	Plug / Steel	Bouchon / Acier
6531	**Rete / Acciaio inox**	Strainer / Stainless steel	Crepine / Acier inox
6570	**Grano / Acciaio inox**	Screw / Stainless steel	Vis sans tête / Acier inox
6571	**Tirante / Acciaio**	Tie-bolt / Steel	Tirant / Acier
6572	**Vite / Acciaio**	Screw / Steel	Vis / Acier
6576	**Vite / Acciaio**	Screw / Steel	Vis / Acier
6579	**Vite / Acciaio inox**	Screw / Stainless steel	Vis / Acier inox
6579.1	**Vite / Acciaio inox**	Screw / Stainless steel	Vis / Acier inox
6580	**Dado / Acciaio**	Nut / Steel	Ecrou / Acier
6580.1	**Dado / Acciaio**	Nut / Steel	Ecrou / Acier
6742.1	**Linguetta / Acciaio inox**	Key / Stainless steel	Clavette / Acier inox
6742.2	**Linguetta / Acciaio inox**	Key / Stainless steel	Clavette / Acier inox
6830	**Targhetta / Acciaio inox**	Label / Stainless steel	Etiquette / Acier inox
6855	**Rivetto / Acciaio inox**	Pin / Stainless steel	Rivet / Acier inox
6858	**Piastrina / Acciaio inox**	Plaque / Stainless steel	Plaquette / Acier inox
7130	**Giunto / Acciaio**	Joint / Steel	Joint / Acier
8361	**Guaina / Acciaio inox**	Sheath / Stainless steel	Gaine / Acier inox
8365	**Fascetta / Acciaio inox**	Clamp / Stainless steel	Bande / Acier inox

* RN8

2200	**Girante / Noril**	Impeller / Noril	Roue / Noril

* RG8

2200	**Girante / Bronzo**	Impeller / Bronze	Roue / Bronze

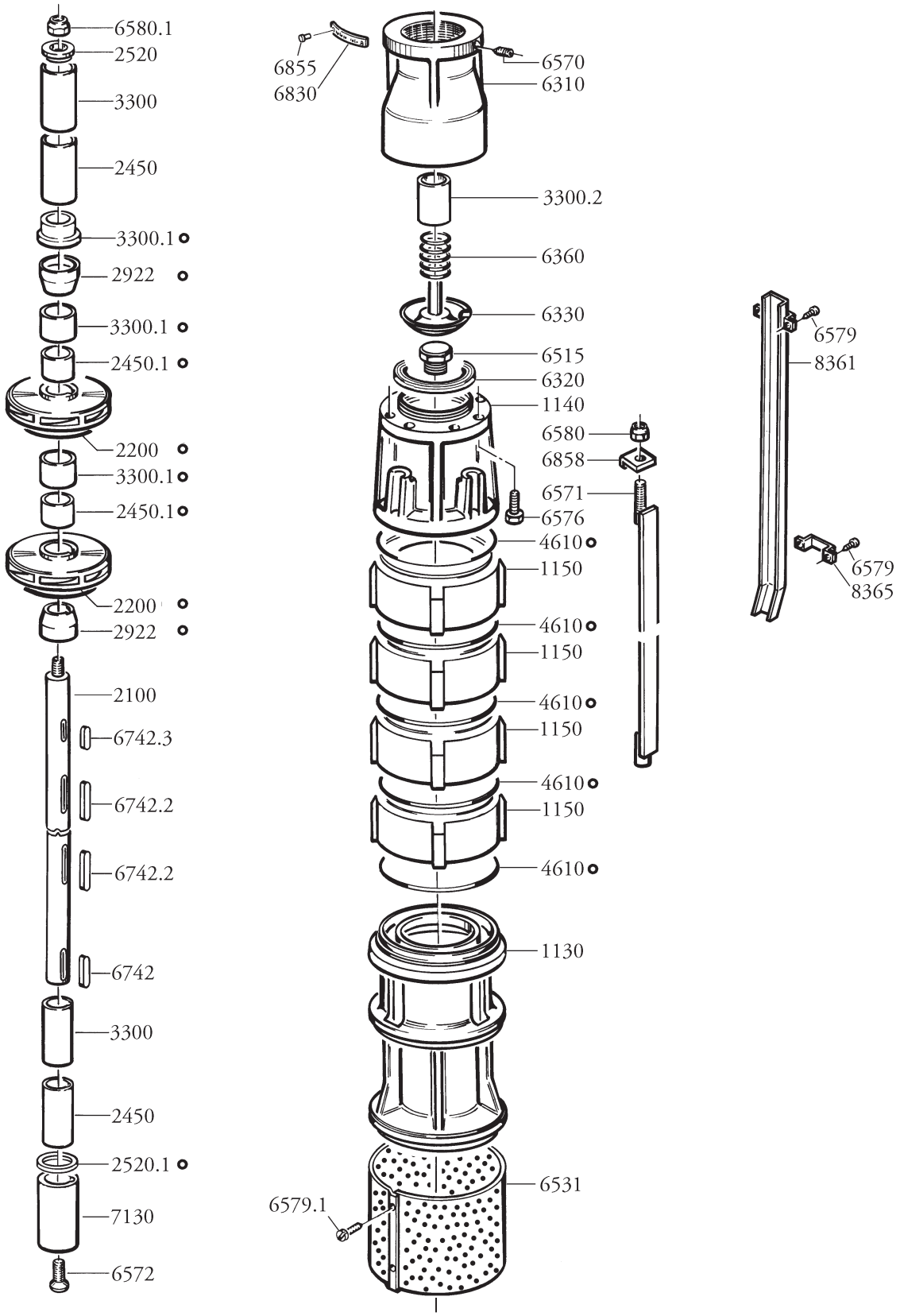

o = PARTICOLARI DI RICAMBIO RACCOMANDATI - RECOMMENDED SPARE PARTS - PIECES DETACHEES RECOMMANDEES

RIF. REF. REF.	DENOMINAZIONE MATERIALE	DENOMINATION MATERIAL	DENOMINATION MATERIEL
1130	**Supporto / Ghisa**	Support / Cast. iron	Support / Fonte
1140	**Supporto / Ghisa**	Support / Cast. iron	Support / Fonte
1150	**Diffusore / Ghisa**	Diffuser / Cast. iron	Diffuseur / Fonte
2100	**Albero / Acciaio inox**	Shaft / Stainless steel	Arbre / Acier inox
2200	**Girante / Ghisa**	Impeller / Cast. iron	Roue / Fonte
2450	**Camicia / Ottone**	Sleeve / Brass	Chemise / Laiton
2450.1	**Camicia / Ottone cromato**	Sleeve / Chrome-brass	Chemise / Laiton chromé
2520	**Rondella / Acciaio inox**	Washer / Stainless steel	Rondelle / Acier inox
2520.1	**Disco reggispinta / Rulon**	Thrust disk / Rulon	Disque de butée / Rulon
2922	**Parasabbia / Ottone**	Sandguard / Brass	Para-sable / Laiton
3300	**Bronzina / Bronzo**	Bushing / Bronze	Coussinet / Bronze
3300.1	**Cuscinetto reggispinta /Bronzo**	Thrust bearing / Bronze	Palier de butée / Bronze
3300.2	**Bronzina / Bronzo**	Bushing / Bronze	Coussinet / Bronze
4610	**Anello O.R. / Gomma**	O.R. ring / Rubber	Bague O.R. / Caoutchouc
6310	**Corpo valvola / Ghisa**	Valve body / Cast. iron	Corps du clapet / Fonte
6320	**Sede valvola / Gomma**	Valve housing / Rubber	Logem. clapet / Caoutchouc
6330	**Piattello / Ghisa**	Washer / Cast. iron	Plateau / Fonte
6360	**Molla / Acciaio inox**	Spring / Stainless steel	Ressort / Acier inox
6515	**Tappo / Acciaio**	Plug / Steel	Bouchon / Acier
6531	**Rete / Acciaio inox**	Strainer / Stainless steel	Crepine / Acier inox
6570	**Grano / Acciaio inox**	Screw / Stainless steel	Vis sans tête / Acier inox
6571	**Tirante / Acciaio**	Tie-bolt / Steel	Tirant / Acier
6572	**Vite / Acciaio inox**	Screw / Stainless steel	Vis / Acier inox
6576	**Vite / Acciaio**	Screw / Steel	Vis / Acier
6579	**Vite / Acciaio inox**	Screw / Stainless steel	Vis / Acier inox
6579.1	**Vite / Acciaio inox**	Screw / Stainless steel	Vis / Acier inox
6580	**Dado / Acciaio**	Nut / Steel	Ecrou / Acier
6580.1	**Dado / Acciaio**	Nut / Steel	Ecrou / Acier
6742	**Linguetta / Acciaio inox**	Key / Stainless steel	Clavette / Acier inox
6742.2	**Linguetta / Acciaio inox**	Key / Stainless steel	Clavette / Acier inox
6742.3	**Linguetta / Acciaio inox**	Key / Stainless steel	Clavette / Acier inox
6830	**Targhetta / Acciaio inox**	Label / Stainless steel	Etiquette / Acier inox
6855	**Rivetto / Acciaio inox**	Pin / Stainless steel	Rivet / Acier inox
6858	**Piastrina / Acciaio**	Plate / Steel	Plaquette / Acier
7130	**Giunto / Acciaio inox**	Joint / Stainless steel	Joint / Acier inox
8361	**Guaina / Acciaio inox**	Sheath / Stainless steel	Gaine / Acier inox
8365	**Fascetta / Acciaio inox**	Clamp / Stainless steel	Bande / Acier inox

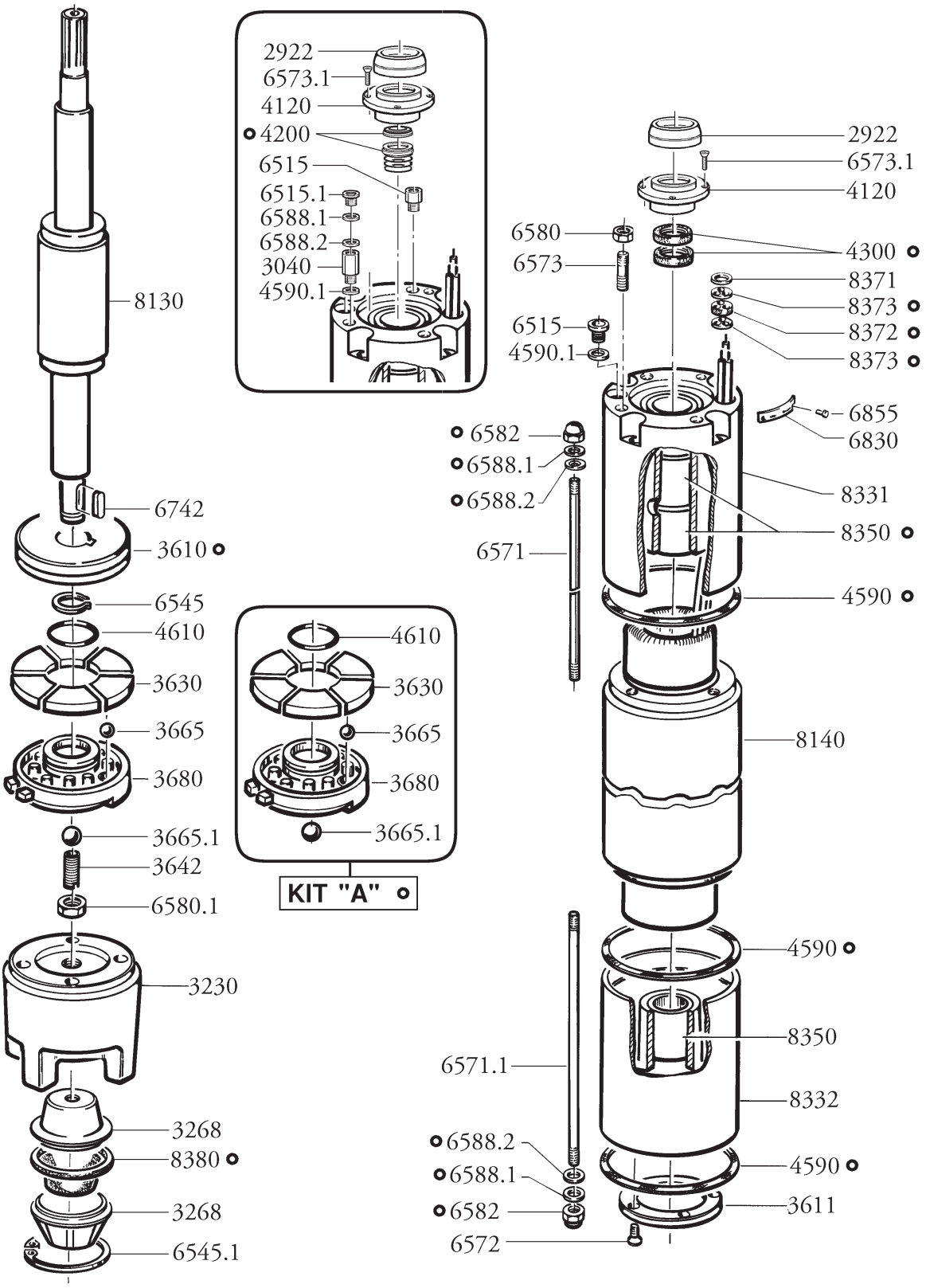
2922
6573.1
4120
4200
6515
6515.1
6588.1
6588.2
3040
4590.1
8130
6742
3610
6545
4610
3630
3665
3680
3665.1
3642
6580.1
3230
3268
8380
3268
6545.1
4610
3630
3665
3680
3665.1
KIT "A"
2922
6573.1
4120
6580
6573
4300
8371
8373
8372
8373
6515
4590.1
6855
6830
6582
6588.1
6588.2
8331
8350
6571
4590
8140
4590
8350
6571.1
8332
6588.2
6588.1
6582
6572
4590
3611

RIF. REF. REF.	DENOMINAZIONE MATERIALE	DENOMINATION MATERIAL	DENOMINATION MATERIEL
2922	**Parasabbia / Ottone**	Sand guard / Brass	Para-sable / Laiton
3040	**Distanziale / Acciaio inox**	Spacer / Stainless steel	Entretoise / Acier inox
3230	**Piede / Ghisa**	Base / Cast. iron	Scole / Fonte
3268	**Coperchietto / Resina**	Cover / Resine	Couvercle / Resine
3610	**Disco reggis. / Acciaio inox-Grafite**	Thrust disk / Stainless steel-Graphite	Disque de butée / Acier inox-Graphite
3611	**Contropattino / Resina**	Striker disk / Resine	Disque de rep. / Resine
3630	**Pattini / Bronzo**	Thrust sliding / Bronze	Patins de buteé / Bronze
3642	**Grano / Acciaio**	Screw / Steel	Vis sans tête / Acier
3665	**Sfera / Acciaio**	Ball / Steel	Bille / Acier
3665.1	**Sfera / Acciaio**	Ball / Steel	Bille / Acier
3680	**Scatola reggis. / Ott.-Acc.**	Thrust box / Brass-Steel	Bôite de butée / Laiton/Acier
4120	**Flangia tenuta / Acciaio**	Flange / Steel	Bride / Acier
4200	**Tenuta mecc. / Cer. Grafite + NBR**	Mech. seal / Ceramic Graphite + NBR	Garniture mécan. / Cér. Graphite + NBR
4300	**Anello tenuta / Gomma**	Seal ring / Rubber	Bague / Caoutchouc
4590	**Guarnizione / Guarnital**	Gland / Guarnital	Garniture / Guarnital
4590.1	**Rondella / Rame**	Washer / Copper	Rondelle / Cuivre
4610	**Guarnizione / Gomma**	Gland / Rubber	Garniture / Caoutchouc
6515	**Valvola / Acciaio inox**	Valve / Stainless steel	Soupape / Acier inox
6515.1	**Tappo / Acciaio**	Plug / Steel	Bouchon / Acier
6545	**Anello seeger / Acciaio**	Seeger ring / Steel	Bague seeger / Acier
6545.1	**Anello seeger / Acciaio inox**	Seeger ring / Stainless steel	Bague seeger / Acier inox
6571	**Tiranti / Acciaio**	Stud / Steel	Goujon / Acier
6571.1	**Tiranti / Acciaio**	Stud / Steel	Goujon / Acier
6572	**Vite / Acciaio**	Screw / Steel	Vis / Acier
6573	**Prigioniero / Acciaio inox**	Stud / Stainless steel	Goujon / Acier inox
6573.1	**Vite / Acciaio**	Screw / Steel	Vis / Acier
6580	**Dado / Acciaio inox**	Nut / Stainless steel	Ecrou / Acier inox
6580.1	**Dado / Acciaio**	Nut / Steel	Ecrou / Acier
6582	**Dado / Ottone**	Nut / Brass	Ecrou / Laiton
6588.1	**Rondella / Acciaio inox**	Washer / Stainless steel	Rondelle / Acier inox
6588.2	**Rondella / Plastica**	Washer / Plastic	Rondelle / Plastique
6742	**Linguetta / Acciaio inox**	Key / Stainless steel	Clavette / Acier inox
6830	**Targhetta / Acciaio inox**	Label / Stainless steel	Etiquette / Acier inox
6855	**Rivetto / Acciaio inox**	Pin / Stainless steel	Rivet / Acier inox
8130	**Rotore / Lam. eletrom.**	Rotor / Magn. sheet iron	Rotor / Tole fine
8140	**Statore / Lam. eletrom.**	Stator / Magn. sheet iron	Stator / Tole fine
8331	**Supporto / Ghisa**	Support / Cast. iron	Support / Fonte
8332	**Supporto / Ghisa**	Support / Cast. iron	Support / Fonte
8350	**Bussola / Grafite**	Seal bushing / Graphite	Douille / Graphite
8371	**Ghiera / Ottone**	Ring nut / Brass	Bague / Laiton
8372	**Guarnizione / Gomma**	Gland / Rubber	Garniture / Caoutchouc
8373	**Pressacavo / Acciaio inox**	Cable-press / Stainless steel	Prese-câble / Acier inox
8380	**Membrana / Gomma**	Membrane / Rubber	Membrane / Caoutchouc

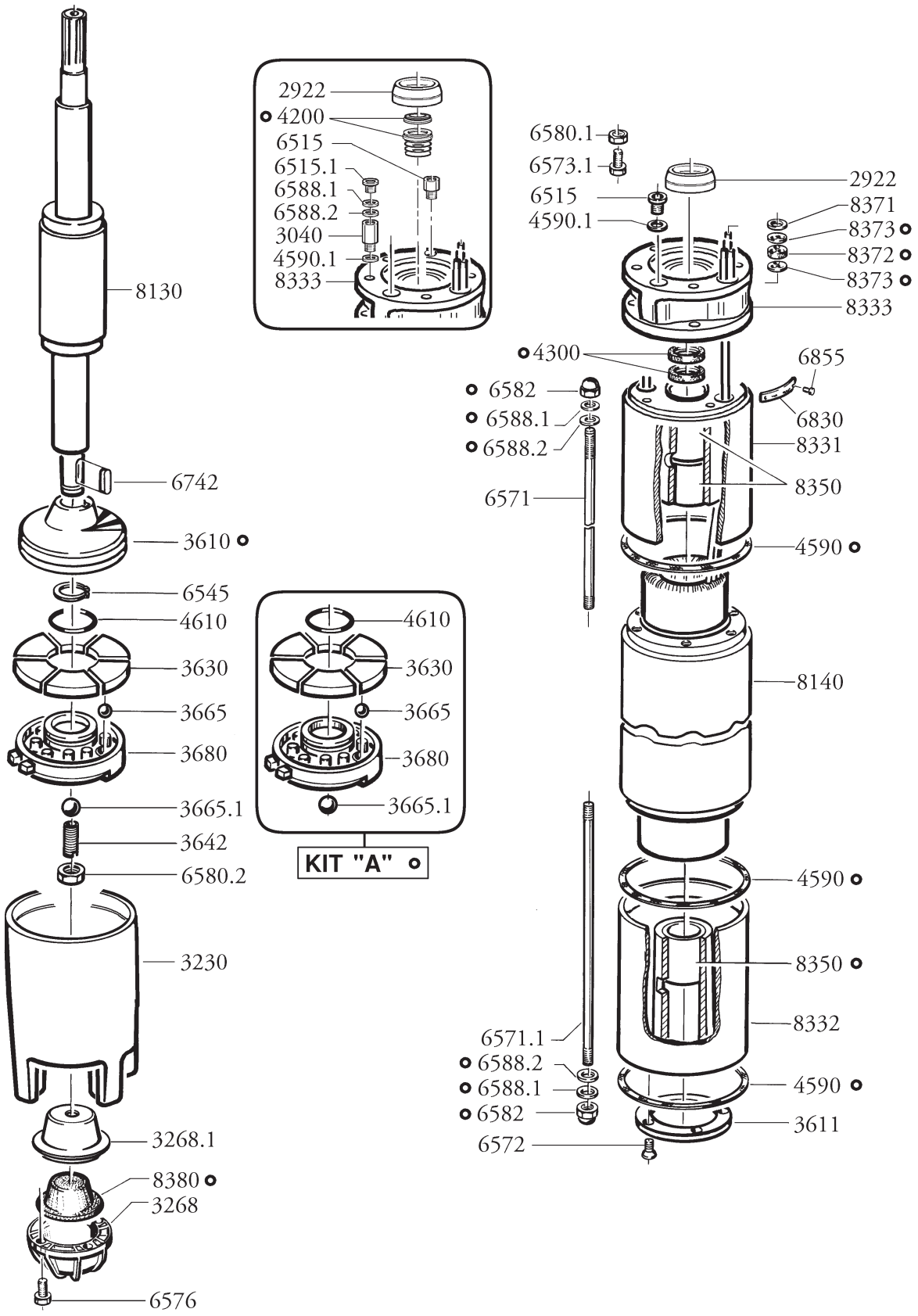

O = PARTICOLARI DI RICAMBIO RACCOMANDATI - RECOMMENDED SPARE PARTS - PIECES DETACHEES RECOMMANDEES

RIF. REF. REF.	DENOMINAZIONE MATERIALE	DENOMINATION MATERIAL	DENOMINATION MATERIEL
2922	**Parasabbia / Ottone**	Sand guard / Brass	Para-sable / Laiton
3040	**Distanziale / Acciaio inox**	Spacer / Stainless steel	Entretoise / Acier inox
3230	**Piede / Ghisa**	Base / Cast. iron	Scole / Fonte
3268	**Coperchietto / Resina**	Cover / Resine	Couvercle / Resine
3268.1	**Coperchietto / Resina**	Cover / Resine	Couvercle / Resine
3610	**Disco reggis. / Acciaio inox-Grafite**	Thrust disk / Stainless steel-Graphite	Disque de butée / Acier inox-Graphite
3611	**Contropattino / Resina**	Striker disk / Resine	Disque de rep. / Resine
3630	**Pattini / Bronzo**	Thrust sliding / Bronze	Patins de buteé / Bronze
3642	**Grano / Acciaio**	Screw / Steel	Vis sans tête / Acier
3665	**Sfera / Acciaio**	Ball / Steel	Bille / Acier
3665.1	**Sfera / Acciaio**	Ball / Steel	Bille / Acier
3680	**Scatola reggis. / Ott.-Acc.**	Thrust box / Brass-Steel	Bôite de butée / Laiton/Acier
4200	**Tenuta mecc. / Cer. Grafite + NBR**	Mech. seal / Ceramic Graphite + NBR	Garniture mécan. / Cér. Graphite + NBR
4300	**Anello tenuta / Gomma**	Seal ring / Rubber	Bague / Caoutchouc
4590	**Guarnizione / Guarnital**	Gland / Guarnital	Garniture / Guarnital
4590.1	**Rondella / Rame**	Washer / Copper	Rondelle / Cuivre
4610	**Anello O.R. / Gomma**	O.R. ring / Rubber	Bague O.R. / Caoutchouc
6515	**Valvola / Acciaio inox**	Valve / Stainless steel	Soupape / Acier inox
6515.1	**Tappo / Acciaio**	Plug / Steel	Bouchon / Acier
6545	**Anello seeger / Acciaio**	Seeger ring / Steel	Bague seeger / Acier
6571	**Tiranti / Acciaio**	Stud / Steel	Goujon / Acier
6571.1	**Tiranti / Acciaio**	Stud / Steel	Goujon / Acier
6572	**Vite / Acciaio**	Screw / Steel	Vis / Acier
6573.1	**Vite / Acciaio**	Screw / Steel	Vis / Acier
6576	**Vite / Acciaio**	Screw / Steel	Vis / Acier
6580.1	**Dado / Acciaio inox**	Nut / Stainless steel	Ecrou / Acier inox
6580.2	**Dado / Acciaio inox**	Nut / Stainless steel	Ecrou / Acier inox
6582	**Dado / Ottone**	Nut / Brass	Ecrou / Laiton
6588.1	**Rondella / Acciaio inox**	Washer / Stainless steel	Rondelle / Acier inox
6588.2	**Rondella / Plastica**	Washer / Plastic	Rondelle / Plastique
6742	**Linguetta / Acciaio inox**	Key / Stainless steel	Clavette / Acier inox
6830	**Targhetta / Acciaio inox**	Label / Stainless steel	Etiquette / Acier inox
6855	**Rivetto / Acciaio inox**	Pin / Stainless steel	Rivet / Acier inox
8130	**Rotore / Lam. eletrom.**	Rotor / Magn. sheet iron	Rotor / Tole fine
8140	**Statore / Lam. eletrom.**	Stator / Magn. sheet iron	Stator / Tole fine
8331	**Supporto / Ghisa**	Support / Cast. iron	Support / Fonte
8332	**Supporto / Ghisa**	Support / Cast. iron	Support / Fonte
8333	**Supporto / Ghisa**	Support / Cast. iron	Support / Fonte
8350	**Bussola / Grafite**	Seal bushing / Graphite	Douille / Graphite
8371	**Ghiera / Ottone**	Ring nut / Brass	Bague / Laiton
8372	**Guarnizione / Gomma**	Gland / Rubber	Garniture / Caoutchouc
8373	**Pressacavo / Acciaio inox**	Cable-press / Stainless steel	Prese-câble / Acier inox
8380	**Membrana / Gomma**	Membrane / Rubber	Membrane / Caoutchouc

2900 giri/min. r.p.m. tours/min. EN6A

Elettropompe sommerse semiassiali
Mixed flow electric submersible pumps
Electropompes immergées demi-axiales

PUMP + MOTOR	Q									
	m³/h	0	5	10	15	20	25	30	32,5	35
	l/sec	0	1,39	2,78	4,17	5,56	6,94	8,33	9,03	9,72
	l/min	0	83,3	167	250	333	417	500	542	583
EN6A/4 + 6B5	H [m]	63	60	57	52	46	39	29	24	18
EN6A/5 + 6B7		79	75	71	66	58	49	37	30	23
EN6A/6 + 6B7		94	90	85	79	70	59	44	36	28
EN6A/7 + 6B10		110	105	99	92	81	68	51	42	32
EN6A/8 + 6B10		126	120	113	105	93	78	59	48	37
EN6A/9 + 6B12		141	135	127	118	104	88	66	54	41
EN6A/10 + 6B12		157	150	142	131	116	98	74	61	46
EN6A/11 + 6B15		173	164	156	144	128	107	81	67	51
EN6A/12 + 6B15		188	179	170	157	139	117	88	73	55
EN6A/14 + 6B20		220	209	198	183	162	137	103	85	64
EN6A/16 + 6B20		251	239	226	210	186	156	118	97	74
EN6A/17 + 6B25		267	254	241	223	197	166	125	103	78
EN6A/19 + 6B25		298	284	269	249	220	185	140	115	87
EN6A/21 + 6B30		330	314	297	275	244	205	154	127	97
EN6A/23 + 6B30		361	344	325	301	267	224	169	139	106
EN6A/25 + 6B35		393	374	354	328	290	244	184	151	115
EN6A/27 + 6B35		424	404	382	354	313	263	198	163	124
EN6A/29 + 6B40		455	434	410	380	336	283	213	175	133
EN6A/31 + 6B40		487	463	439	406	360	302	228	188	143
EN6A/34 + 8B50		551	527	500	462	413	349	267	223	173
EN6A/37 + 8B50		599	574	544	503	450	379	290	242	189

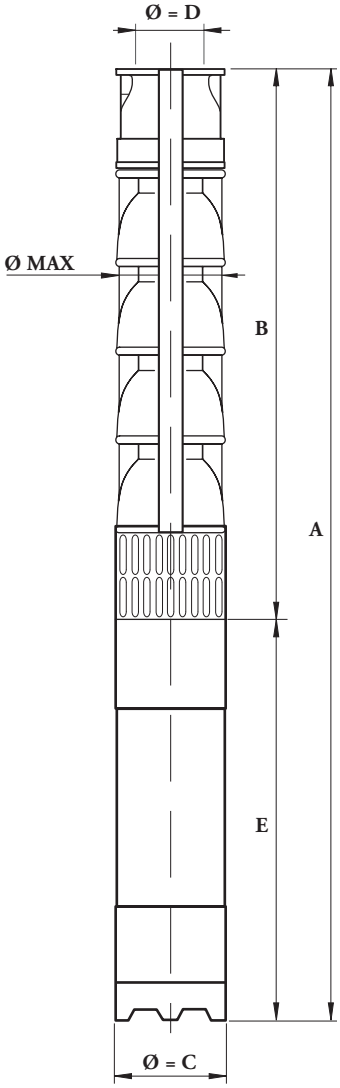

PUMP	MOTOR	P2		A	B	E	Ø MAX	C	D GAS	kg		
		kW	CV							PUMP	MOTOR	TOTAL
EN6A/4	6B5	4	5,5	1258	705	553	150	144	3”	24	37	61
EN6A/5	6B7	5,5	7,5	1360	797	563	150	144	3”	28,5	38	65,5
EN6A/6	6B7	5,5	7,5	1452	889	563	150	144	3”	33	38	70
EN6A/7	6B10	7,5	10	1574	981	593	150	144	3”	37,5	40	77,5
EN6A/8	6B10	7,5	10	1666	1073	593	150	144	3”	42	40	82
EN6A/9	6B12	9,2	12,5	1798	1165	633	150	144	3”	46,5	43,5	90
EN6A/10	6B12	9,2	12,5	1890	1257	633	150	144	3”	51	43,5	94,5
EN6A/11	6B15	11	15	2022	1349	673	150	144	3”	55,5	54	109,5
EN6A/12	6B15	11	15	2114	1441	673	150	144	3”	60	54	114
EN6A/14	6B20	15	20	2348	1625	723	150	144	3”	69	57	126
EN6A/16	6B20	15	20	2532	1809	723	150	144	3”	78	57	135
EN6A/17	6B25	18,5	25	2719	1901	818	150	144	3”	92,5	69	151,5
EN6A/19	6B25	18,5	25	2988	2085	903	150	144	3”	91,5	69	160,5
EN6A/21	6B30	22	30	3172	2269	903	150	144	3”	100,5	72	172,5
EN6A/23	6B30	22	30	3356	2453	903	150	144	3”	109,5	72	181,5
EN6A/25	6B35	26	35	3625	2637	988	150	144	3”	118,5	86	204,5
EN6A/27	6B35	26	35	3809	2821	988	150	144	3”	127,5	86	213,5
EN6A/29	6B40	30	40	4068	3005	1063	150	144	3”	136,5	92	228,5
EN6A/31	6B40	30	40	4252	3189	1063	150	144	3”	145,5	92	237,5
EN6A/34	8B50	37	50	4595	3465	1130	185	185	3”	159	155	314
EN6A/37	8B50	37	50	4871	3741	1130	185	185	3”	172,5	155	327,5

EN6A

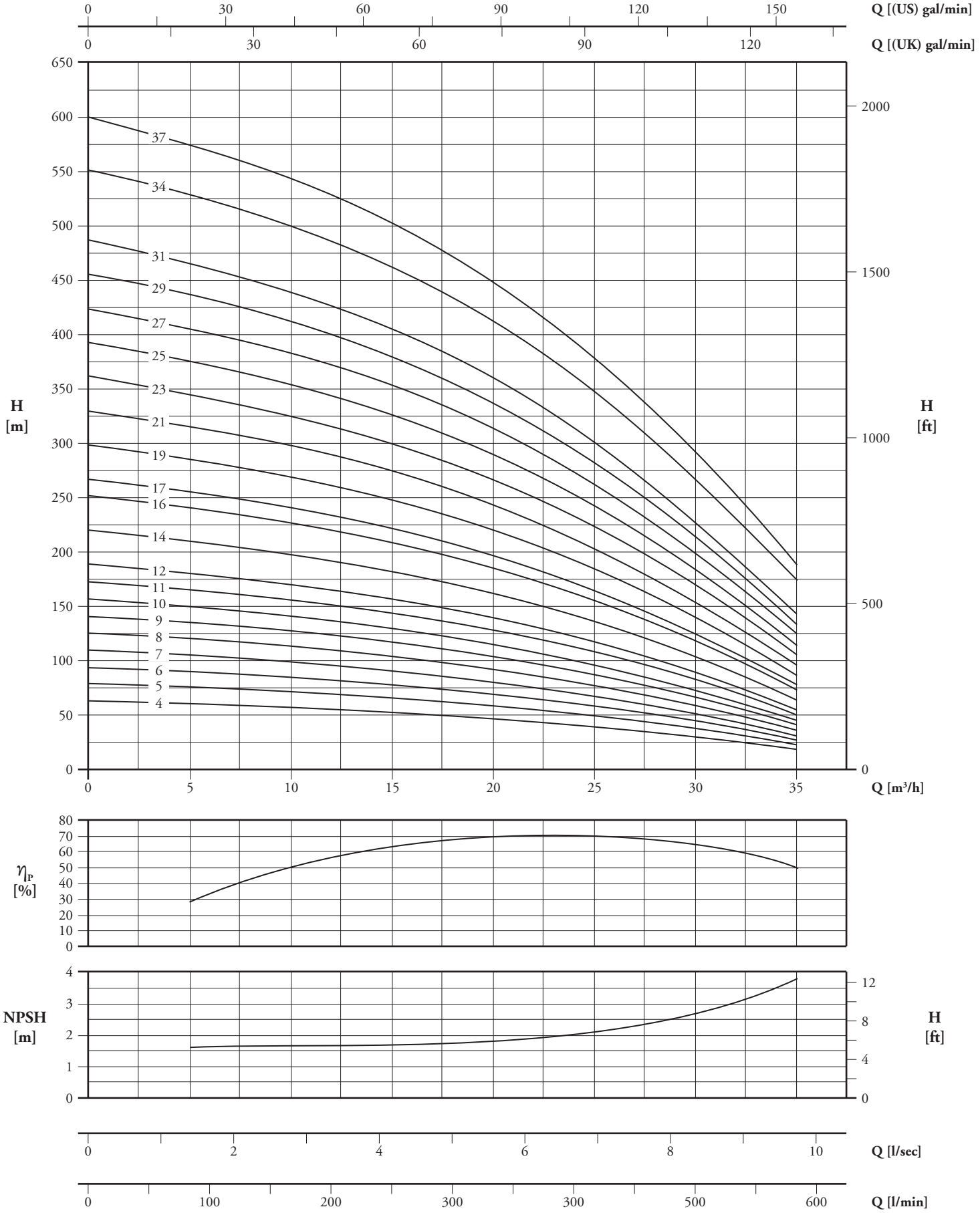

η_P [%] - **rendimento a 1 stadio** - 1 stage efficiency - rendement 1 étage

2900 giri/min. r.p.m. tours/min. EN6B

Elettropompe sommerse semiassiali
Mixed flow electric submersible pumps
Electropompes immergées demi-axiales

PUMP + MOTOR	Q									
	m³/h	0	5	10	15	20	25	30	35	40
	l/sec	0	1,39	2,78	4,17	5,56	6,94	8,33	9,72	11,1
	l/min	0	83,3	167	250	333	417	500	583	667
EN6B/4 + 6B5	H [m]	56	55	52	49	45	39	31	21	11
EN6B/5 + 6B7		71	68	66	62	57	49	39	27	14
EN6B/6 + 6B7		85	82	79	74	68	59	47	32	16
EN6B/7 + 6B10		99	96	92	86	79	69	54	37	19
EN6B/8 + 6B10		113	109	105	98	90	78	62	43	22
EN6B/9 + 6B12		127	123	118	111	102	88	70	48	24
EN6B/10 + 6B12		141	137	131	123	113	98	78	54	27
EN6B/11 + 6B15		155	150	144	135	124	108	85	59	30
EN6B/12 + 6B15		169	164	157	148	136	118	93	64	32
EN6B/14 + 6B20		197	191	183	172	158	137	109	75	38
EN6B/16 + 6B20		226	218	210	197	181	157	124	86	43
EN6B/17 + 6B25		240	232	223	209	192	167	132	91	46
EN6B/19 + 6B25		268	259	249	234	215	186	147	102	51
EN6B/21 + 6B30		296	287	275	258	237	206	163	112	57
EN6B/23 + 6B30		324	314	301	283	260	225	178	123	62
EN6B/25 + 6B35		353	341	328	308	283	245	194	134	68
EN6B/27 + 6B35		381	369	354	332	305	265	209	144	73
EN6B/29 + 6B40		409	396	380	357	328	284	225	155	78
EN6B/31 + 6B40		437	423	406	381	350	304	240	166	84
EN6B/34 + 8B50		496	481	462	435	401	350	281	199	105
EN6B/37 + 8B50		540	524	503	474	437	381	305	216	115

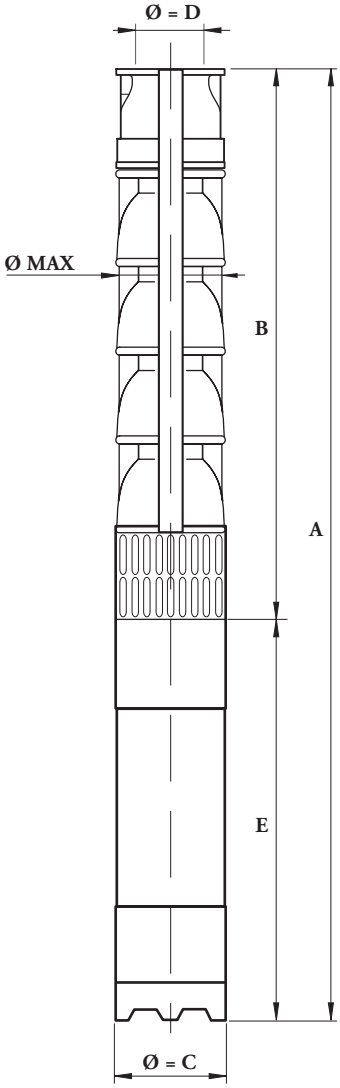

PUMP	MOTOR	P2		A	B	E	Ø MAX	C	D GAS	kg		
		kW	CV							PUMP	MOTOR	TOTAL
EN6B/4	6B5	4	5,5	1258	705	553	150	144	3”	24	37	61
EN6B/5	6B7	5,5	7,5	1360	797	563	150	144	3”	28,5	38	65,5
EN6B/6	6B7	5,5	7,5	1452	889	563	150	144	3”	33	37	70
EN6B/7	6B10	7,5	10	1547	981	593	150	144	3”	37,5	40	77,5
EN6B/8	6B10	7,5	10	1666	1073	593	150	144	3”	42	40	82
EN6B/9	6B12	9,2	12,5	1798	1165	633	150	144	3”	48,5	43,5	90
EN6B/10	6B12	9,2	12,5	1890	1257	633	150	144	3”	51	43,5	94,5
EN6B/11	6B15	11	15	2022	1349	673	150	144	3”	55,5	54	109,5
EN6B/12	6B15	11	15	2114	1441	673	150	144	3”	60	54	114
EN6B/14	6B20	15	20	2348	1625	723	150	144	3”	69	57	126
EN6B/16	6B20	15	20	2532	1809	723	150	144	3”	78	57	135
EN6B/17	6B25	18,5	25	2719	1901	818	150	144	3”	82,5	69	151,5
EN6B/19	6B25	18,5	25	2988	2085	818	150	144	3”	91,5	69	160,5
EN6B/21	6B30	22	30	3172	2269	903	150	144	3”	100,5	72	172,5
EN6B/23	6B30	22	30	3356	2453	903	150	144	3”	109,5	72	181,5
EN6B/25	6B35	26	35	3625	2673	988	150	144	3”	118,5	86	204,5
EN6B/27	6B35	26	35	3809	2821	988	150	144	3”	127,5	86	213,5
EN6B/29	6B40	30	40	4068	3009	1068	150	144	3”	136,5	92	228,5
EN6B/31	6B40	30	40	4252	3189	1063	150	144	3”	145,5	92	237,5
EN6B/34	8B50	37	50	-	3465	1130	185	185	3”	159	155	314
EN6B/37	8B50	37	50	-	3741	1130	185	185	3”	172,5	155	327,5

EN6B

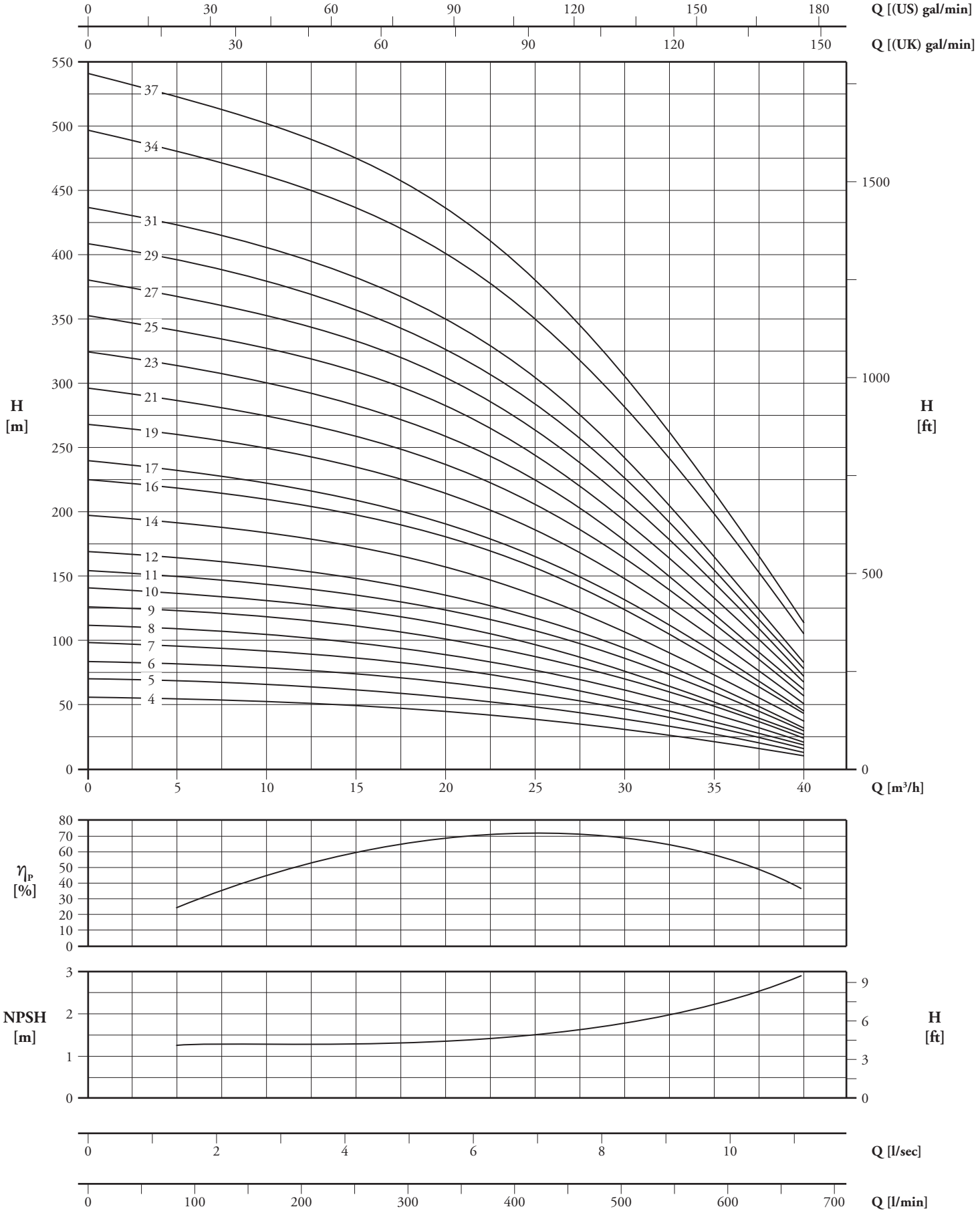

η_P [%] - **rendimento a 1 stadio** - 1 stage efficiency - rendement 1 étage

2900 giri/min. r.p.m. tours/min. EN6C

Elettropompe sommerse semiassiali
Mixed flow electric submersible pumps
Electropompes immergées demi-axiales

PUMP + MOTOR	Q									
	m³/h	0	10	19,4	25	30	35	40	45	50
	l/sec	0	2,78	5,56	6,94	8,33	9,72	11,1	12,5	13,9
	l/min	0	167	333	417	500	583	667	750	833
EN6C/3 + 6B5	H [m]	44	39	36	33	30	26	20	12	5
EN6C/4 + 6B7		59	52	48	44	40	34	26	16	6
EN6C/5 + 6B7		74	66	60	56	50	43	33	21	8
EN6C/6 + 6B10		89	79	71	67	60	52	39	25	10
EN6C/7 + 6B12		104	92	83	78	70	60	46	29	11
EN6C/8 + 6B12		118	105	95	89	80	69	52	33	13
EN6C/9 + 6B15		133	118	107	100	90	77	59	37	14
EN6C/10 + 6B15		148	131	119	111	100	86	66	41	16
EN6C/11 + 6B20		163	144	131	122	110	95	72	45	18
EN6C/13 + 6B20		192	170	155	144	130	112	85	53	21
EN6C/15 + 6B25		222	197	179	167	150	129	98	62	24
EN6C/16 + 6B25		237	210	190	178	160	138	105	66	26
EN6C/17 + 6B30		252	223	202	189	170	146	111	70	27
EN6C/19 + 6B30		281	249	226	211	190	163	124	78	30
EN6C/21 + 6B35		311	275	250	233	210	181	138	86	34
EN6C/23 + 6B35		340	301	274	255	230	198	151	94	37
EN6C/25 + 6B40		370	328	298	278	250	215	164	103	40
EN6C/27 + 6B40		400	354	321	300	270	232	177	111	43
EN6C/29 + 8B50		445	394	360	336	305	265	206	136	61
EN6C/31 + 8B50		476	422	384	360	326	284	220	146	65

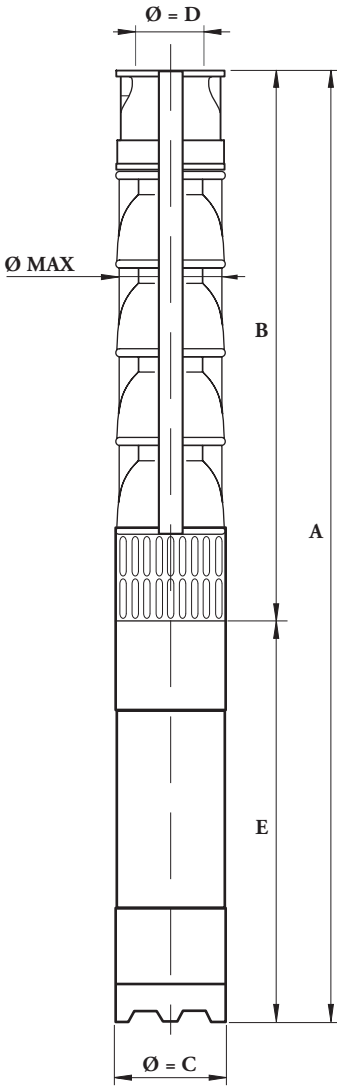

PUMP	MOTOR	P2		A	B	E	Ø MAX	C	D GAS	kg		
		kW	CV							PUMP	MOTOR	TOTAL
EN6C/3	6B5	4	5,5	1258	705	553	150	144	3”	19,5	37	56,5
EN6C/4	6B7	5,5	7,5	1360	797	563	150	144	3”	24	38	71
EN6C/5	6B7	5,5	7,5	1360	797	563	150	144	3”	28,5	38	65,5
EN6C/6	6B10	7,5	10	1482	889	593	150	144	3”	33	40	73
EN6C/7	6B12	9,2	12,5	1614	981	633	150	144	3”	37,5	43,5	81
EN6C/8	6B12	9,2	12,5	1706	1073	633	150	144	3”	42	43,5	85,5
EN6C/9	6B15	11	15	1838	1165	673	150	144	3”	46,5	54	100,5
EN6C/10	6B15	11	15	1930	1257	673	150	144	3”	51	54	105
EN6C/11	6B20	15	20	2072	1349	723	150	144	3”	55,5	57	112,5
EN6C/13	6B20	15	20	2256	1533	723	150	144	3”	64,5	57	121,5
EN6C/15	6B25	18,5	25	2535	1717	818	150	144	3”	73,5	69	142,5
EN6C/16	6B25	18,5	25	2627	1809	818	150	144	3”	78	69	147
EN6C/17	6B30	22	30	2804	1901	903	150	144	3”	82,5	72	154,5
EN6C/19	6B30	22	30	2988	2085	903	150	144	3”	91,5	72	163,5
EN6C/21	6B35	26	35	2357	2269	988	150	144	3”	100,5	86	186,5
EN6C/23	6B35	26	35	3441	2453	988	150	144	3”	109,5	86	195,5
EN6C/25	6B40	30	40	3700	2637	1063	150	144	3”	118,5	92	210,5
EN6C/27	6B40	30	40	3884	2821	1063	150	144	3”	127,5	92	219,5
EN6C/29	8B50	37	50	-	3009	1130	185	185	3”	136,5	155	290,5
EN6C/31	8B50	37	50	-	3189	1130	185	185	3”	145,5	155	300,5

EN6C

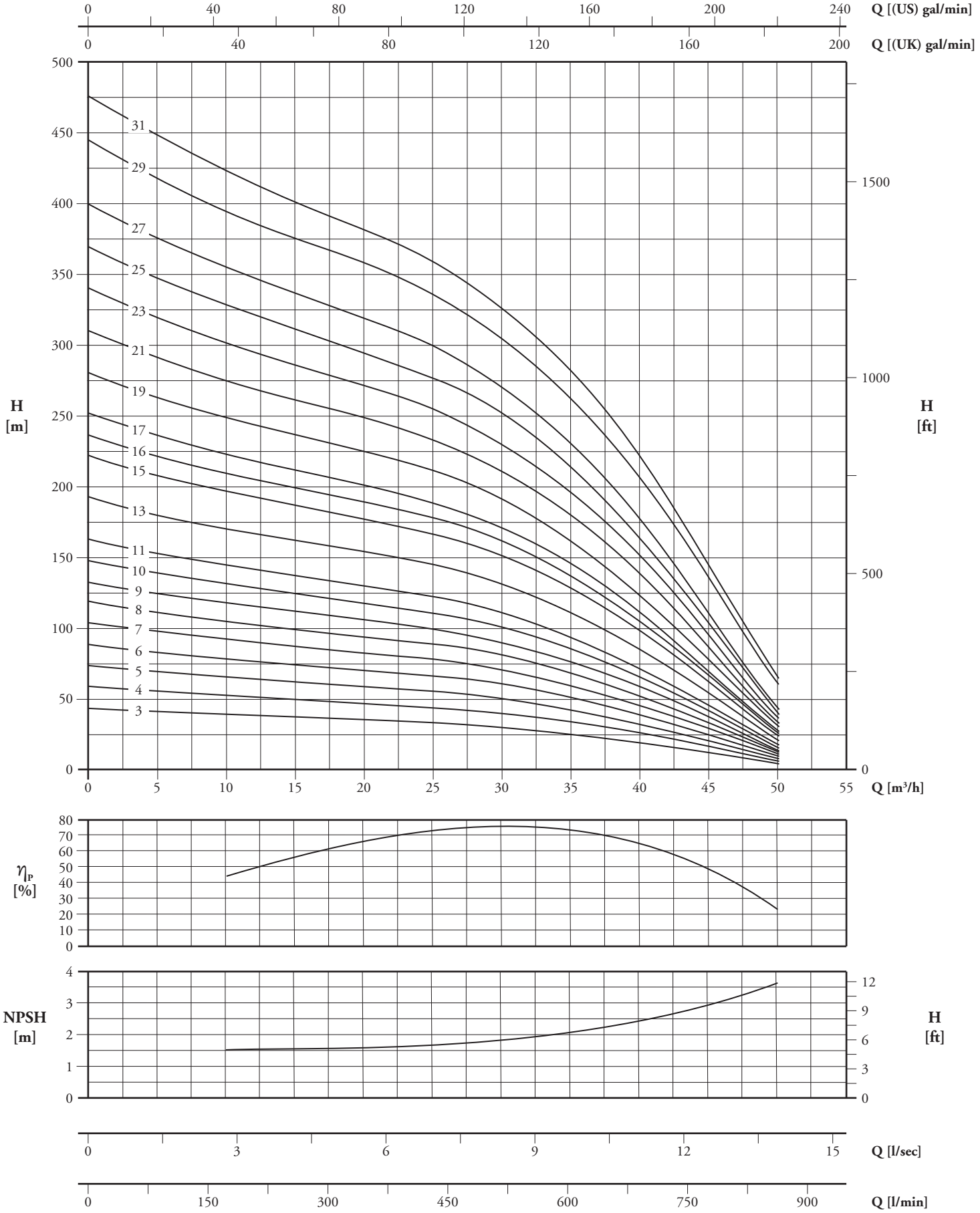

η_P [%] - **rendimento a 1 stadio** - 1 stage efficiency - rendement 1 étage

2900 giri/min. r.p.m. tours/min. E6A

Elettropompe sommerse semiassiali
Mixed flow electric submersible pumps
Electropompes immergées demi-axiales

PUMP + MOTOR	Q									
	m³/h	0	5	10	15	20	25	30	32,5	35
	l/sec	0	1,39	2,78	4,17	5,56	6,94	8,33	9,03	9,72
	l/min	0	83,3	167	250	333	417	500	542	583
E6A/4 + 6B5	H [m]	60	57	54	51	48	42	33	27	21
E6A/5 + 6B7		76	72	68	64	60	53	41	34	26
E6A/6 + 6B10		91	86	81	77	71	63	49	41	31
E6A/7 + 6B10		106	100	95	90	83	74	57	48	36
E6A/8 + 6B12		121	115	108	102	95	84	66	54	42
E6A/9 + 6B12		136	129	122	115	107	95	74	61	47
E6A/10 + 6B15		151	144	136	128	119	106	82	68	52
E6A/12 + 6B20		181	172	163	154	143	127	98	82	62
E6A/14 + 6B20		211	201	190	179	167	148	115	95	73
E6A/16 + 6B25		242	230	217	205	190	169	131	109	83
E6A/18 + 6B25		272	258	244	230	214	190	148	122	94
E6A/20 + 6B30		302	287	271	256	238	211	164	136	104
E6A/21 + 6B30		317	301	285	269	250	222	172	143	109
E6A/23 + 6B35		347	330	312	294	274	243	189	156	120
E6A/24 + 6B35		362	344	325	307	286	253	197	163	125
E6A/26 + 6B40		393	373	352	333	309	274	213	177	135
E6A/28 + 6B40		423	402	379	358	333	295	230	190	146
E6A/30 + 8B50		462	446	422	399	372	332	264	222	174
E6A/33 + 8B50		508	490	464	439	409	365	290	244	191
E6A/37 + 8B60		570	549	520	492	459	409	326	274	215
E6A/41 + 8B60		631	609	576	545	508	453	361	303	238

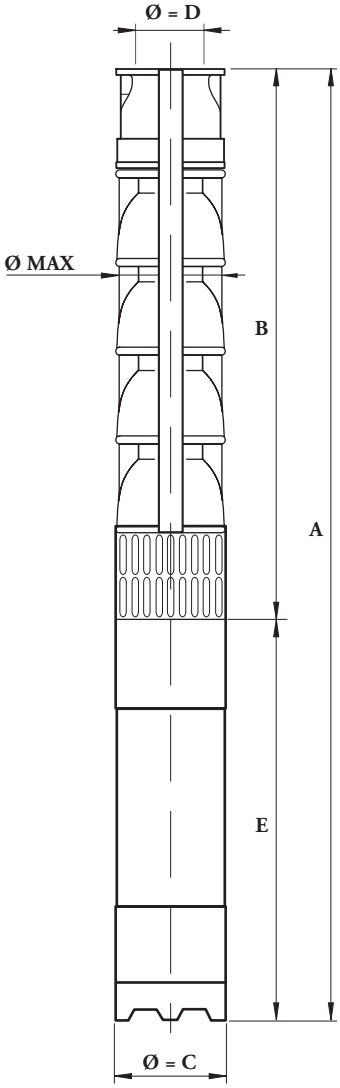

PUMP	MOTOR	P2		A	B	E	Ø MAX	C	D GAS	kg		
		kW	CV							PUMP	MOTOR	TOTAL
E6A/4	6B5	4	5,5	1258	705	553	150	144	3”	28	37	65
E6A/5	6B7	5,5	7,5	1360	797	563	150	144	3”	33	38	70
E6A/6	6B10	7,5	10	1482	889	593	150	144	3”	38	40	78
E6A/7	6B10	7,5	10	1574	981	593	150	144	3”	43	40	83
E6A/8	6B12	9,2	12,5	1706	1073	633	150	144	3”	48	43,5	91,5
E6A/9	6B12	9,2	12,5	1798	1165	633	150	144	3”	53	43,5	96,5
E6A/10	6B15	11	15	1930	1257	673	150	144	3”	58	54	112
E6A/12	6B20	15	20	2164	1441	723	150	144	3”	68	57	125
E6A/14	6B20	15	20	2348	1625	723	150	144	3”	78	57	135
E6A/16	6B25	18,5	25	2627	1809	818	150	144	3”	88	69	157
E6A/18	6B25	18,5	25	2811	1993	818	150	144	3”	98	69	167
E6A/20	6B30	22	30	3080	2177	903	150	144	3”	108	72	180
E6A/21	6B30	22	30	9172	2269	903	150	144	3”	113	72	185
E6A/23	6B35	26	35	3441	2453	988	150	144	3”	123	86	209
E6A/24	6B35	26	35	3533	2545	988	150	144	3”	128	86	214
E6A/26	6B40	30	40	3792	2729	1063	150	144	3”	138	92	280
E6A/28	6B40	30	40	3976	2913	1063	150	144	3”	148	92	240
E6A/30	8B50	37	50	4227	3097	1130	185	185	3”	158	155	313
E6A/33	8B50	37	50	4503	3373	1130	185	185	3”	173	155	328
E6A/37	8B60	45	60	4971	3741	1230	185	185	3”	183	170	353
E6A/41	8B60	45	60	5339	4109	1230	185	185	3”	198	170	368

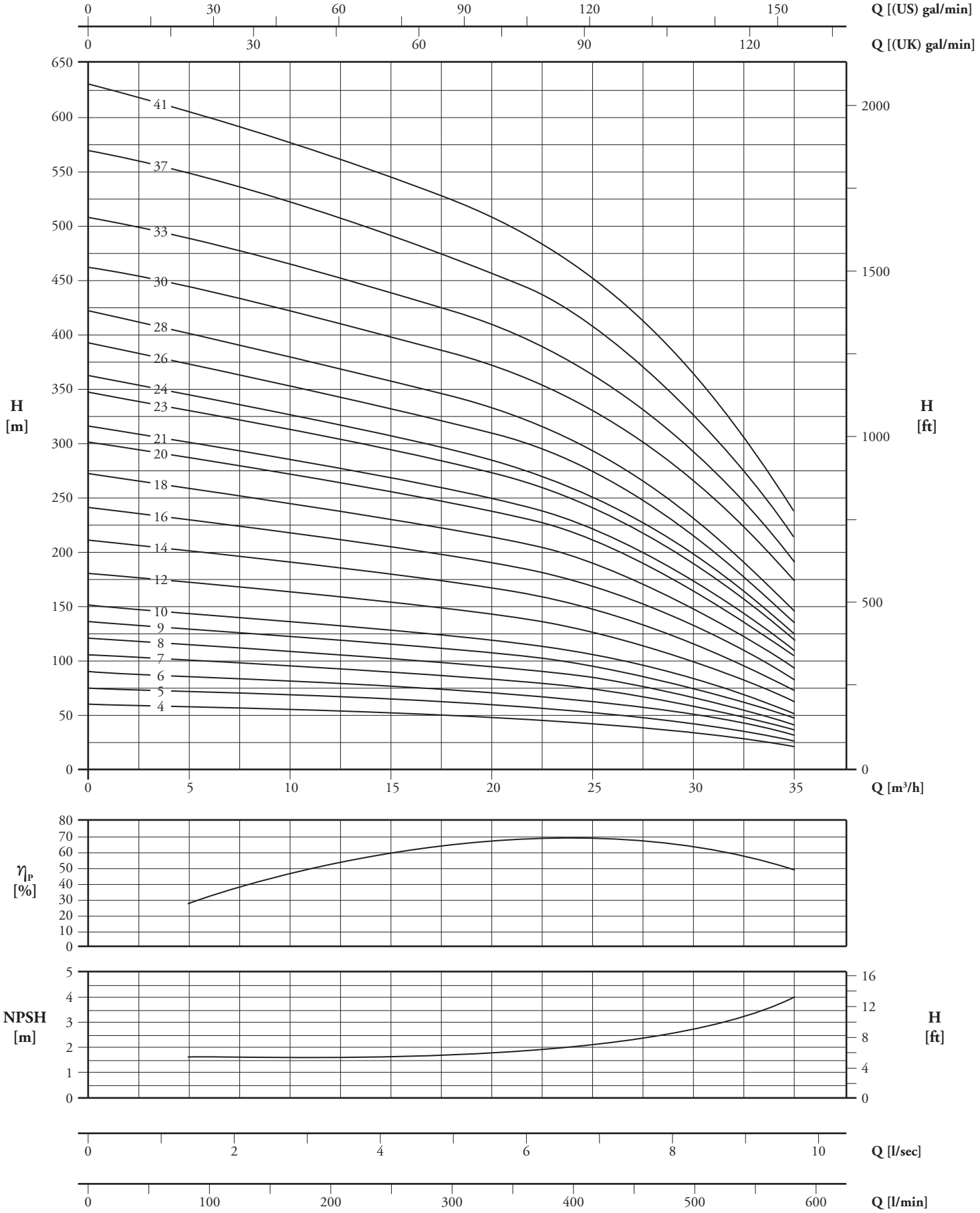

η_P [%] - **rendimento a 1 stadio** - 1 stage efficiency - rendement 1 étage

2900 giri/min. r.p.m. tours/min. E6B

Elettropompe sommerse semiassiali
Mixed flow electric submersible pumps
Electropompes immergées demi-axiales

PUMP + MOTOR	Q									
	m³/h	0	5	10	15	20	25	30	35	37,5
	l/sec	0	1,39	2,78	4,17	5,56	6,94	8,33	9,72	10,4
	l/min	0	83,3	167	250	333	417	500	583	625
E6B/4 + 6B5	H [m]	56	54	52	47	41	34	26	15	10
E6B/5 + 6B7		71	68	65	59	52	43	32	19	12
E6B/6 + 6B7		85	81	77	71	62	52	39	23	14
E6B/7 + 6B10		99	95	90	83	72	60	45	27	17
E6B/8 + 6B10		113	108	103	94	83	69	52	30	19
E6B/9 + 6B12		127	122	116	106	93	77	58	34	22
E6B/10 + 6B12		141	136	129	118	104	86	65	38	24
E6B/11 + 6B15		155	149	142	130	114	95	71	42	26
E6B/12 + 6B15		169	163	155	142	124	103	77	46	29
E6B/14 + 6B20		197	190	181	165	145	120	90	53	34
E6B/16 + 6B20		226	217	206	189	166	138	103	61	38
E6B/18 + 6B25		254	244	232	212	186	155	116	68	43
E6B/21 + 6B25		296	285	271	248	217	181	135	80	50
E6B/23 + 6B30		324	312	297	271	238	198	148	87	55
E6B/25 + 6B30		353	339	323	295	259	215	161	95	60
E6B/27 + 6B35		381	366	348	319	279	232	174	103	65
E6B/29 + 6B35		409	393	374	342	300	249	187	110	70
E6B/31 + 6B40		437	420	400	366	321	267	200	118	74
E6B/34 + 6B40		479	461	439	401	352	292	219	129	82
E6B/36 + 8B50		526	506	482	441	391	328	250	155	101
E6B/39 + 8B50		569	548	523	478	423	355	271	168	109
E6B/43 + 8B60		628	604	576	527	467	391	299	185	120
E6B/48 + 8B60		701	674	643	588	521	437	334	206	134

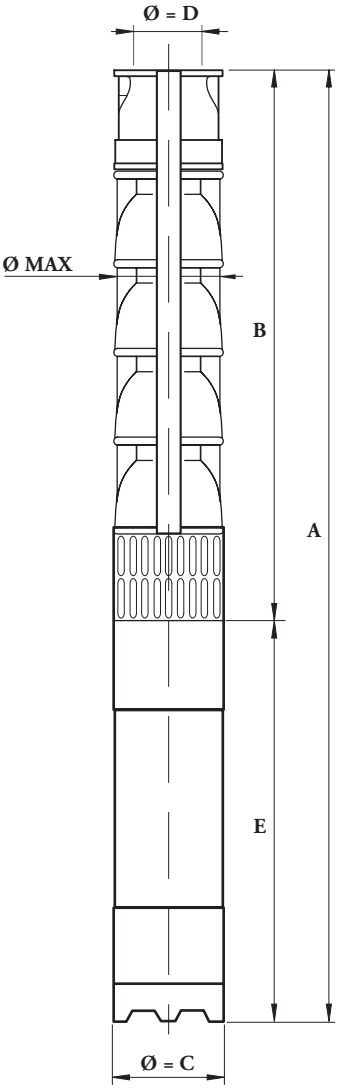

PUMP	MOTOR	P2		A	B	E	Ø MAX	C	D GAS	kg		
		kW	CV							PUMP	MOTOR	TOTAL
E6B/4	6B5	4	5,5	1258	705	553	150	144	3”	28	37	65
E6B/5	6B7	5,5	7,5	1360	797	563	150	144	3”	33	38	71
E6B/6	6B7	5,5	7,5	1452	889	563	150	144	3”	38	38	76
E6B/7	6B10	7,5	10	1574	981	593	150	144	3”	43	40	83
E6B/8	6B10	7,5	10	1666	1073	593	150	144	3”	48	40	88
E6B/9	6B12	9,2	12,5	1798	1165	633	150	144	3”	53	43,5	96,5
E6B/10	6B12	9,2	12,5	1890	1257	633	150	144	3”	58	43,5	101,5
E6B/11	6B15	11	15	2022	1349	673	150	144	3”	63	54	117
E6B/12	6B15	11	15	2114	1441	673	150	144	3”	68	54	122
E6B/14	6B20	15	20	2348	1625	723	150	144	3”	78	57	135
E6B/16	6B20	15	20	2532	1809	723	150	144	3”	88	57	145
E6B/18	6B25	18,5	25	2811	1993	818	150	144	3”	98	69	167
E6B/21	6B25	18,5	25	3087	2269	818	150	144	3”	113	69	182
E6B/23	6B30	22	30	3356	2453	903	150	144	3”	123	72	195
E6B/25	6B30	22	30	3540	2637	903	150	144	3”	133	72	205
E6B/27	6B35	26	35	3809	2821	988	150	144	3”	143	86	229
E6B/29	6B35	26	35	3993	3005	988	150	144	3”	153	86	239
E6B/31	6B40	30	40	4252	3189	1063	150	144	3”	163	92	255
E6B/34	6B40	30	40	4528	3465	1063	150	144	3”	178	92	270
E6B/36	8B50	37	50	4779	3649	1130	150	144	3”	188	155	343
E6B/39	8B50	37	50	5055	3925	1130	185	185	3”	203	155	358
E6B/43	8B60	45	60	5523	4293	1230	185	185	3”	223	170	393
E6B/48	8B60	45	60	5983	4753	1230	185	185	3”	248	170	418

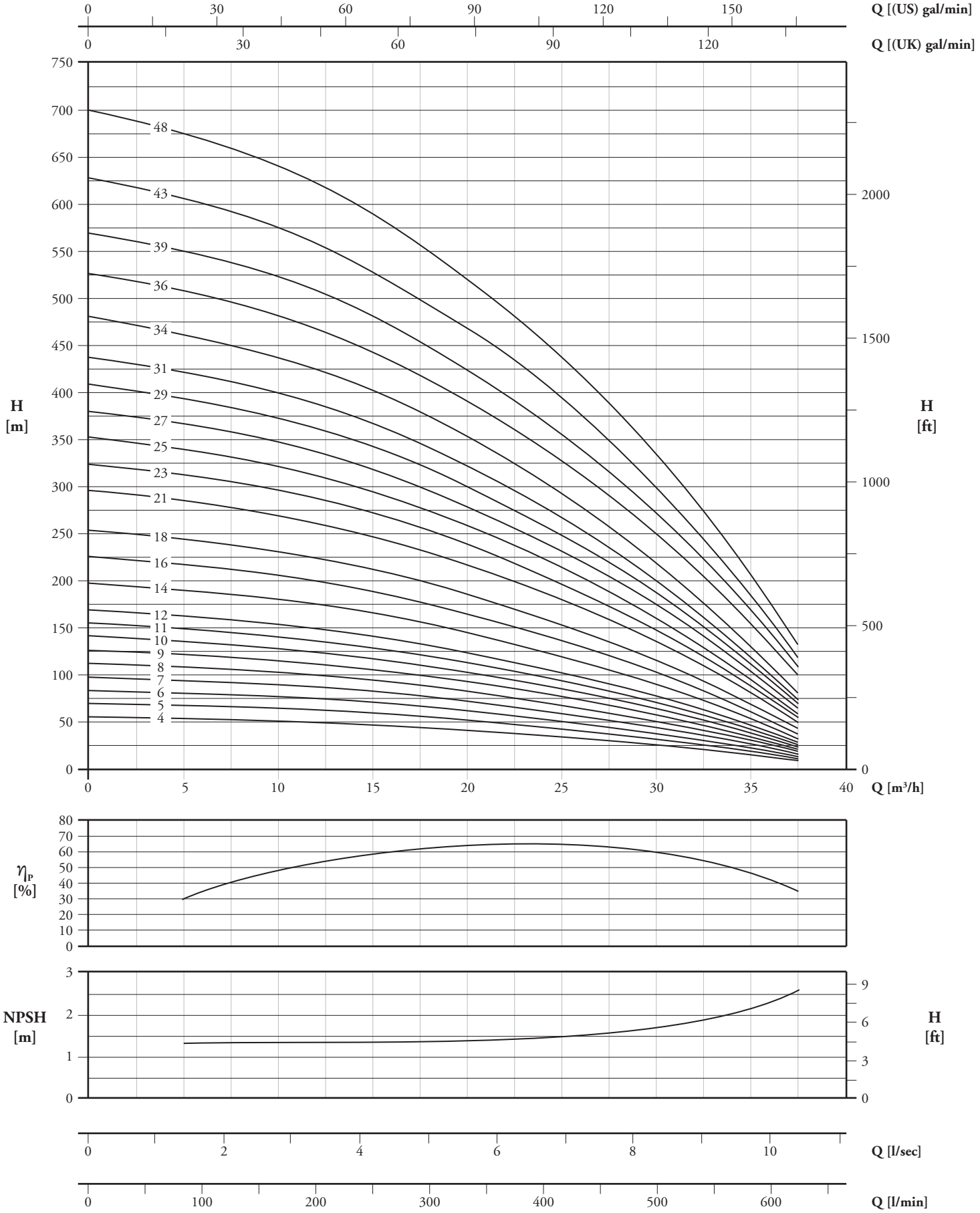

η_P [%] - **rendimento a 1 stadio** - 1 stage efficiency - rendement 1 étage

2900 giri/min. r.p.m. tours/min. E6C

Elettropompe sommerse semiassiali
Mixed flow electric submersible pumps
Electropompes immergées demi-axiales

PUMP + MOTOR	Q									
	m³/h	0	10	20	25	30	35	40	45	50
	l/sec	0	2,78	5,56	6,94	8,33	9,72	11,1	12,5	13,9
	l/min	0	167	333	417	500	583	667	750	833
E6C/4 + 6B5	H [m]	56	51	45	42	38	33	27	20	13
E6C/5 + 6B7		70	64	57	53	48	42	34	26	17
E6C/6 + 6B10		84	76	68	64	58	50	41	31	20
E6C/7 + 6B10		98	89	79	74	67	58	48	36	23
E6C/8 + 6B12		112	102	91	85	77	67	54	41	26
E6C/9 + 6B12		126	114	102	95	86	75	61	46	30
E6C/10 + 6B15		140	127	114	106	96	84	68	51	33
E6C/11 + 6B20		154	140	125	117	106	92	75	56	36
E6C/13 + 6B20		182	165	148	138	125	109	88	66	43
E6C/14 + 6B25		196	178	159	148	134	117	95	71	46
E6C/16 + 6B25		224	203	182	170	154	134	109	82	53
E6C/18 + 6B30		252	229	204	191	173	150	122	92	59
E6C/20 + 6B30		280	254	227	212	192	167	136	102	66
E6C/21 + 6B35		294	267	238	223	202	175	143	107	69
E6C/23 + 6B35		322	292	261	244	221	192	156	117	76
E6C/25 + 6B40		350	318	284	265	240	209	170	128	83
E6C/27 + 6B40		378	343	306	286	259	225	184	138	89
E6C/29 + 8B50		419	383	342	320	291	255	212	161	109
E6C/31 + 8B50		448	409	366	343	312	273	226	172	116
E6C/34 + 8B60		491	449	401	376	342	299	248	189	128
E6C/38 + 8B60		549	502	448	420	382	334	277	211	143

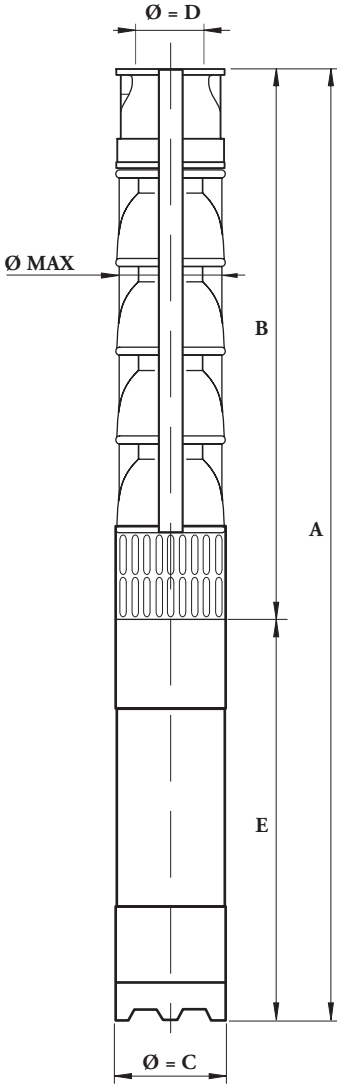

PUMP	MOTOR	P2		A	B	E	Ø MAX	C	D GAS	kg		
		kW	CV							PUMP	MOTOR	TOTAL
E6C/4	6B5	4	5,5	1258	705	553	150	144	3”	28	37	65
E6C/5	6B7	5,5	7,5	1360	797	563	150	144	3”	33	38	71
E6C/6	6B10	7,5	10	1482	889	593	150	144	3”	38	40	78
E6C/7	6B10	7,5	10	1574	981	593	150	144	3”	43	40	83
E6C/8	6B12	9,2	12,5	1706	1073	633	150	144	3”	48	43,5	91,5
E6C/9	6B12	9,2	12,5	1798	1165	633	150	144	3”	53	43,5	96,5
E6C/10	6B15	11	15	1930	1257	673	150	144	3”	58	54	112
E6C/11	6B20	15	20	2072	1349	723	150	144	3”	63	57	120
E6C/13	6B20	15	20	2256	1533	723	150	144	3”	73	57	148
E6C/14	6B25	18,5	25	2443	1625	818	150	144	3”	78	69	147
E6C/16	6B25	18,5	25	2627	1809	818	150	144	3”	88	69	157
E6C/18	6B30	22	30	2896	1993	903	150	144	3”	98	72	170
E6C/20	6B30	22	30	3080	2177	903	150	144	3”	108	72	180
E6C/21	6B35	26	35	3257	2269	988	150	144	3”	113	86	199
E6C/23	6B35	26	35	3441	2453	988	150	144	3”	123	86	209
E6C/25	6B40	30	40	3700	2673	1063	150	144	3”	133	92	225
E6C/27	6B40	30	40	3884	2821	1063	150	144	3”	143	92	235
E6C/29	8B50	37	50	4135	3005	1130	185	185	3”	153	155	308
E6C/31	8B50	37	50	4319	3189	1130	185	185	3”	163	155	318
E6C/34	8B60	45	60	4695	3465	1230	185	185	3”	178	170	348
E6C/38	8B60	45	60	5063	3833	1230	185	185	3”	198	170	368

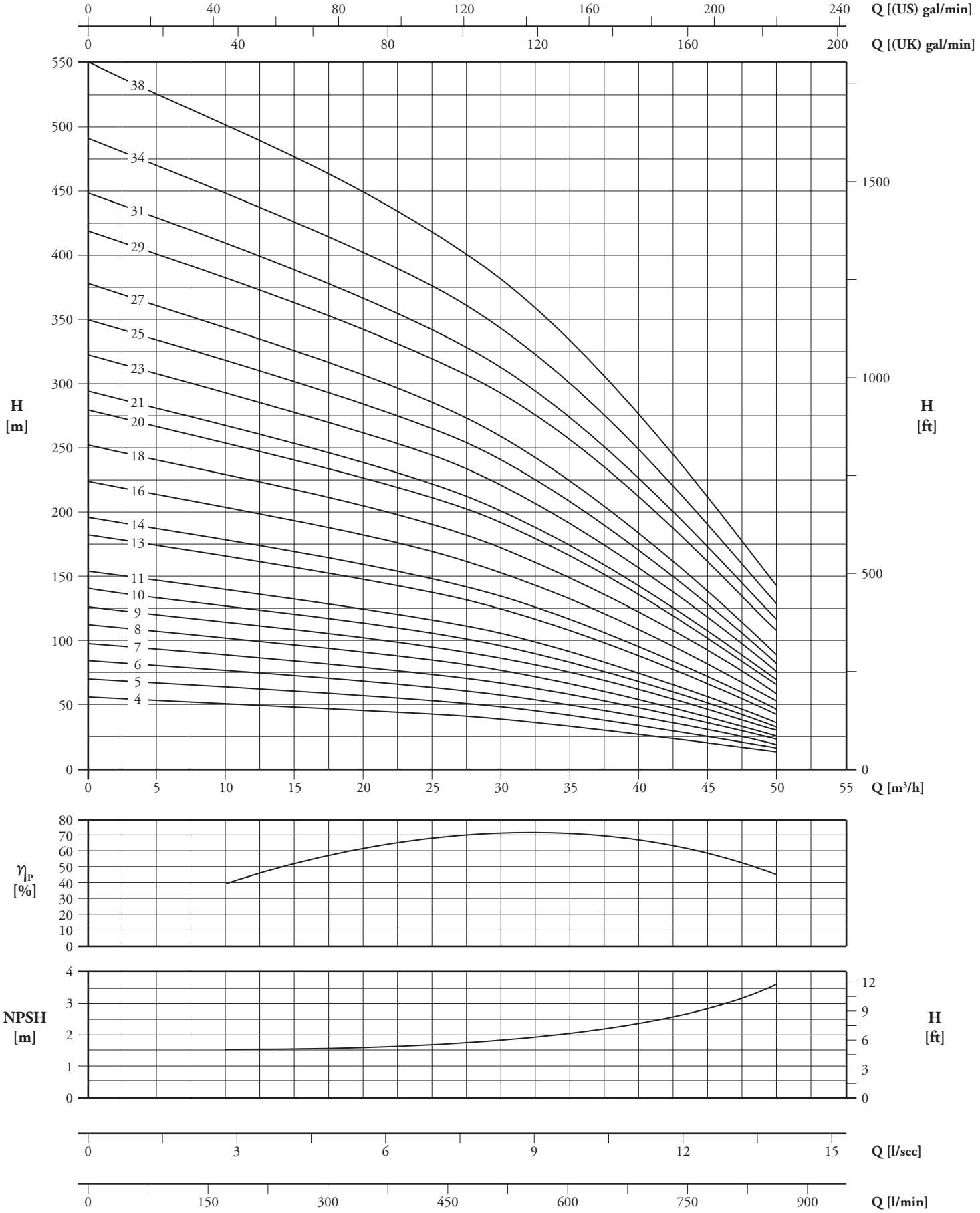

η_P [%] - **rendimento a 1 stadio** - 1 stage efficiency - rendement 1 étage

2900 giri/min. r.p.m. tours/min. E6D

Elettropompe sommerse semiassiali
Mixed flow electric submersible pumps
Electropompes immergées demi-axiales

PUMP + MOTOR	Q									
	m³/h	0	10	20	30	40	45	50	55	60
	l/sec	0	2,78	5,56	8,33	11,1	12,5	13,9	15,28	16,67
	l/min	0	167	333	500	667	750	833	917	1000
E6D/3 + 6B7	H [m]	47	44	40	35	29	26	22	18	14
E6D/4 + 6B10		62	58	53	47	39	34	29	24	18
E6D/5 + 6B12		78	73	66	59	49	43	37	30	23
E6D/6 + 6B15		94	87	79	71	59	52	44	36	28
E6D/7 + 6B15		109	102	92	82	69	60	51	42	32
E6D/8 + 6B20		125	116	106	94	78	69	59	48	37
E6D/9 + 6B20		140	131	119	106	88	77	66	54	41
E6D/10 + 6B25		156	146	132	118	98	86	74	60	46
E6D/11 + 6B25		172	160	145	129	108	95	81	66	51
E6D/12 + 6B30		187	175	158	141	118	103	88	72	55
E6D/13 + 6B30		203	189	172	153	127	112	96	78	60
E6D/14 + 6B35		218	204	185	165	137	120	103	84	64
E6D/16 + 6B35		250	233	211	188	157	138	118	96	74
E6D/17 + 6B40		265	247	224	200	167	146	125	102	78
E6D/18 + 6B40		281	262	238	212	176	155	132	108	83
E6D/19 + 8B50		307	287	261	233	196	173	149	124	96
E6D/21 + 8B50		339	317	289	257	216	191	165	137	106
E6D/23 + 8B60		371	347	316	282	237	209	181	150	116
E6D/26 + 8B60		420	393	358	319	268	237	204	169	131

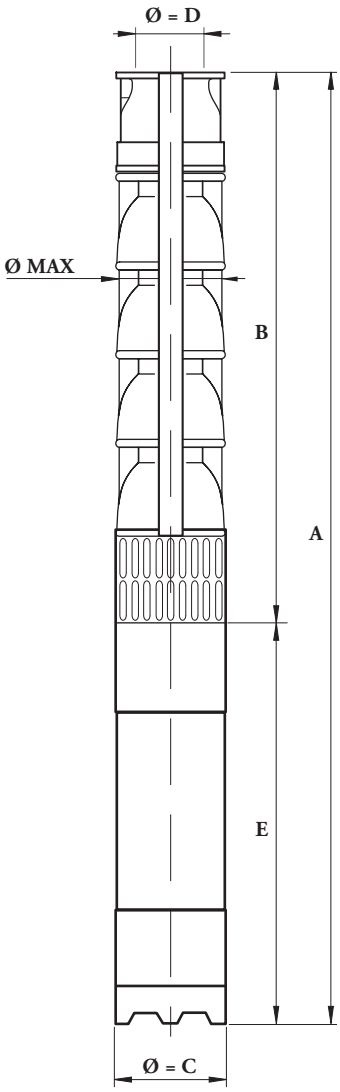

PUMP	MOTOR	P2		A	B	E	Ø MAX	C	D GAS	kg		
		kW	CV							PUMP	MOTOR	TOTAL
E6D/3	6B7	5,5	7,5	1176	613	563	150	144	3”	23	38	61
E6D/4	6B10	7,5	10	1298	705	593	150	144	3”	28	40	68
E6D/5	6B12	9,2	12,5	1430	797	633	150	144	3”	33	43,5	76,5
E6D/6	6B15	11	15	1562	889	673	150	144	3”	38	54	92
E6D/7	6B15	11	15	1654	981	673	150	144	3”	43	54	97
E6D/8	6B20	15	20	1796	1073	723	150	144	3”	48	57	105
E6D/9	6B20	15	20	1888	1165	723	150	144	3”	53	57	110
E6D/10	6B25	18,5	25	2075	1257	818	150	144	3”	58	69	127
E6D/11	6B25	18,5	25	2167	1349	818	150	144	3”	63	69	132
E6D/12	6B30	22	30	2344	1441	903	150	144	3”	68	72	140
E6D/13	6B30	22	30	2436	1533	903	150	144	3”	73	72	145
E6D/14	6B35	26	35	2613	1625	988	150	144	3”	78	86	164
E6D/16	6B35	26	35	2797	1809	988	150	144	3”	88	86	174
E6D/17	6B40	30	40	2964	1901	1063	150	144	3”	93	92	185
E6D/18	6B40	30	40	3056	1993	1063	150	144	3”	98	92	190
E6D/19	8B50	37	50	3215	2085	1130	185	185	3”	103	155	258
E6D/21	8B50	37	50	3399	2269	1130	185	185	3”	113	155	268
E6D/23	8B60	45	60	3683	2453	1230	185	185	3”	123	170	293
E6D/26	8B60	45	60	3959	2729	1230	185	185	3”	138	170	308

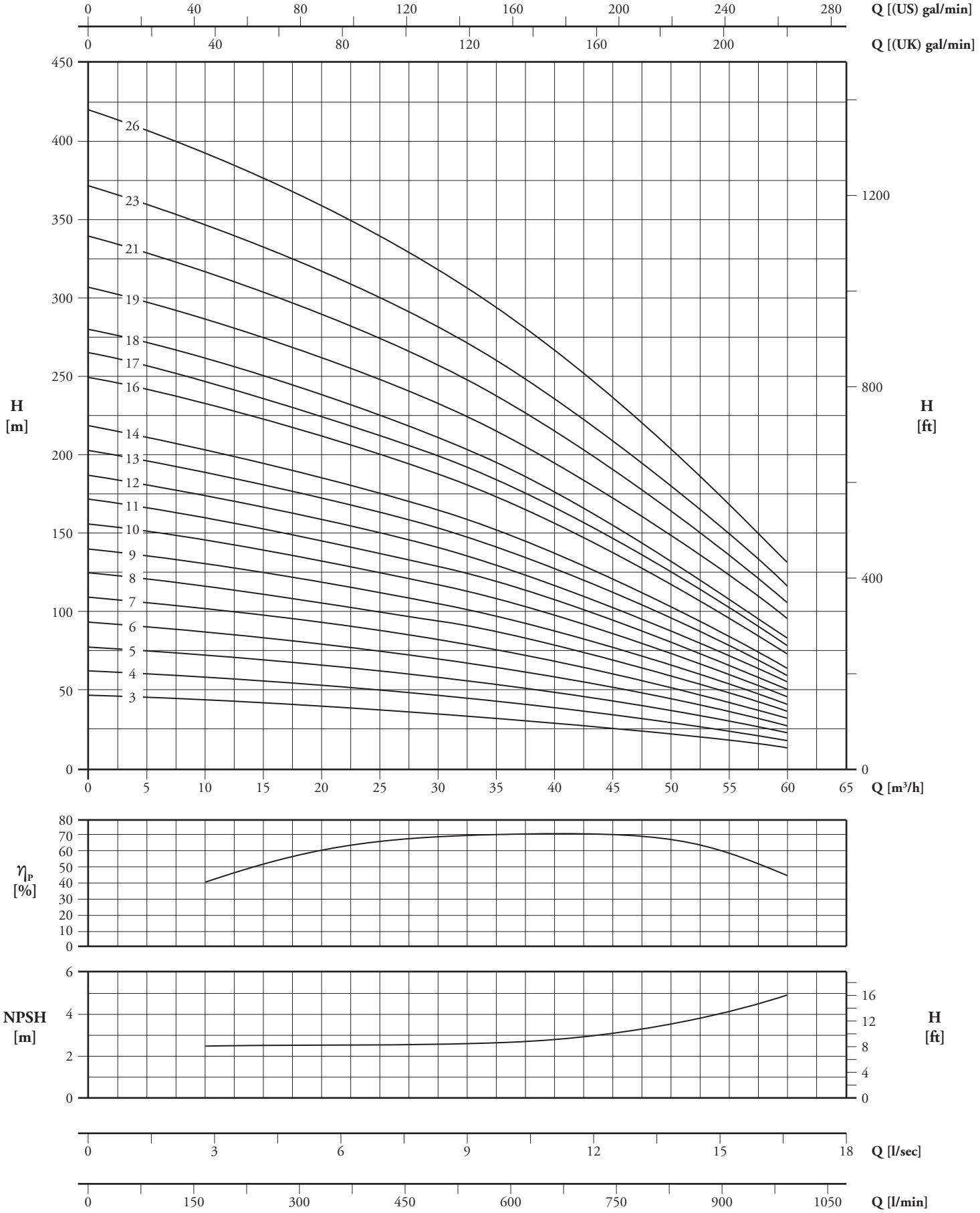

η_P [%] - **rendimento a 1 stadio** - 1 stage efficiency - rendement 1 étage

2900 giri/min. r.p.m. tours/min. E6E

Elettropompe sommerse semiassiali
Mixed flow electric submersible pumps
Electropompes immergées demi-axiales

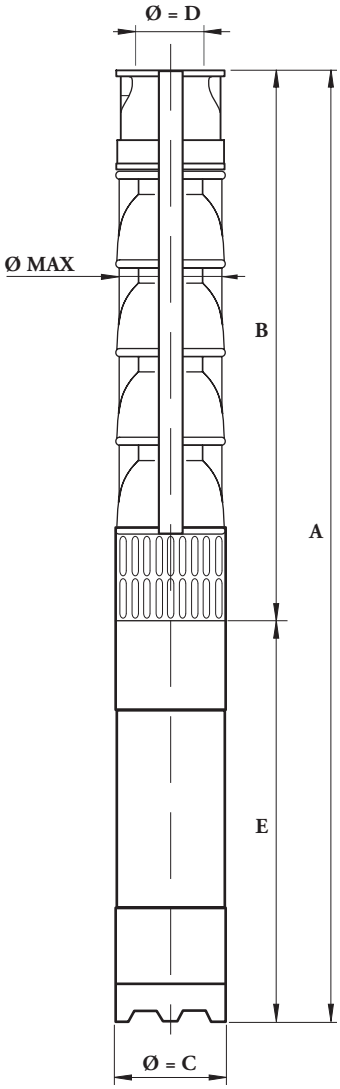

PUMP + MOTOR	Q									
	m³/h	0	10	20	30	40	50	60	65	70
	l/sec	0	2,78	5,56	8,33	11,1	13,9	16,7	18,1	19,4
	l/min	0	167	333	500	667	833	1000	1083	1167
E6E/3 + 6B10	H [m]	44	41	39	37	34	29	23	20	17
E6E/4 + 6B12		58	55	52	49	45	39	31	27	22
E6E/5 + 6B15		73	69	65	61	56	49	39	33	28
E6E/6 + 6B20		87	83	78	74	67	59	47	40	33
E6E/7 + 6B20		102	96	91	86	78	68	54	47	39
E6E/8 + 6B25		116	110	104	98	90	78	62	53	44
E6E/9 + 6B25		131	124	117	110	101	88	70	60	50
E6E/10 + 6B30		145	138	130	123	112	98	78	67	55
E6E/11 + 6B30		160	151	143	135	123	107	85	73	61
E6E/12 + 6B35		174	165	156	147	134	117	93	80	66
E6E/13 + 6B35		189	179	169	159	146	127	101	86	72
E6E/14 + 6B40		203	193	182	172	157	137	109	93	77
E6E/15 + 6B40		218	206	195	184	168	146	116	100	83
E6E/16 + 8B50		240	228	215	204	187	164	132	114	96
E6E/18 + 8B50		270	257	242	230	211	185	149	129	108
E6E/20 + 8B60		300	285	269	255	234	205	165	143	120
E6E/22 + 8B60		330	314	296	281	257	226	182	157	132

PUMP	MOTOR	P2		A	B	E	Ø MAX	C	D GAS	kg		
		kW	CV							PUMP	MOTOR	TOTAL
E6E/3	6B10	7,5	10	1278	685	593	150	144	3”	27,5	40	67,5
E6E/4	6B12	9,2	12,5	1433	800	633	150	144	3”	33	43,5	76,5
E6E/5	6B15	11	15	1588	915	673	150	144	3”	38,5	54	92,5
E6E/6	6B20	15	20	1753	1030	723	150	144	3”	44	57	101
E6E/7	6B20	15	20	1868	1145	723	150	144	3”	49,5	57	106,5
E6E/8	6B25	18,5	25	2078	1260	818	150	144	3”	55	69	124
E6E/9	6B25	18,5	25	2193	1375	818	150	144	3”	60,5	69	129,5
E6E/10	6B30	22	30	2393	1490	903	150	144	3”	66	72	138
E6E/11	6B30	22	30	2508	1605	903	150	144	3”	71,5	72	143,5
E6E/12	6B35	26	35	2708	1720	988	150	144	3”	77	86	163
E6E/13	6B35	26	35	2843	1835	988	150	144	3”	82,5	86	168,5
E6E/14	6B40	30	40	3013	1950	1063	150	144	3”	88	92	180
E6E/15	6B40	30	40	3128	2065	1063	150	144	3”	93,5	92	145,5
E6E/16	8B50	37	50	3310	2180	1130	185	185	3”	99	155	254
E6E/18	8B50	37	50	3540	2410	1130	185	185	3”	110	155	265
E6E/20	8B60	45	60	3870	2640	1230	185	185	3”	121	170	291
E6E/22	8B60	45	60	4100	2870	1230	185	185	3”	131	170	301

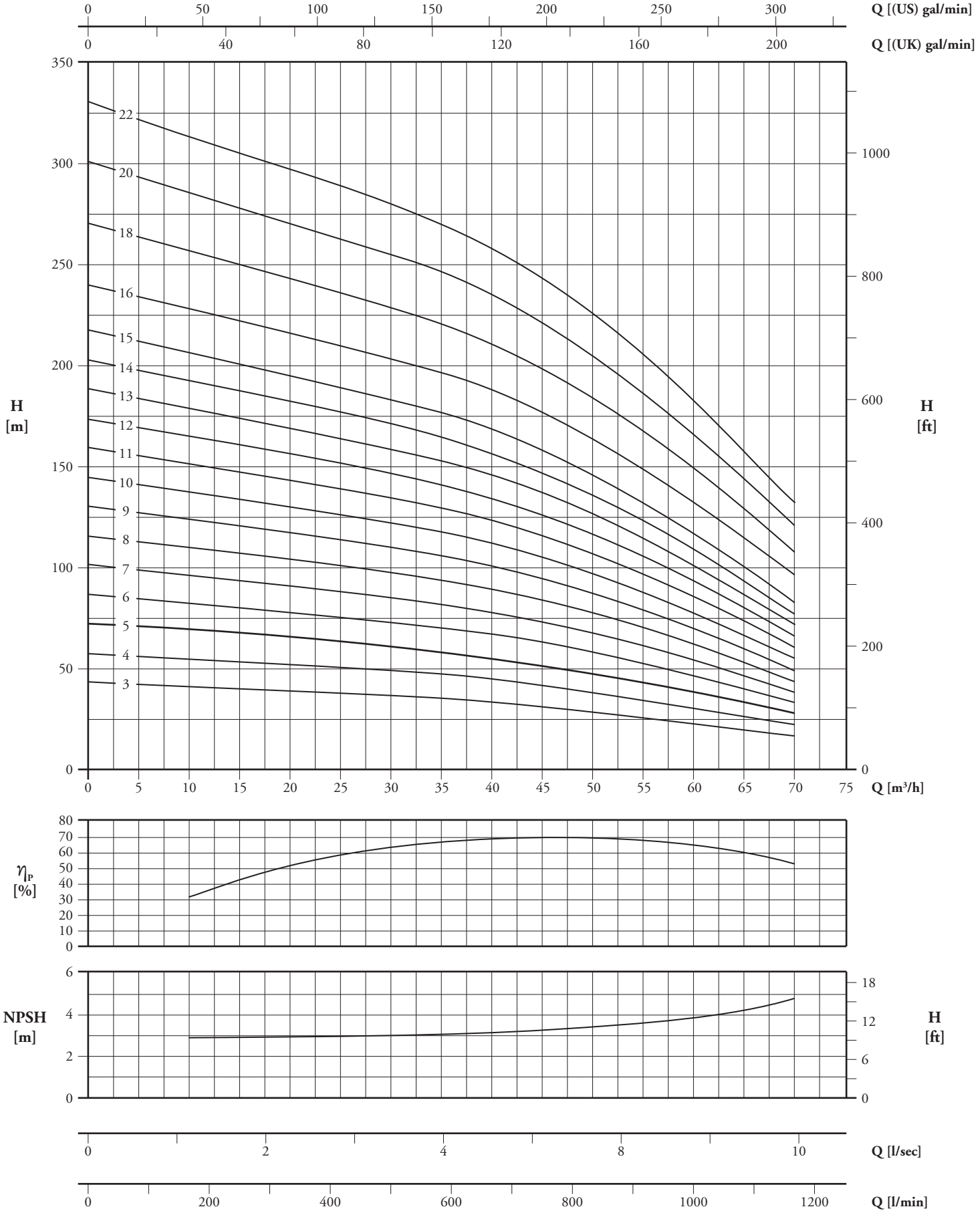

η_P [%] - **rendimento a 1 stadio** - 1 stage efficiency - rendement 1 étage

2900 giri/min. r.p.m. tours/min. RN8B

Elettropompe sommerse radiali
Radial electric submersible pumps
Electropompes immergées radiales

PUMP + MOTOR	Q									
	m³/h	0	10	20	30	35	40	45	50	55
	l/sec	0	2,78	5,56	8,33	9,72	11,1	12,5	13,9	15,3
	l/min	0	167	333	500	583	667	750	833	917
RN8B/2 + 6B7	H [m]	42	40	38	34	32	28	24	19	14
RN8B/3 + 6B10		63	60	57	51	47	42	36	29	20
RN8B/4 + 6B12		84	80	76	69	63	56	48	38	27
RN8B/5 + 6B15		105	101	95	86	79	70	60	48	34
RN8B/6 + 6B20		125	121	113	103	95	84	71	57	41
RN8B/7 + 6B20		146	141	132	120	110	98	83	67	48
RN8B/8 + 6B25		167	161	151	137	126	112	95	76	54
RN8B/9 + 6B30		188	181	170	154	142	126	107	86	61
RN8B/10 + 6B30		209	201	189	172	158	140	119	95	68
RN8B/11 + 6B35		230	221	208	189	173	154	131	105	75
RN8B/12 + 6B35		251	241	227	206	189	168	143	114	82
RN8B/13 + 6B40		272	261	246	223	205	182	155	124	88
RN8B/14 + 6B40		293	281	265	240	221	196	167	133	95
RN8B/15 + 8B50		326	312	295	268	248	221	191	155	116
RN8B/16 + 8B50		347	333	314	286	264	236	203	165	123
RN8B/18 + 8B60		391	374	354	321	297	266	229	185	139
RN8B/20 + 8B60		434	416	393	357	330	295	254	206	154
RN8B/22 + 8B75		477	458	432	393	363	325	279	227	169
RN8B/24 + 8B75		521	499	472	428	396	354	305	247	185
RN8B/26 + 8B90		564	541	511	464	429	384	330	268	200
RN8B/29 + 8B90		629	603	570	518	479	428	368	299	223
RN8B/31 + 8B100		673	645	609	553	512	457	394	319	239
RN8B/33 + 8B100		716	686	648	589	545	487	419	340	254
RN8B/36 + 8B125		781	749	707	643	594	531	457	371	277

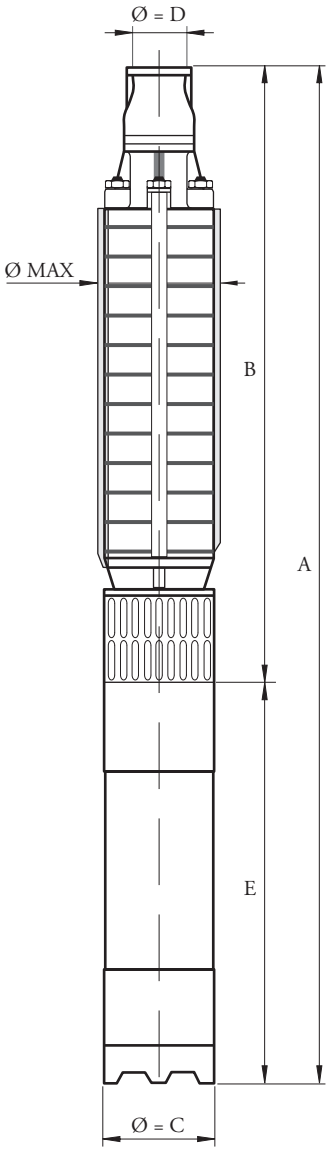

PUMP	MOTOR	P2		A	B	E	Ø MAX	C	D GAS	kg		
		kW	CV							PUMP	MOTOR	TOTAL
RN8B/2	6B7	5,5	7,5	1221	651	570	196	144	3”	41	40	81
RN8B/3	6B10	7,5	10	1316	716	600	196	144	3”	46	43	89
RN8B/4	6B12	9,2	12,5	1421	781	640	196	144	3”	51	47	98
RN8B/5	6B15	11	15	1526	846	680	196	144	3”	56	51	107
RN8B/6	6B20	15	20	1641	911	730	196	144	3”	61	54	115
RN8B/7	6B20	15	20	1706	976	730	196	144	3”	66	54	120
RN8B/8	6B25	18,5	25	1866	1041	825	196	144	3”	71	66	137
RN8B/9	6B30	22	30	2016	1106	910	196	144	3”	76	75	151
RN8B/10	6B30	22	30	2081	1171	910	196	144	3”	81	75	156
RN8B/11	6B35	26	35	2231	1236	995	196	144	3”	86	89	175
RN8B/12	6B35	26	35	2296	1301	995	196	144	3”	91	89	180
RN8B/13	6B40	30	40	2436	1366	1670	196	144	3”	96	95	191
RN8B/14	6B40	30	40	2901	1431	1070	196	144	3”	101	95	196
RN8B/15	8B50	37	50	2612	1496	1116	196	185	3”	106	155	261
RN8B/16	8B50	37	50	2677	1561	1116	196	185	3”	111	155	266
RN8B/18	8B60	45	60	2887	1691	1196	196	185	3”	121	170	291
RN8B/20	8B60	45	60	3112	1916	1196	196	185	3”	138	170	308
RN8B/22	8B75	55	75	3342	2046	1296	196	185	3”	148	191	339
RN8B/24	8B75	55	75	3472	2176	1296	196	185	3”	158	191	349
RN8B/26	8B90	66	90	3752	2306	1446	196	185	3”	168	219	387
RN8B/29	8B90	66	90	3447	2501	1446	196	185	3”	183	219	402
RN8B/31	8B100	75	100	4272	2726	1546	196	185	3”	205	229	434
RN8B/33	8B100	75	100	4402	2856	1546	196	185	3”	215	229	444
RN8B/36	8B125	92	125	4697	3051	1646	196	185	3”	230	258	488

RN8B

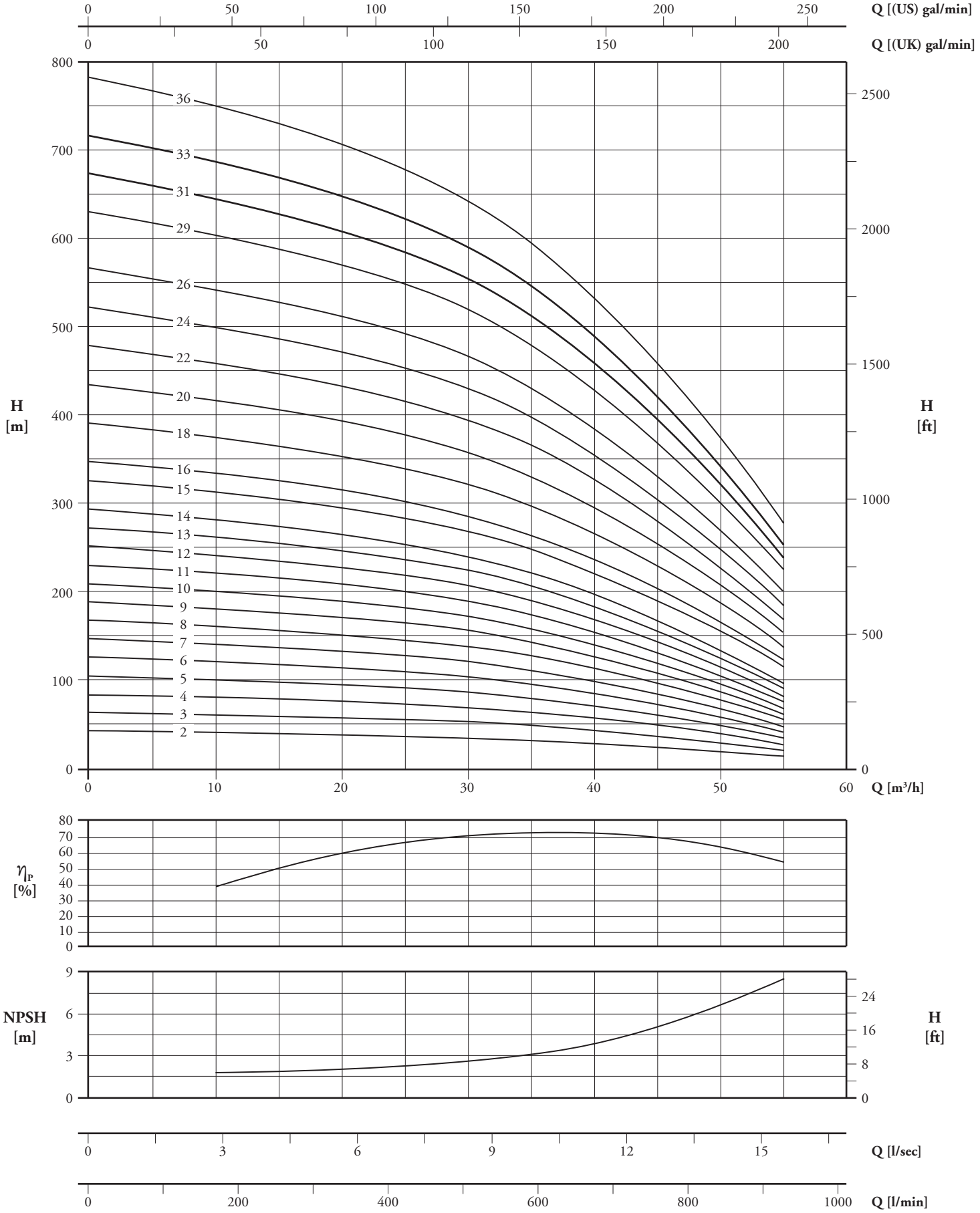

η_P [%] - **rendimento a 1 stadio** - 1 stage efficiency - rendement 1 étage

2900 giri/min. r.p.m. tours/min. RN8C

Elettropompe sommerse radiali
Radial electric submersible pumps
Electropompes immergées radiales

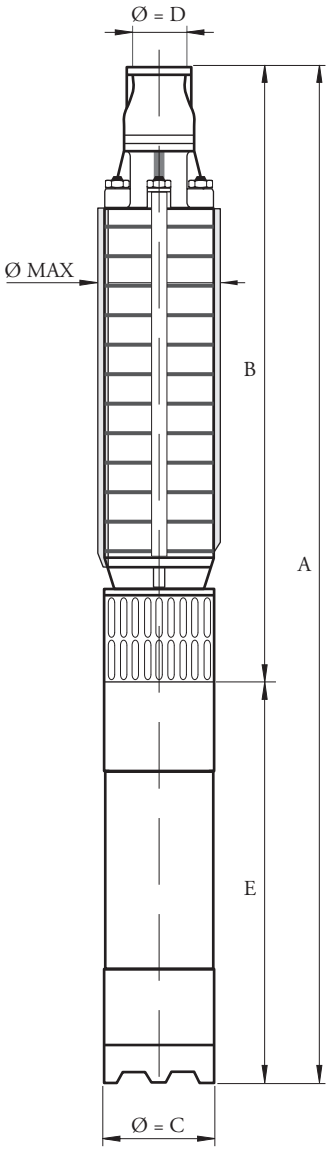

PUMP + MOTOR	Q									
	m³/h	0	10	20	30	40	50	60	70	75
	l/sec	0	2,78	5,56	8,33	11,1	13,9	16,7	19,4	20,8
	l/min	0	167	333	500	667	833	1000	1167	1250
RN8C/2 + 6B10	H [m]	48	46	43	40	37	32	26	19	15
RN8C/3 + 6B12		72	68	65	61	56	49	39	29	22
RN8C/4 + 6B20		96	91	86	81	74	65	53	38	29
RN8C/5 + 6B25		120	114	108	101	93	81	66	48	37
RN8C/6 + 6B25		143	137	129	121	112	97	79	57	44
RN8C/7 + 6B30		167	159	151	141	130	113	92	67	51
RN8C/8 + 6B35		191	182	172	162	149	130	105	76	58
RN8C/9 + 6B40		215	205	194	182	167	146	118	86	66
RN8C/10 + 8B50		248	236	223	210	194	170	140	103	81
RN8C/11 + 8B50		273	260	245	231	213	187	153	113	89
RN8C/12 + 8B60		298	283	268	252	232	204	167	124	97
RN8C/13 + 8B60		322	307	290	273	252	221	181	134	105
RN8C/15 + 8B75		372	354	335	315	290	255	209	155	122
RN8C/17 + 8B75		422	401	379	357	329	289	237	175	138
RN8C/18 + 8B90		446	425	401	378	348	306	251	185	146
RN8C/20 + 8B90		496	472	446	420	387	340	279	206	162
RN8C/21 + 8B100		521	496	468	441	406	357	293	216	170
RN8C/23 + 8B100		570	543	513	483	445	391	321	237	186
RN8C/25 + 8B125		620	590	558	525	484	425	349	258	203
RN8C/28 + 8B125		694	661	624	588	542	476	391	288	227

PUMP	MOTOR	P2		A	B	E	Ø MAX	C	D GAS	kg		
		kW	CV							PUMP	MOTOR	TOTAL
RN8C/2	6B10	7,5	10	1251	651	600	196	144	3”	41	43	84
RN8C/3	6B12	9,2	12	1356	716	640	196	144	3”	46	47	93
RN8C/4	6B20	15	20	1511	781	730	196	144	3”	51	54	105
RN8C/5	6B25	18,5	25	1671	846	825	196	144	3”	56	66	122
RN8C/6	6B25	18,5	25	1736	911	825	196	144	3”	61	66	127
RN8C/7	6B30	22	30	1886	976	910	196	144	3”	66	75	141
RN8C/8	6B35	26	35	2036	1041	995	196	144	3”	71	89	160
RN8C/9	6B40	30	40	2176	1106	1070	196	144	3”	76	95	171
RN8C/10	8B50	37	50	2287	1171	1116	196	185	3”	81	155	236
RN8C/11	8B50	37	50	2352	1236	1116	196	185	3”	86	155	241
RN8C/12	8B60	45	60	2497	1301	1196	196	185	3”	91	170	261
RN8C/13	8B60	45	60	2562	1366	1196	196	185	3”	96	170	266
RN8C/15	8B75	55	75	2792	1496	1296	196	185	3”	106	191	297
RN8C/17	8B75	55	75	2922	1626	1296	196	185	3”	116	191	307
RN8C/18	8B90	66	90	3137	1691	1446	196	185	3”	121	219	340
RN8C/20	8B90	66	90	3362	1916	1446	196	185	3”	138	219	357
RN8C/21	8B100	75	100	3527	1981	1546	196	185	3”	143	229	372
RN8C/23	8B100	75	100	3657	2111	1546	196	185	3”	153	229	382
RN8C/25	8B125	92	125	3887	2249	1646	196	185	3”	163	258	421
RN8C/28	8B125	92	125	4082	2436	1646	196	185	3”	178	258	436

RN8C

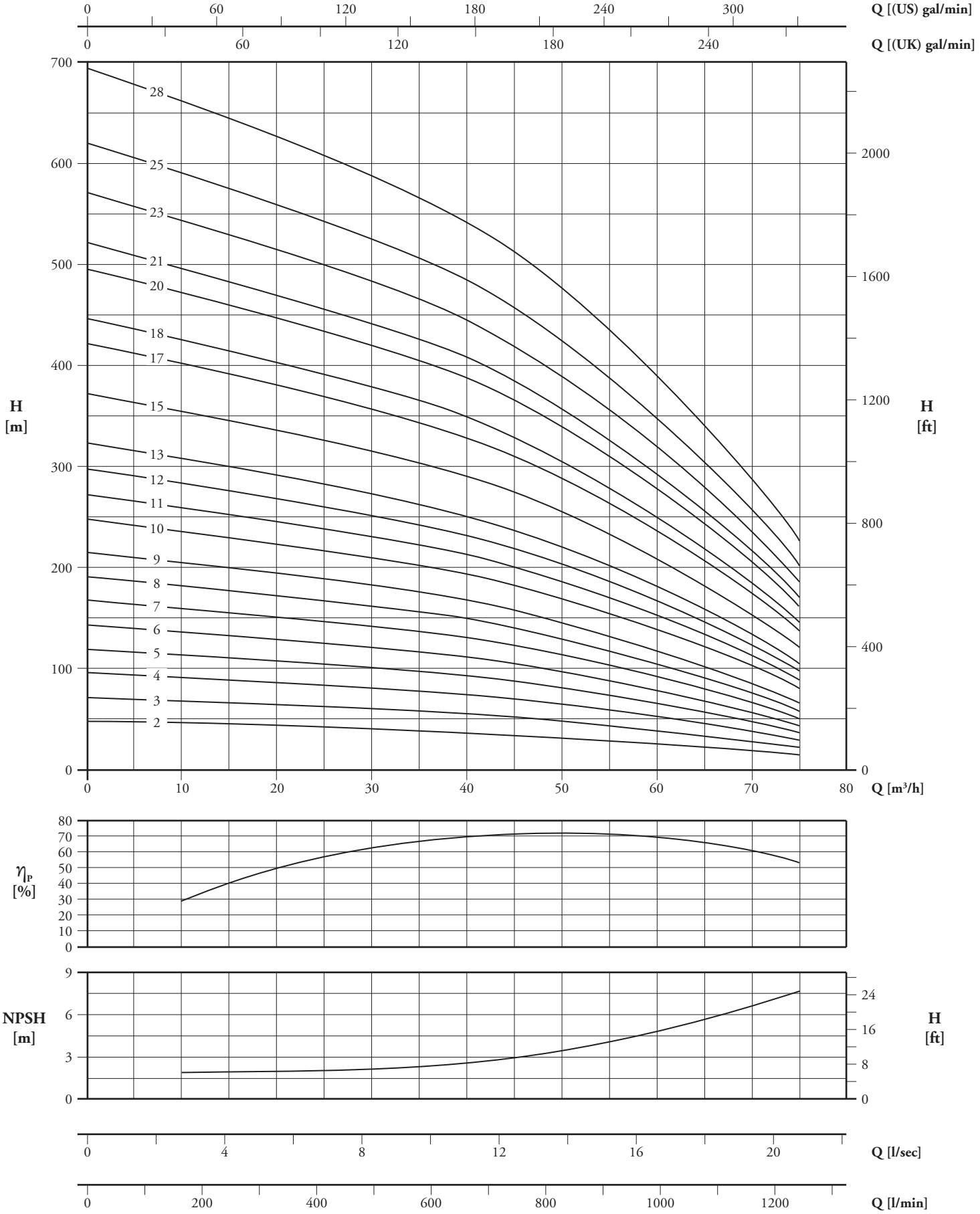

η_P [%] - **rendimento a 1 stadio** - 1 stage efficiency - rendement 1 étage

2900 giri/min. r.p.m. tours/min. RG8B

Elettropompe sommerse radiali
Radial electric submersible pumps
Electropompes immergées radiales

PUMP + MOTOR	Q									
	m³/h	0	10	20	30	35	40	45	50	55
	l/sec	0	2,78	5,56	8,33	9,72	11,1	12,5	13,9	15,3
	l/min	0	167	333	500	583	667	750	833	917
RG8B/2 + 6B7	H [m]	42	39	37	34	32	29	26	22	17
RG8B/3 + 6B10		63	59	55	52	48	44	39	32	25
RG8B/4 + 6B12		84	78	73	69	64	58	51	43	34
RG8B/5 + 6B15		105	98	92	86	81	73	64	54	42
RG8B/6 + 6B20		125	117	110	103	97	88	77	65	50
RG8B/7 + 6B20		146	137	128	120	113	102	90	76	59
RG8B/8 + 6B25		167	156	146	138	129	117	103	86	67
RG8B/9 + 6B30		188	176	165	155	145	131	116	97	76
RG8B/10 + 6B30		209	195	183	172	161	146	129	108	84
RG8B/11 + 6B35		230	215	201	189	177	161	141	119	92
RG8B/12 + 6B35		251	234	220	206	193	175	154	130	101
RG8B/13 + 6B40		272	254	238	224	209	190	167	140	109
RG8B/14 + 6B40		293	273	256	241	225	204	180	151	118
RG8B/15 + 8B50		324	302	285	267	252	230	204	174	141
RG8B/16 + 8B50		346	322	304	285	269	246	218	186	150
RG8B/18 + 8B60		389	363	342	320	302	276	245	209	169
RG8B/20 + 8B60		432	403	380	356	336	307	272	232	188
RG8B/22 + 8B75		475	443	418	392	370	338	299	255	207
RG8B/24 + 8B75		518	484	456	427	403	368	326	278	226
RG8B/26 + 8B90		562	524	494	463	437	399	354	302	244
RG8B/29 + 8B90		626	584	551	516	487	445	394	336	273
RG8B/31 + 8B100		670	625	589	552	521	476	422	360	291
RG8B/33 + 8B100		713	665	627	587	554	507	449	383	310
RG8B/36 + 8B125		778	725	684	641	605	553	490	418	338

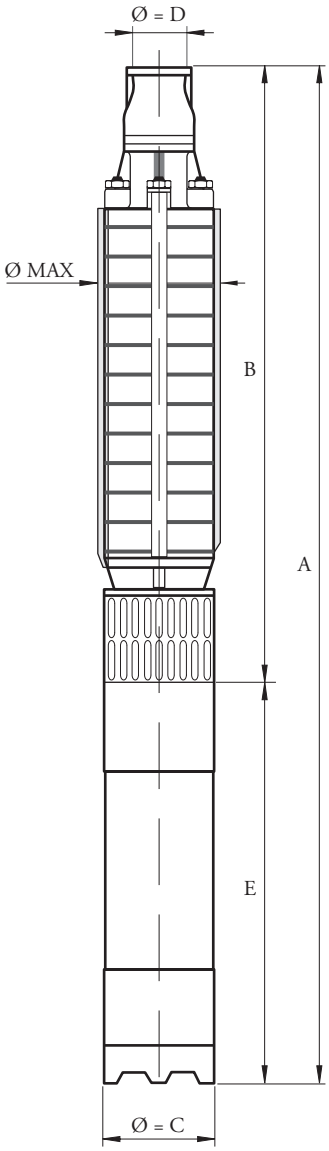

PUMP	MOTOR	P2		A	B	E	Ø MAX	C	D GAS	kg		
		kW	CV							PUMP	MOTOR	TOTAL
RG8B/2	6B7	5,5	7,5	1221	651	570	196	144	3”	43	40	83
RG8B/3	6B10	7,5	10	1316	716	600	196	144	3”	49	43	92
RG8B/4	6B12	9,2	12	1421	781	640	196	144	3”	54	47	101
RG8B/5	6B15	11	15	1526	846	680	196	144	3”	60	51	111
RG8B/6	6B20	15	20	1641	911	730	196	144	3”	66	54	120
RG8B/7	6B20	15	20	1706	976	730	196	144	3”	72	54	126
RG8B/8	6B25	18,5	25	1866	1041	825	196	144	3”	78	66	144
RG8B/9	6B30	22	30	2016	1106	910	196	144	3”	84	75	159
RG8B/10	6B30	22	30	2081	1171	910	196	144	3”	90	75	165
RG8B/11	6B35	26	35	2231	1236	995	196	144	3”	96	89	185
RG8B/12	6B35	26	35	2296	1301	995	196	144	3”	102	89	191
RG8B/13	6B40	30	40	2436	1366	1070	196	144	3”	108	95	203
RG8B/14	6B40	30	40	2501	1431	1070	196	144	3”	114	95	209
RG8B/15	8B50	37	50	2612	1496	1116	196	144	3”	120	155	275
RG8B/16	8B50	37	50	2677	1561	1116	196	185	3”	126	155	281
RG8B/18	8B60	45	60	2887	1691	1196	196	185	3”	138	170	308
RG8B/20	8B60	45	60	3112	1916	1196	196	185	3”	157	170	327
RG8B/22	8B75	55	75	3342	2046	1296	196	185	3”	169	191	360
RG8B/24	8B75	55	75	3472	2176	1296	196	185	3”	181	191	372
RG8B/26	8B90	66	90	3752	2306	1446	196	185	3”	193	219	412
RG8B/29	8B90	66	90	3947	2501	1446	196	185	3”	211	219	430
RG8B/31	8B100	75	100	4272	2726	1546	196	185	3”	230	229	459
RG8B/33	8B100	75	100	4402	2856	1546	196	185	3”	242	229	471
RG8B/36	8B125	92	125	4697	3051	1646	196	185	3”	260	258	518

RG8B

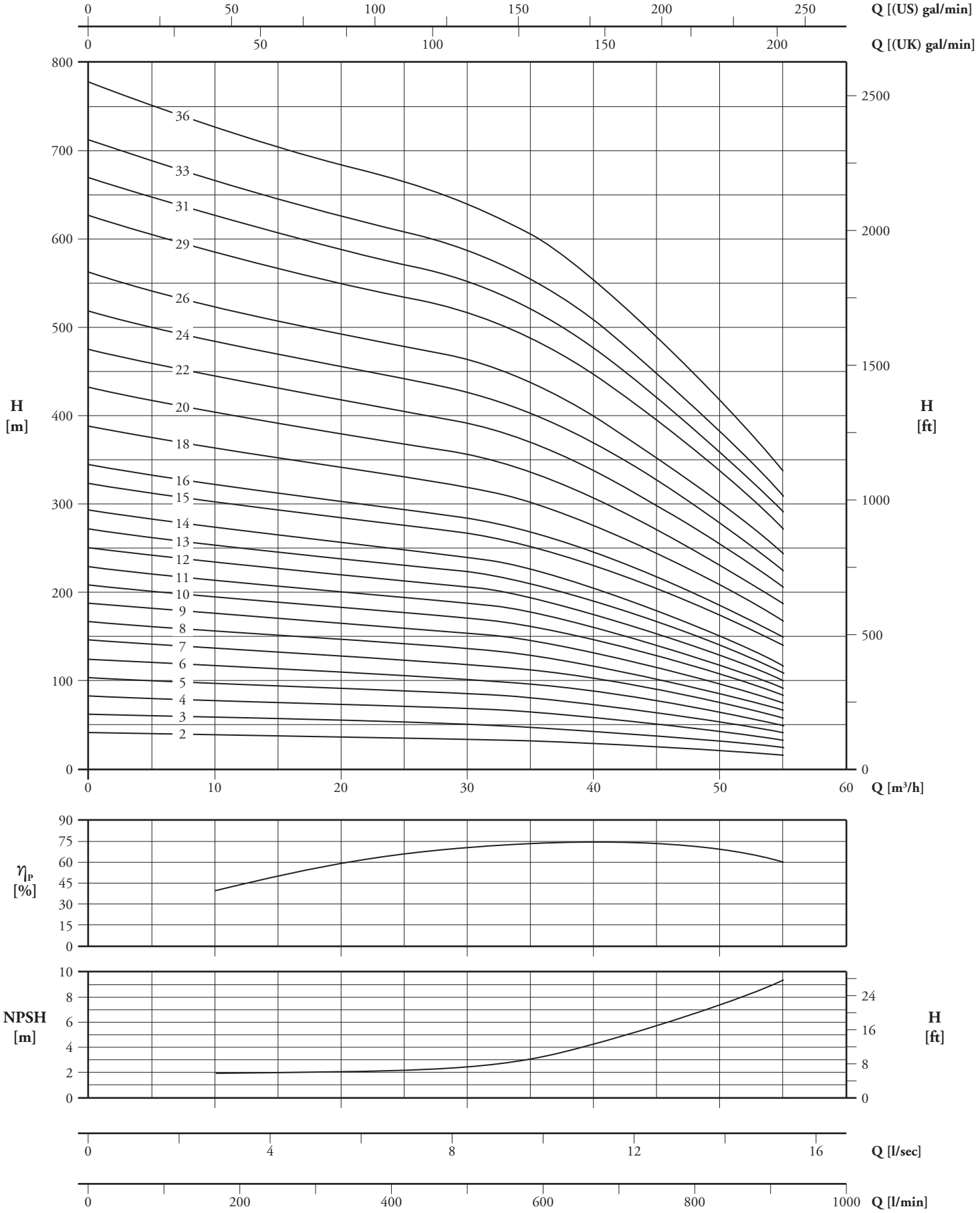

η_P [%] - **rendimento a 1 stadio** - 1 stage efficiency - rendement 1 étage

2900 giri/min. r.p.m. tours/min. RG8C

Elettropompe sommerse radiali
Radial electric submersible pumps
Electropompes immergées radiales

PUMP + MOTOR	Q									
	m³/h	0	10	20	30	40	50	60	70	75
	l/sec	0	2,78	5,56	8,33	11,1	13,9	16,7	19,4	20,8
	l/min	0	167	333	500	667	833	1000	1167	1250
RG8C/2 + 6B10	H [m]	46	44	42	39	36	31	25	17	13
RG8C/3 + 6B12		69	66	62	59	53	46	37	26	19
RG8C/4 + 6B20		92	88	83	78	71	61	49	34	26
RG8C/5 + 6B20		115	110	104	98	89	77	61	43	32
RG8C/6 + 6B25		137	132	125	117	107	92	74	51	38
RG8C/7 + 6B30		160	154	146	137	124	107	86	60	45
RG8C/8 + 6B35		183	176	166	156	142	122	98	68	51
RG8C/9 + 6B40		206	198	187	176	160	138	110	77	58
RG8C/10 + 6B40		229	220	208	195	178	153	123	85	64
RG8C/11 + 8B50		260	251	239	223	205	178	143	102	79
RG8C/12 + 8B60		284	274	260	244	223	194	156	112	86
RG8C/14 + 8B60		331	319	304	284	260	226	182	130	101
RG8C/15 + 8B75		355	342	326	305	279	242	195	140	108
RG8C/17 + 8B75		402	388	369	345	316	275	221	158	122
RG8C/18 + 8B90		426	410	391	365	335	291	234	167	130
RG8C/20 + 8B90		473	456	434	406	372	323	260	186	144
RG8C/21 + 8B100		497	479	456	426	391	339	273	195	151
RG8C/23 + 8B100		544	524	499	467	428	371	299	214	166
RG8C/26 + 8B125		615	593	564	528	484	420	338	242	187
RG8C/29 + 8B125		686	661	629	589	539	468	377	270	209

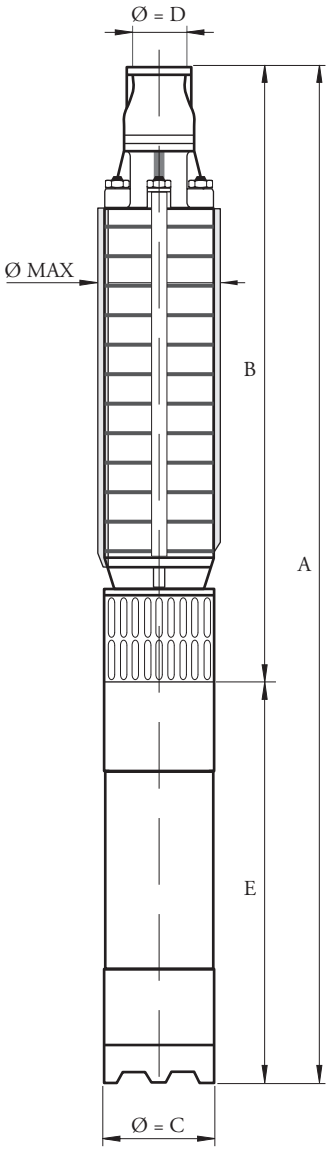

PUMP	MOTOR	P2		A	B	E	Ø MAX	C	D GAS	kg		
		kW	CV							PUMP	MOTOR	TOTAL
RG8C/2	6B10	7,5	10	1367	651	716	196	144	3”	43	43	86
RG8C/3	6B12	9,2	12	1497	716	781	196	144	3”	49	47	96
RG8C/4	6B20	15	20	1511	781	730	196	144	3”	54	54	108
RG8C/5	6B20	15	20	1576	846	730	196	144	3”	60	54	114
RG8C/6	6B25	18,5	25	1736	911	825	196	144	3”	66	66	132
RG8C/7	6B30	22	30	1886	976	910	196	144	3”	72	75	147
RG8C/8	6B35	26	35	2036	1041	995	196	144	3”	78	89	167
RG8C/9	6B40	30	40	2176	1106	1070	196	144	3”	84	95	179
RG8C/10	6B40	30	40	2241	1171	1070	196	144	3”	90	95	185
RG8C/11	8B50	37	50	2352	1236	1116	196	185	3”	96	155	251
RG8C/12	8B60	45	60	2497	1301	1196	196	185	3”	102	170	272
RG8C/14	8B60	45	60	2627	1431	1196	196	185	3”	114	170	284
RG8C/15	8B75	55	75	2792	1496	1296	196	185	3”	120	191	311
RG8C/17	8B75	55	75	2922	1626	1296	196	185	3”	132	191	323
RG8C/18	8B90	66	90	3137	1691	1446	196	185	3”	138	219	357
RG8C/20	8B90	66	90	3362	1916	1446	196	185	3”	157	219	376
RG8C/21	8B100	75	100	3527	1981	1546	196	185	3”	163	229	392
RG8C/23	8B100	75	100	3657	2111	1546	196	185	3”	175	229	404
RG8C/26	8B125	92	125	3952	2306	1646	196	185	3”	193	258	451
RG8C/29	8B125	92	125	4147	2501	1646	196	185	3”	211	258	469

RG8C

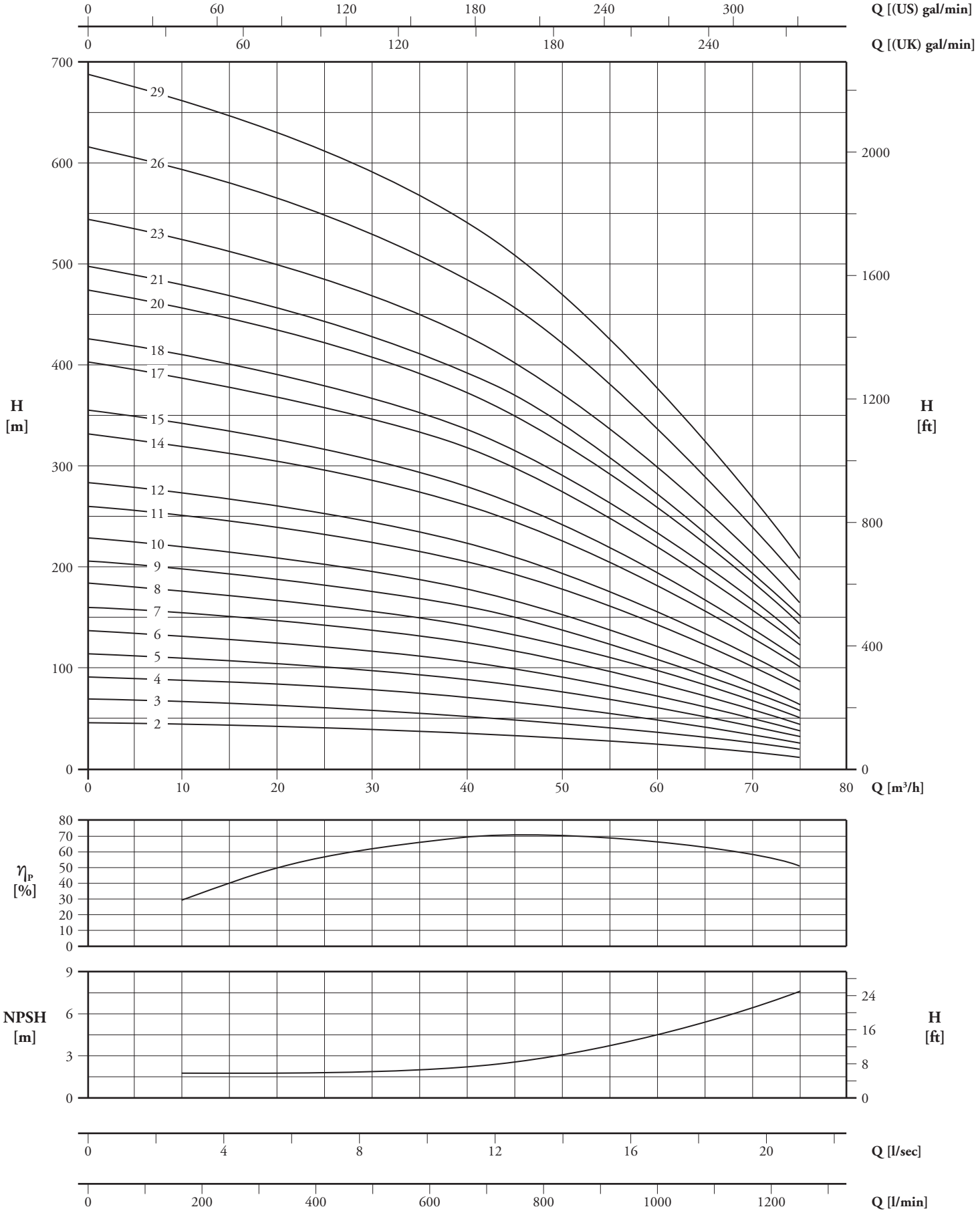

η_P [%] - **rendimento a 1 stadio** - 1 stage efficiency - rendement 1 étage

2900 giri/min. r.p.m. tours/min. E8B

Elettropompe sommerse semiassiali
Mixed flow electric submersible pumps
Electropompes immergées demi-axiales

PUMP + MOTOR	Q									
	m³/h	0	30	40	50	60	70	80	85	90
	l/sec	0	8,33	11,1	13,9	16,67	19,44	22,2	23,6	25
	l/min	0	500	667	833	1000	1167	1333	1417	1500
E8B/1 + 6B7	H [m]	26	24	23	21	20	18	15	13	12
E8B/2E + 6B10		46	41	39	36	32	26	20	17	13
E8B/2 + 6B12		52	47	45	43	39	35	29	26	23
E8B/3E + 6B15		69	62	58	54	48	39	30	25	19
E8B/3 + 6B20		79	71	68	64	59	53	44	40	35
E8B/4E + 6B20		92	82	78	71	63	52	40	33	25
E8B/4 + 6B25		105	94	90	85	78	70	59	53	46
E8B/5A + 6B30		128	116	110	104	95	84	70	62	53
E8B/6B + 6B35		151	135	129	121	110	97	79	69	59
E8B/7B + 6B40		176	158	151	141	128	113	92	81	69
E8B/8A + 8B50		212	192	183	172	158	142	118	106	92
E8B/9 + 8B60		243	221	211	200	185	166	140	127	112
E8B/10B + 8B60		260	234	224	210	193	170	141	125	107
E8B/11 + 8B75		298	270	258	244	226	202	172	155	136
E8B/12B + 8B75		312	280	268	252	231	204	169	149	128
E8B/13 + 8B90		352	319	305	289	267	239	203	183	161
E8B/14A + 8B90		372	335	321	302	277	248	207	186	162
E8B/15 + 8B100		406	368	352	333	308	276	234	212	186
E8B/16A + 8B100		425	383	366	345	317	283	237	212	185
E8B/18 + 8B125		487	441	422	400	369	331	281	254	223
E8B/20A + 8B125		531	479	458	431	396	354	296	265	231

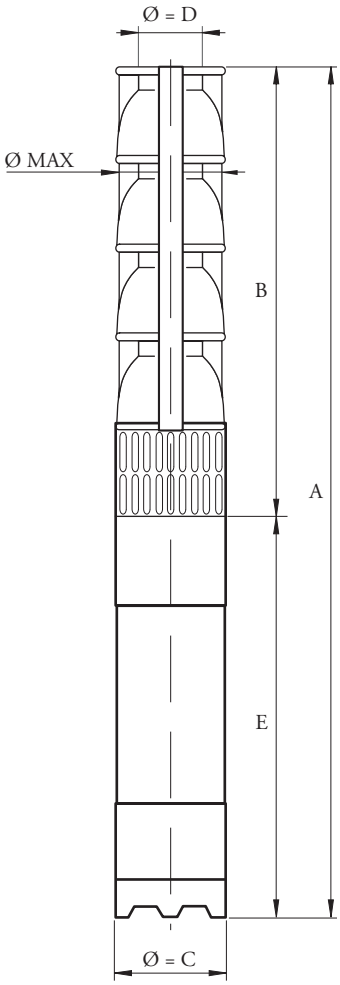

PUMP	MOTOR	P2		A	B	E	Ø MAX	C	D GAS	kg		
		kW	CV							PUMP	MOTOR	TOTAL
E8B/1	6B7	5,5	7,5	1110	540	570	190	144	4”	23	40	63
E8B/2E	6B10	7,5	10	1270	670	600	190	144	4”	37	43	80
E8B/2	6B12	9,2	12	1310	670	640	190	144	4”	37	47	84
E8B/3E	6B15	11	15	1480	800	680	190	144	4”	51	51	102
E8B/3	6B20	15	20	1530	800	730	190	144	4”	51	54	105
E8B/4E	6B20	15	20	1660	930	730	190	144	4”	65	54	119
E8B/4	6B25	18,5	25	1755	930	825	190	144	4”	65	66	131
E8B/5A	6B30	22	30	1970	1060	910	190	144	4”	79	75	154
E8B/6B	6B35	26	35	2185	1190	995	190	144	4”	93	89	182
E8B/7B	6B40	30	40	2390	1320	1070	190	144	4”	107	95	202
E8B/8A	8B50	37	50	2566	1450	1116	190	144	4”	121	155	276
E8B/9	8B60	45	60	2776	1580	1196	190	185	4”	135	170	305
E8B/10B	8B60	45	60	2906	1710	1196	190	185	4”	149	170	319
E8B/11	8B75	55	75	3136	1840	1296	190	185	4”	163	191	354
E8B/12B	8B75	55	75	3266	1970	1296	190	185	4”	177	191	368
E8B/13	8B90	66	90	3546	2100	1446	190	185	4”	191	219	410
E8B/14A	8B90	66	90	3676	2230	1446	190	185	4”	205	219	424
E8B/15	8B100	75	100	3906	2360	1546	190	185	4”	219	229	448
E8B/16A	8B100	75	100	4036	2490	1546	190	185	4”	233	229	462
E8B/18	8B125	92	125	4166	2620	1546	190	185	4”	261	258	519
E8B/20A	8B125	92	125	4396	2750	1646	190	185	4”	239	258	547

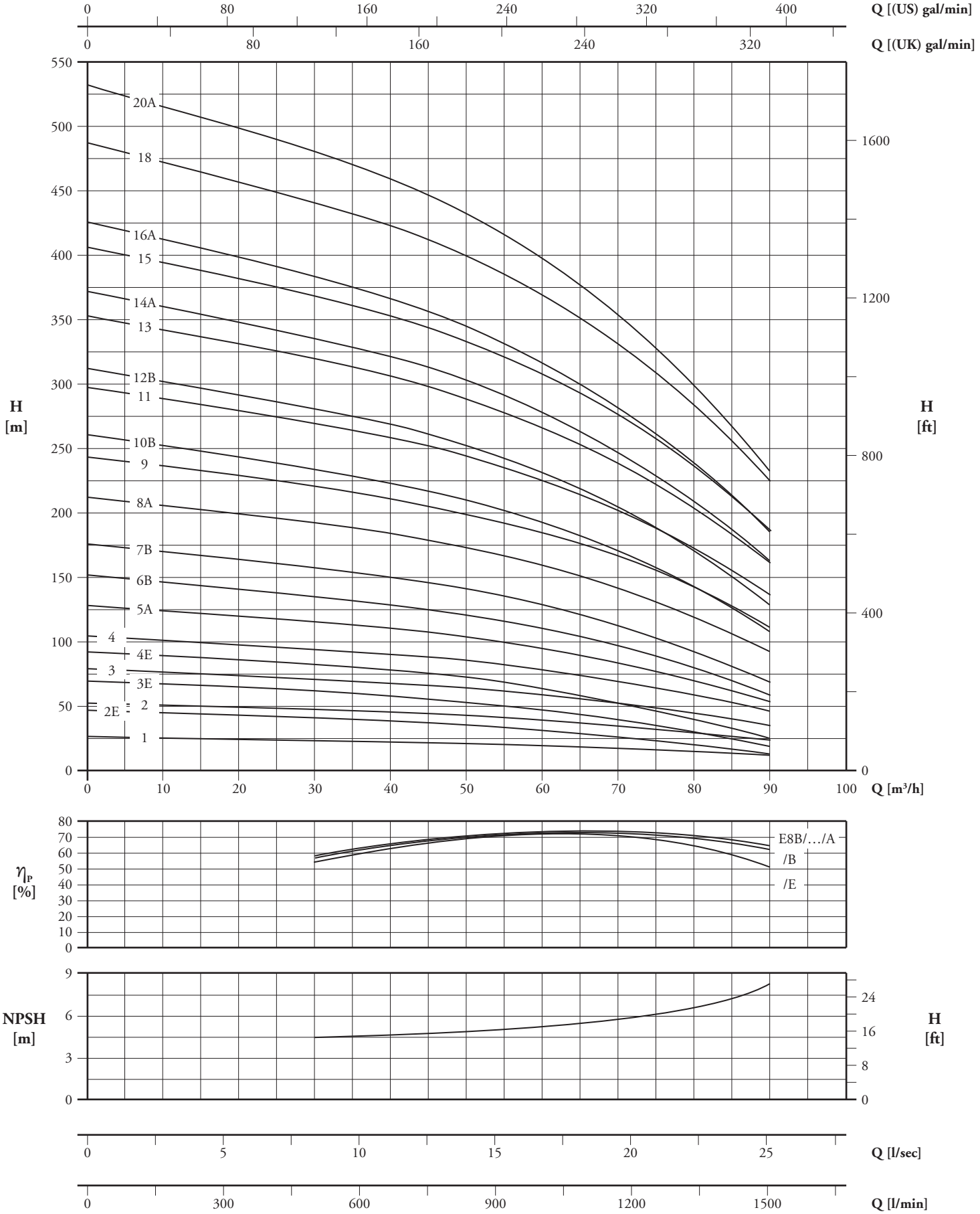

η_P [%] - **rendimento a 1 stadio** - 1 stage efficiency - rendement 1 étage

2900 giri/min. r.p.m. tours/min. E8C

Elettropompe sommerse semiassiali
Mixed flow electric submersible pumps
Electropompes immergées demi-axiales

PUMP + MOTOR	Q									
	m³/h	0	40	60	70	80	90	100	110	120
	l/sec	0	11,1	16,67	19,44	22,2	25	27,8	30,6	33,3
	l/min	0	667	1000	1167	1333	1500	1667	1833	2000
E8C/1 + 6B7	H [m]	29	25	22	20	19	16	14	11	7
E8C/2G + 6B10		47	38	32	27	23	17	10	-	-
E8C/2D + 6B12		54	45	39	36	31	26	21	14	6
E8C/2 + 6B15		58	49	44	41	37	32	27	21	14
E8C/3B + 6B20		84	70	62	57	51	44	36	26	15
E8C/3 + 6B25		88	74	66	61	56	49	41	32	22
E8C/4 + 6B30		117	99	88	81	74	65	55	42	29
E8C/5A + 6B35		143	120	107	99	89	77	64	49	31
E8C/6B + 6B40		168	140	125	115	103	88	72	53	31
E8C/6 + 8B50		181	154	137	128	117	103	88	71	50
E8C/7 + 8B60		211	179	160	150	137	120	103	82	58
E8C/8 + 8B60		242	205	183	171	156	138	118	94	66
E8C/9 + 8B75		272	230	206	193	176	155	132	106	74
E8C/10A + 8B75		296	250	224	206	187	164	138	107	72
E8C/11 + 8B90		332	282	252	235	215	189	162	129	91
E8C/12A + 8B90		355	299	268	247	224	196	166	128	86
E8C/13 + 8B100		393	333	298	278	254	224	191	153	107
E8C/14A + 8B100		414	349	313	288	262	229	193	150	101
E8C/15 + 8B125		453	384	344	321	293	258	221	176	124
E8C/16 + 8B125		483	410	366	342	312	275	235	188	132

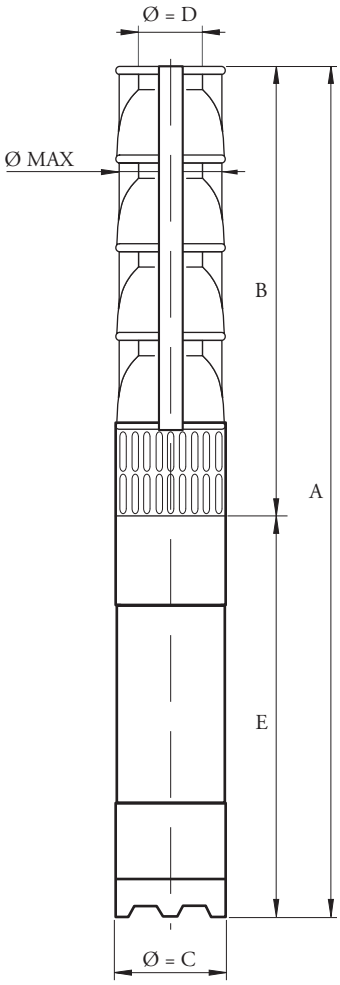

PUMP	MOTOR	P2		A	B	E	Ø MAX	C	D GAS	kg		
		kW	CV							PUMP	MOTOR	TOTAL
E8C/1	6B7	5,5	7,5	1110	540	570	190	144	4”	23	40	63
E8C/2G	6B10	7,5	10	1270	670	600	190	144	4”	37	43	80
E8C/2D	6B12	9,2	12	1310	670	640	190	144	4”	37	47	84
E8C/2	6B15	11	15	1350	670	680	190	144	4”	37	51	88
E8C/3B	6B20	15	20	1530	800	730	190	144	4”	51	54	105
E8C/3	6B25	18,5	25	1625	800	825	190	144	4”	51	66	117
E8C/4	6B30	22	30	1840	930	910	190	144	4”	65	75	140
E8C/5A	6B35	26	35	2055	1060	995	190	144	4”	79	89	168
E8C/6B	6B40	30	40	2260	1190	1070	190	144	4”	93	95	188
E8C/6	8B50	37	50	2306	1190	1116	190	185	4”	93	155	248
E8C/7	8B60	45	60	2516	1320	1196	190	185	4”	107	170	277
E8C/8	8B60	45	60	2646	1450	1196	190	185	4”	121	170	291
E8C/9	8B75	55	75	2876	1580	1296	190	185	4”	135	191	326
E8C/10A	8B75	55	75	3006	1710	1296	190	185	4”	149	191	340
E8C/11	8B90	66	90	3286	1840	1446	190	185	4”	163	219	382
E8C/12A	8B90	66	90	3416	1970	1446	190	185	4”	177	219	396
E8C/13	8B100	75	100	3546	2100	1446	190	185	4”	191	229	420
E8C/14A	8B100	75	100	3776	2230	1546	190	185	4”	205	229	434
E8C/15	8B125	92	125	3906	2360	1546	190	185	4”	219	258	477
E8C/16	8B125	92	125	4136	2490	1646	190	185	4”	233	258	491

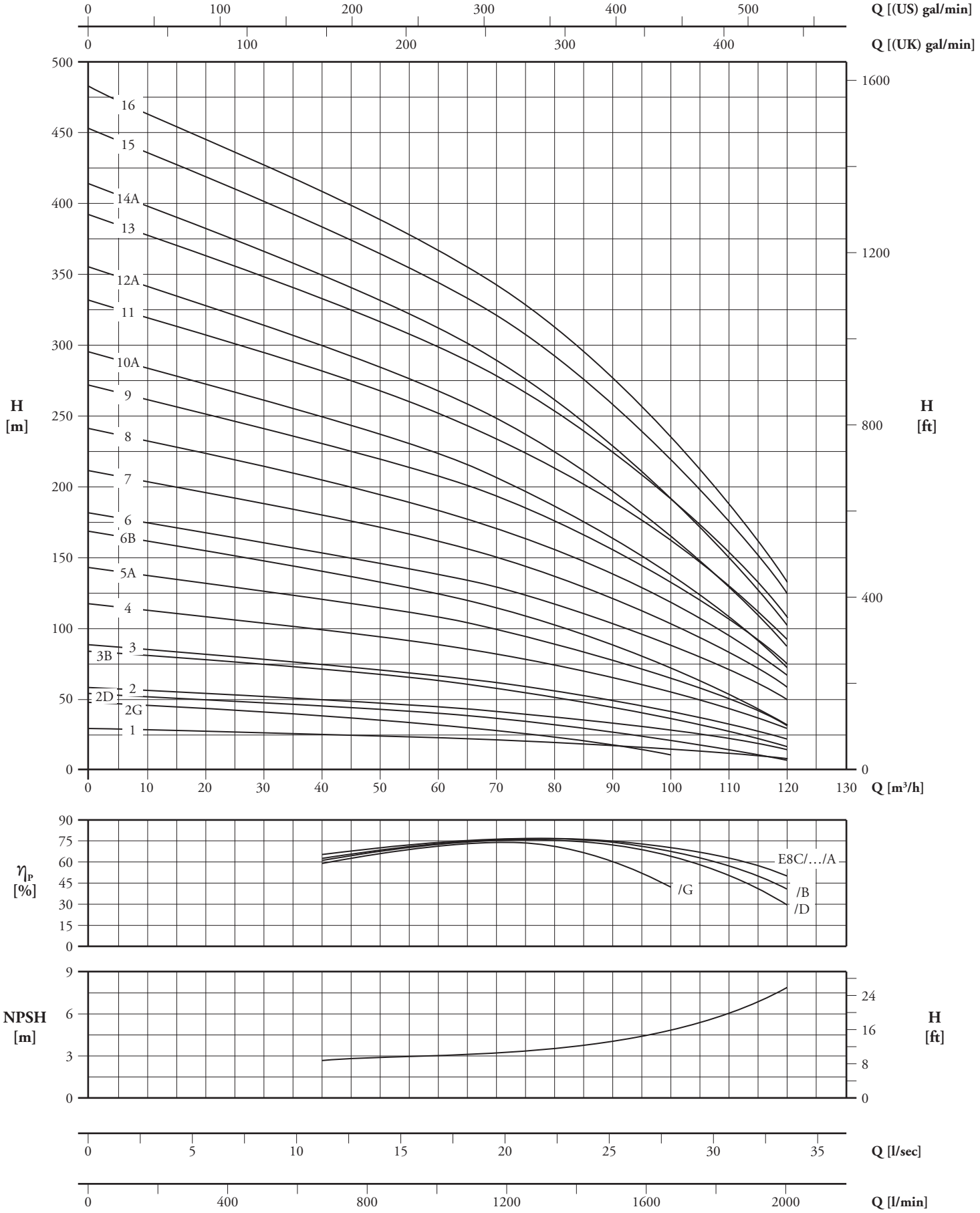

η_P [%] - **rendimento a 1 stadio** - 1 stage efficiency - rendement 1 étage

2900 giri/min. r.p.m. tours/min. E8D

Elettropompe sommerse semiassiali
Mixed flow electric submersible pumps
Electropompes immergées demi-axiales

PUMP + MOTOR	Q									
	m³/h	0	40	60	80	100	110	120	130	140
	l/sec	0	11,1	16,67	22,2	27,8	30,6	33,3	36,1	38,9
	l/min	0	667	1000	1333	1667	1833	2000	2167	2333
E8D/1E + 6B7	H [m]	24	21	19	17	14	13	10	8	4
E8D/1 + 6B10		28	24	23	21	18	17	15	13	11
E8D/2G + 6B12		45	38	35	30	23	19	14	6	0
E8D/2E + 6B15		49	42	39	35	29	25	20	16	8
E8D/2 + 6B20		55	49	45	41	37	34	30	26	21
E8D/3C + 6B25		78	68	63	57	49	44	38	31	23
E8D/3 + 6B30		83	73	68	62	55	50	45	39	32
E8D/4B + 6B35		106	93	86	78	68	61	54	45	35
E8D/4 + 6B40		111	98	90	83	74	67	60	52	42
E8D/5 + 8B50		143	127	118	108	97	89	80	70	58
E8D/6 + 8B60		172	152	141	130	116	106	96	84	70
E8D/7C + 8B60		188	165	152	138	121	109	96	79	62
E8D/7 + 8B75		201	177	165	152	135	124	112	98	81
E8D/8B + 8B75		220	193	179	163	144	130	116	98	78
E8D/9 + 8B90		258	228	212	195	174	159	144	126	104
E8D/10 + 8B100		287	254	235	217	193	177	160	140	116
E8D/11B + 8B100		302	266	246	224	198	179	160	135	108
E8D/11 + 8B125		315	279	259	238	212	195	176	154	128
E8D/12 + 8B125		344	304	282	260	232	212	192	168	139
E8D/13A + 8B125		364	322	298	273	242	221	198	170	139

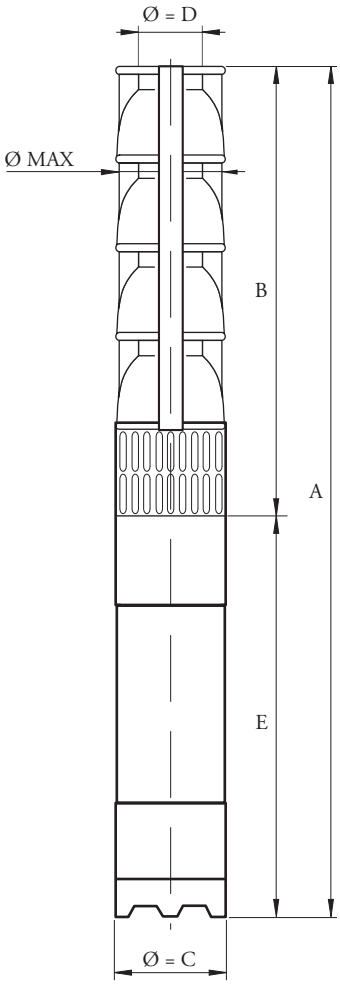

PUMP	MOTOR	P2		A	B	E	Ø MAX	C	D GAS	kg		
		kW	CV							PUMP	MOTOR	TOTAL
E8D/1E	6B7	5,5	7,5	1145	575	570	199	144	5”	38	40	78
E8D/1	6B10	7,5	10	1175	575	600	199	144	5”	38	43	81
E8D/2G	6B12	9,2	12	1365	725	640	199	144	5”	50	47	97
E8D/2E	6B15	11	15	1405	725	680	199	144	5”	50	51	101
E8D/2	6B20	15	20	1455	725	730	199	144	5”	50	54	104
E8D/3C	6B25	18,5	25	1700	875	825	199	144	5”	62	66	128
E8D/3	6B30	22	30	1785	875	910	199	144	5”	62	75	137
E8D/4B	6B35	26	35	2020	1025	995	199	144	5”	74	89	163
E8D/4	6B40	30	40	2095	1025	1070	199	144	5”	74	95	169
E8D/5	8B50	37	50	2291	1175	1116	199	185	5”	86	155	241
E8D/6	8B60	45	60	2521	1325	1196	199	185	5”	98	170	268
E8D/7C	8B60	45	60	2671	1475	1196	199	185	5”	110	170	280
E8D/7	8B75	55	75	2771	1475	1296	199	185	5”	110	191	301
E8D/8B	8B75	55	75	2921	1625	1296	199	185	5”	122	191	313
E8D/9	8B90	66	90	3221	1775	1446	199	185	5”	134	219	353
E8D/10	8B100	75	100	3471	1925	1546	199	185	5”	146	229	375
E8D/11B	8B100	75	100	3621	2075	1546	199	185	5”	158	229	387
E8D/11	8B125	92	125	3871	2225	1646	199	185	5”	170	258	428
E8D/12	8B125	92	125	4021	2375	1646	199	185	5”	183	258	440
E8D/13A	8B125	92	125	4171	2525	1646	199	185	5”	184	258	452

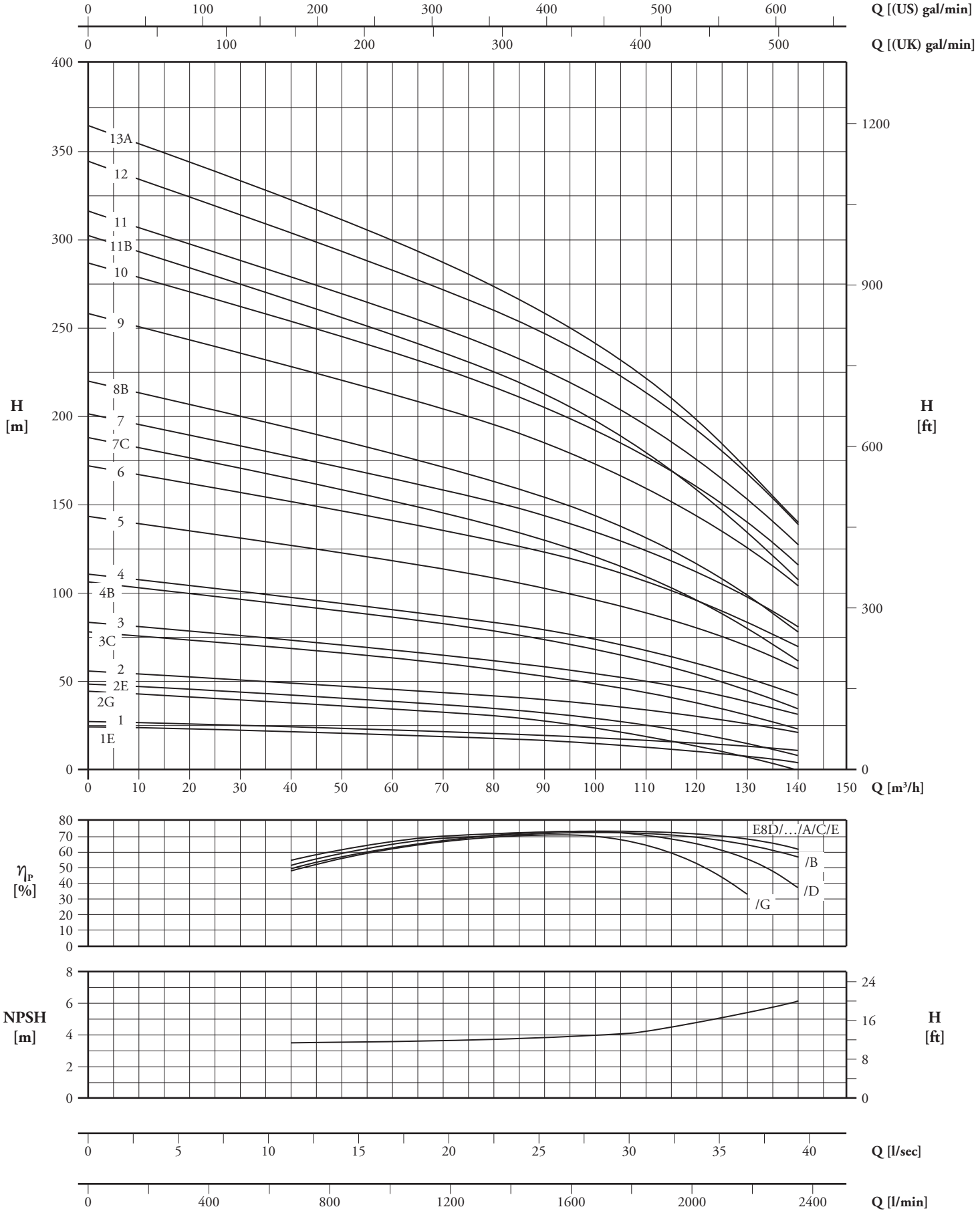

η_P [%] - **rendimento a 1 stadio** - 1 stage efficiency - rendement 1 étage

2900 giri/min. r.p.m. tours/min. E8E

Elettropompe sommerse semiassiali
Mixed flow electric submersible pumps
Electropompes immergées demi-axiales

PUMP + MOTOR	Q									
	m³/h	0	40	60	80	100	120	140	160	170
	l/sec	0	11,1	16,67	22,2	27,8	33,3	38,9	44,4	47,2
	l/min	0	667	1000	1333	1667	2000	2333	2667	2833
E8E/1D + 6B10	H [m]	26	23	22	21	19	17	13	8	-
E8E/1 + 6B12		28	25	24	23	22	20	17	13	10
E8E/2H + 6B15		43	38	36	33	29	21	9	-	-
E8E/2D + 6B20		51	46	44	41	38	34	27	16	-
E8E/2 + 6B25		55	51	48	46	43	39	33	25	20
E8E/3D + 6B30		77	69	66	62	57	50	40	23	-
E8E/3 + 6B35		83	76	72	69	65	59	50	38	29
E8E/4D + 6B40		102	92	88	83	76	67	53	31	-
E8E/4 + 8B50		115	105	100	95	90	82	71	55	45
E8E/5E + 8B50		127	114	109	102	94	82	62	32	-
E8E/5A + 8B60		141	128	122	117	109	99	84	64	49
E8EC/6E + 8B60		152	137	130	122	112	98	75	38	-
E8E/6 + 8B75		172	157	150	143	134	122	106	82	67
E8E/7D + 8B75		185	168	159	151	140	123	100	65	36
E8E/7 + 8B90		201	183	175	167	157	143	124	96	78
E8E/8 + 8B100		230	210	200	190	179	163	142	110	90
E8E/9C + 8B100		243	221	210	199	185	165	136	95	62
E8E/10A + 8B125		281	256	245	233	218	197	169	127	98
E8E/11C + 8B125		297	270	257	243	226	202	166	116	76

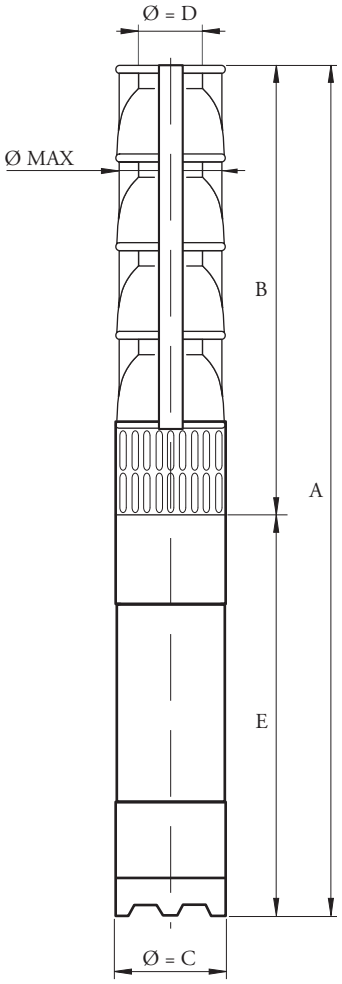

PUMP	MOTOR	P2		A	B	E	Ø MAX	C	D GAS	kg		
		kW	CV							PUMP	MOTOR	TOTAL
E8E/1D	6B10	7,5	10	1175	575	600	199	144	5”	38	43	81
E8E/1	6B12	9,2	12	1215	575	640	199	144	5”	38	47	85
E8E/2H	6B15	11	15	1405	725	680	199	144	5”	50	51	101
E8E/2D	6B20	15	20	1455	725	730	199	144	5”	50	54	104
E8E/2	6B25	18,5	25	1550	725	825	199	144	5”	50	66	116
E8E/3D	6B30	22	30	1785	875	910	199	144	5”	62	75	137
E8E/3	6B35	26	35	1870	875	995	199	144	5”	62	89	151
E8E/4D	6B40	30	40	2095	1025	1070	199	144	5”	74	95	169
E8E/4	8B50	37	50	2141	1025	1116	199	185	5”	74	155	229
E8E/5E	8B50	37	50	2291	1175	1116	199	185	5”	86	155	241
E8E/5A	8B60	45	60	2371	1175	1196	199	185	5”	86	170	256
E8EC/6E	8B60	45	60	2521	1325	1196	199	185	5”	98	170	268
E8E/6	8B75	55	75	2621	1325	1296	199	185	5”	98	191	289
E8E/7D	8B75	55	75	2771	1475	1296	199	185	5”	110	191	301
E8E/7	8B90	66	90	2921	1475	1446	199	185	5”	110	219	329
E8E/8	8B100	75	100	3171	1625	1546	199	185	5”	122	229	351
E8E/9C	8B100	75	100	3321	1775	1546	199	185	5”	134	229	363
E8E/10A	8B125	92	125	3571	1925	1646	199	185	5”	146	258	404
E8E/11C	8B125	92	125	3721	2075	1646	199	185	5”	158	258	416

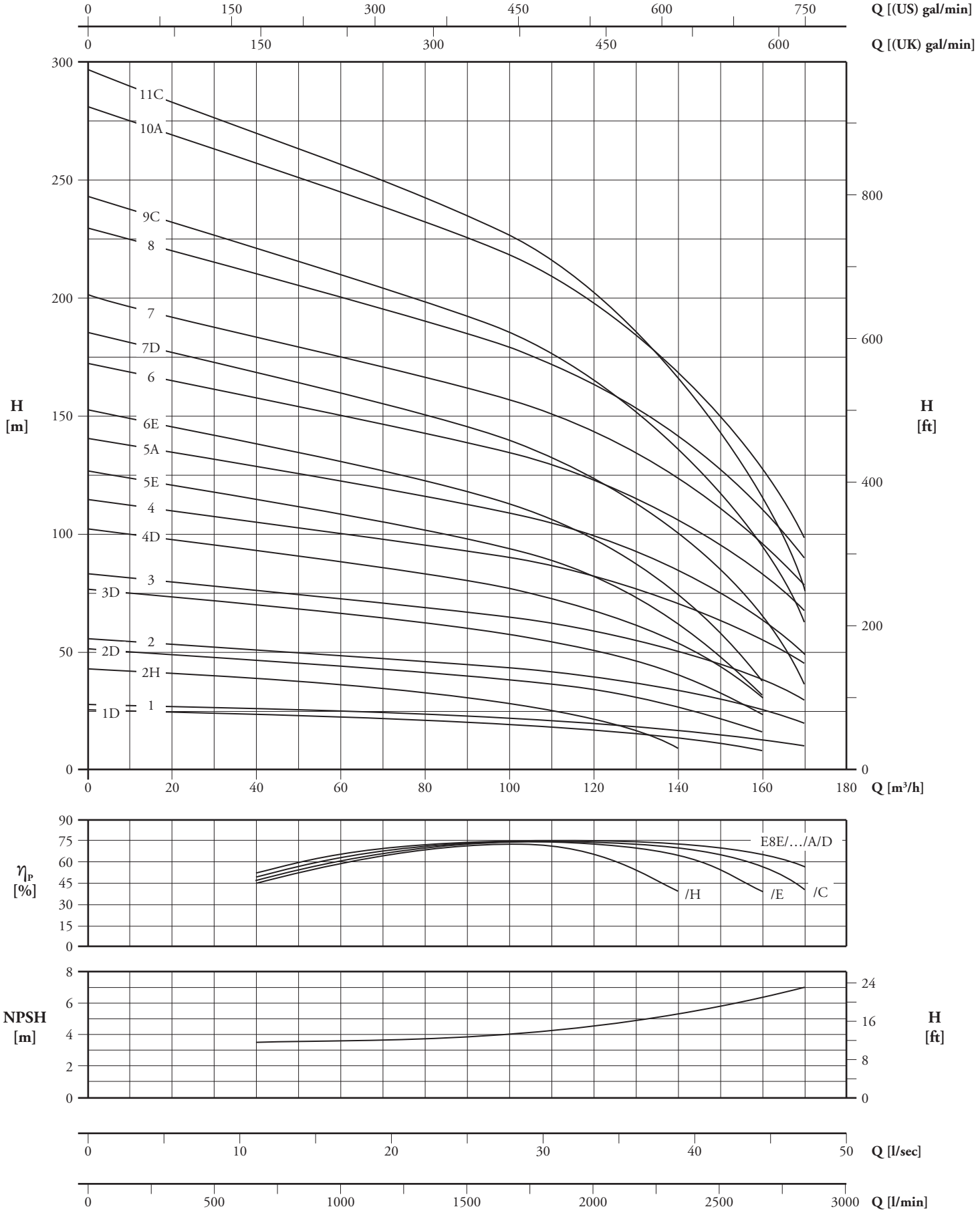

η_P [%] - **rendimento a 1 stadio** - 1 stage efficiency - rendement 1 étage

Elettropompe sommerse semiassiali
Mixed flow electric submersible pumps
Electropompes immergées demi-axiales

PUMP + MOTOR	Q									
	m³/h	0	40	80	120	140	160	180	200	220
	l/sec	0	11,1	22,2	33,3	38,9	44,4	50	55,6	61,1
	l/min	0	667	1333	2000	2333	2667	3000	3333	36667
E8F/1E + 6B10	H [m]	24	22	19	16	14	11	8,2	4,3	-
E8F/1 + 6B12		27	25	22	20	18	16	13	10	6,1
E8F/2L + 6B15		39	35	30	23	17	10	-	-	-
E8F/2E + 6B20		47	43	38	32	28	23	16	8,6	-
E8F/2 + 6B25		53	49	45	39	35	31	26	20	12
E8F/3E + 6B30		71	65	58	48	42	34	25	13	-
E8F/3B + 6B35		77	71	64	55	50	43	34	24	12
E8F/4E + 6B40		94	87	77	64	56	46	33	17	-
E8F/4A + 8B50		108	101	91	79	72	63	52	40	24
E8F/5F + 8B50		117	107	95	78	67	54	37	16	-
E8F/5A + 8B60		135	126	114	99	90	79	66	50	30
E8F/6E + 8B60		146	135	120	101	89	73	54	31	-
E8F/6B + 8B75		158	148	133	116	104	90	74	54	30
E8F/7E + 8B75		170	158	140	118	103	85	63	36	-
E8F/7A + 8B90		189	176	159	139	126	111	92	69	42
E8F/8A + 8B100		216	201	182	158	144	126	105	79	48
E8F/9D + 8B100		229	212	190	162	145	123	96	64	26
E8F/10A + 8B125		270	252	227	198	180	158	131	99	61
E8F/11D + 8B125		279	259	232	199	177	150	117	79	32

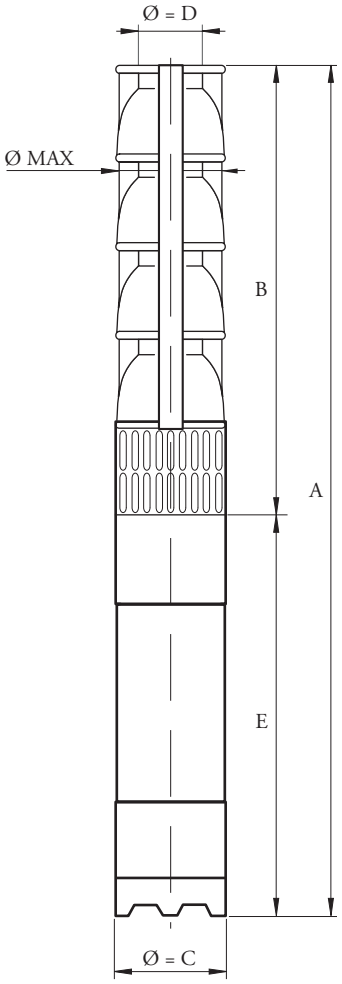

PUMP	MOTOR	P2		A	B	E	Ø MAX	C	D GAS	kg		
		kW	CV							PUMP	MOTOR	TOTAL
E8F/1	6B10	7,5	10	1175	575	600	199	144	5”	38	43	81
E8F/1	6B12	9,2	12	1215	575	640	199	144	5”	38	47	85
E8F/2L	6B15	11	15	1405	725	680	199	144	5”	50	51	101
E8F/2E	6B20	15	20	1455	725	730	199	144	5”	50	54	104
E8F/2	6B25	18,5	25	1550	725	825	199	144	5”	50	66	116
E8F/3E	6B30	22	30	1785	875	910	199	144	5”	62	75	137
E8F/3B	6B35	26	35	1870	875	995	199	144	5”	62	89	151
E8F/4E	6B40	30	40	2095	1025	1070	199	144	5”	74	95	169
E8F/4A	8B50	37	50	2141	1025	1116	199	144	5”	74	155	229
E8F/5F	8B50	37	50	2291	1175	1116	199	185	5”	86	155	241
E8F/5A	8B60	45	60	2371	1175	1196	199	185	5”	86	170	256
E8F/6E	8B60	45	60	2521	1325	1196	199	185	5”	98	170	268
E8F/6B	8B75	55	75	2621	1325	1296	199	185	5”	98	191	289
E8F/7E	8B75	55	75	2771	1475	1296	199	185	5”	110	191	301
E8F/7A	8B90	66	90	2921	1475	1446	199	185	5”	110	219	329
E8F/8A	8B100	75	100	3171	1625	1546	199	185	5”	122	229	351
E8F/9D	8B100	75	100	3321	1775	1546	199	185	5”	134	229	363
E8F/10A	8B125	92	125	3571	1925	1646	199	185	5”	146	258	404
E8F/11D	8B125	92	125	3721	2075	1646	199	185	5”	168	258	416

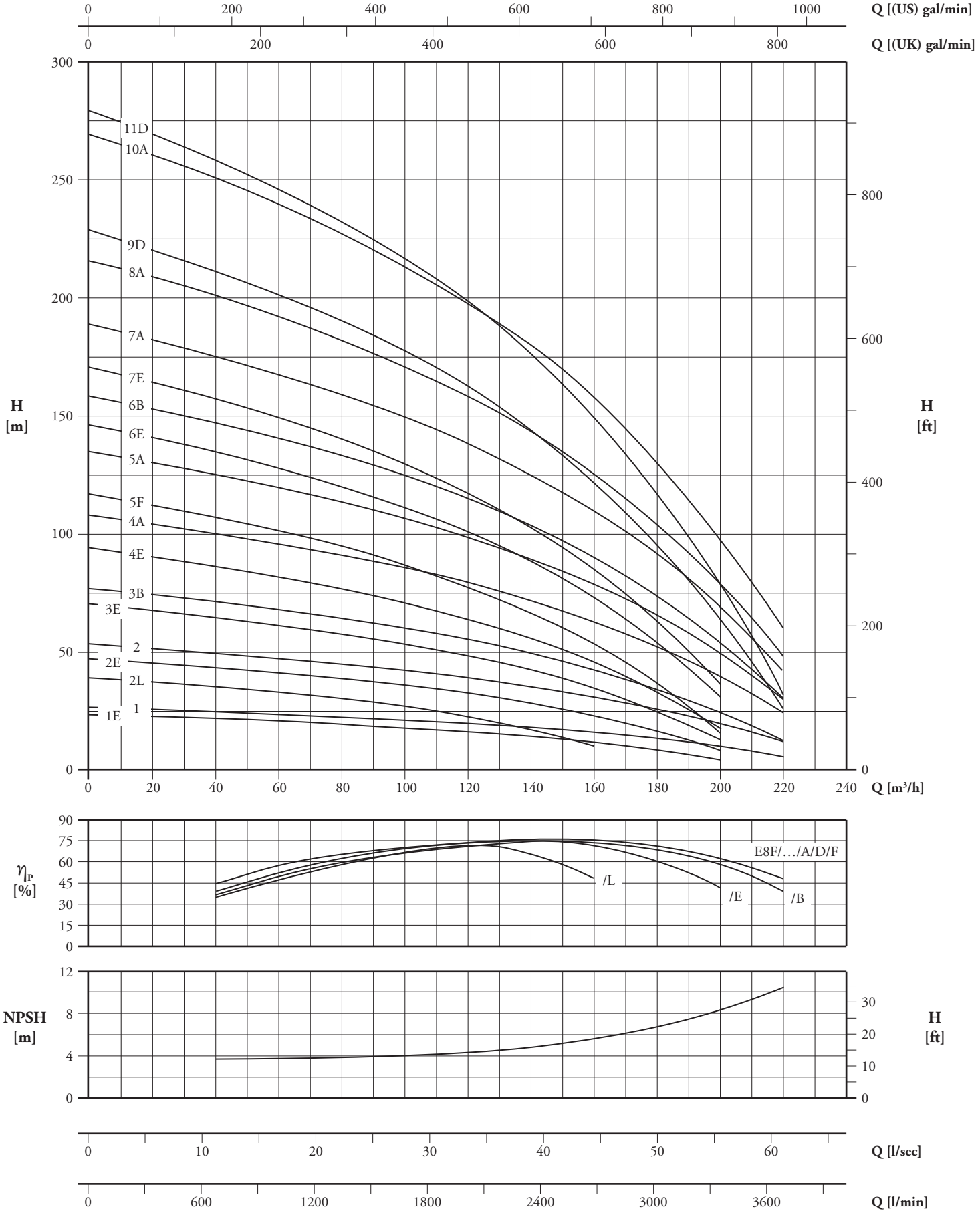

η_P [%] - **rendimento a 1 stadio** - 1 stage efficiency - rendement 1 étage

2900 giri/min. r.p.m. tours/min. R10A

Elettropompe sommerse radiali
Radial electric submersible pumps
Electropompes immergées radiales

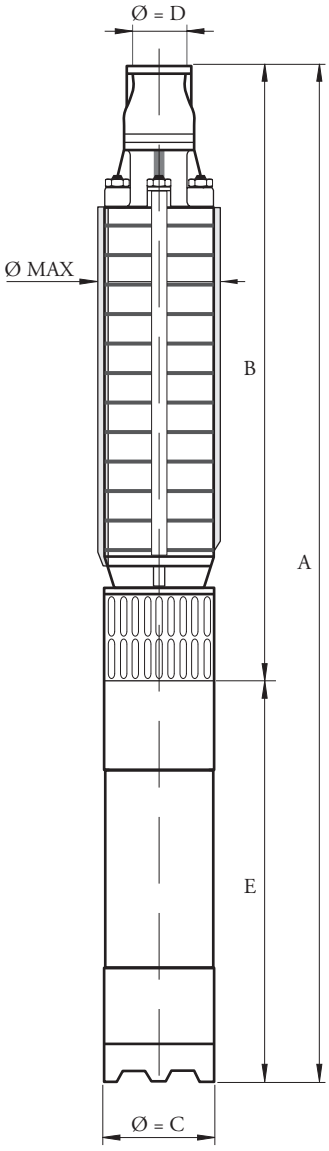

PUMP + MOTOR	Q									
	m³/h	0	10	20	30	40	50	60	70	75
	l/sec	0	2,78	5,56	8,33	11,1	13,9	16,7	19,4	20,8
	l/min	0	167	333	500	667	833	1000	1167	1250
R10A/6 + 8B50	H [m]	214	208	203	194	184	167	142	104	79
R10A/7 + 8B60		249	243	237	227	215	195	166	122	92
R10A/8 + 8B75		285	278	270	259	246	223	190	139	106
R10A/9 + 8B75		320	312	304	292	276	251	213	157	119
R10A/10 + 8B90		356	347	338	324	307	279	237	174	132
R10A/11 + 8B90		392	382	372	356	338	307	261	191	145
R10A/12 + 8B100		427	416	406	389	368	335	284	209	158
R10A/13 + 8B100		463	451	439	421	399	363	308	226	172
R10A/14 + 10B125		498	486	473	454	430	391	332	244	185
R10A/15 + 10B125		534	521	507	486	461	419	356	261	198
R10A/16 + 10B150		570	555	541	518	491	446	379	278	211
R10A/17 + 10B150		605	590	575	551	522	474	403	296	224
R10A/18 + 10B150		641	625	608	583	553	502	427	313	238
R10A/19 + 10B180		676	659	642	616	583	530	450	331	251
R10A/20 + 10B180		712	694	676	648	614	558	474	348	264
R10A/21 + 10B180		748	729	710	680	645	586	498	365	277
R10A/22 + 10B180		783	763	744	713	675	614	521	383	290
R10A/23 + 10B200		819	798	777	745	706	642	545	400	304

PUMP	MOTOR	P2		A	B	E	Ø MAX	C	D GAS	kg		
		kW	CV							PUMP	MOTOR	TOTAL
R10A/6	8B50	37	50	2215	1099	1116	246	185	4”	138	155	293
R10A/7	8B60	45	60	2373	1177	1196	246	185	4”	149	170	319
R10A/8	8B75	55	75	2551	1255	1296	246	185	4”	160	191	351
R10A/9	8B75	55	75	2629	1333	1296	246	185	4”	171	191	362
R10A/10	8B90	66	90	2857	1411	1446	246	185	4”	182	219	401
R10A/11	8B90	66	90	2935	1489	1446	246	185	4”	193	219	412
R10A/12	8B100	75	100	3113	1567	1546	246	185	4”	204	229	433
R10A/13	8B100	75	100	3191	1645	1546	246	185	4”	215	229	444
R10A/14	10B125	92	125	3238	1723	1515	246	240	4”	226	338	564
R10A/15	10B125	92	125	3316	1801	1515	246	240	4”	237	338	575
R10A/16	10B150	110	150	3229	1879	1650	246	240	4”	248	384	632
R10A/17	10B150	110	150	3608	1958	1650	246	240	4”	259	384	643
R10A/18	10B150	110	150	3686	2036	1650	246	240	4”	270	384	654
R10A/19	10B180	132	180	3869	2114	1755	246	240	4”	281	411	692
R10A/20	10B180	132	180	3947	2192	1755	246	240	4”	292	411	703
R10A/21	10B180	132	180	4025	2270	1755	246	240	4”	303	411	714
R10A/22	10B180	132	180	4103	2348	1755	246	240	4”	314	411	725
R10A/23	10B200	147	200	4301	2426	1875	246	240	4”	325	440	765

R10A

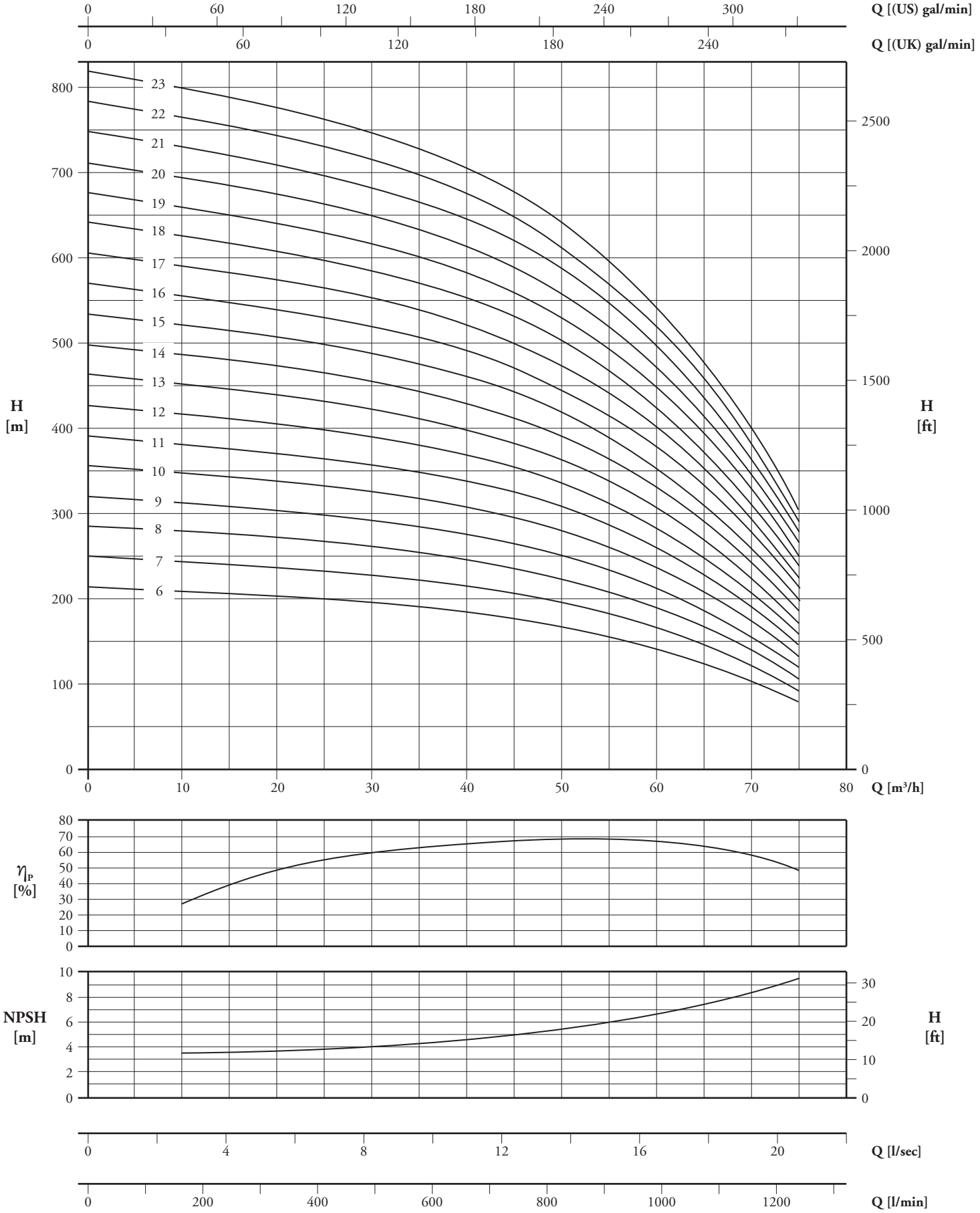

η_P [%] - **rendimento a 1 stadio** - 1 stage efficiency - rendement 1 étage

2900 giri/min. r.p.m. tours/min. R10B

Elettropompe sommerse radiali
Radial electric submersible pumps
Electropompes immergées radiales

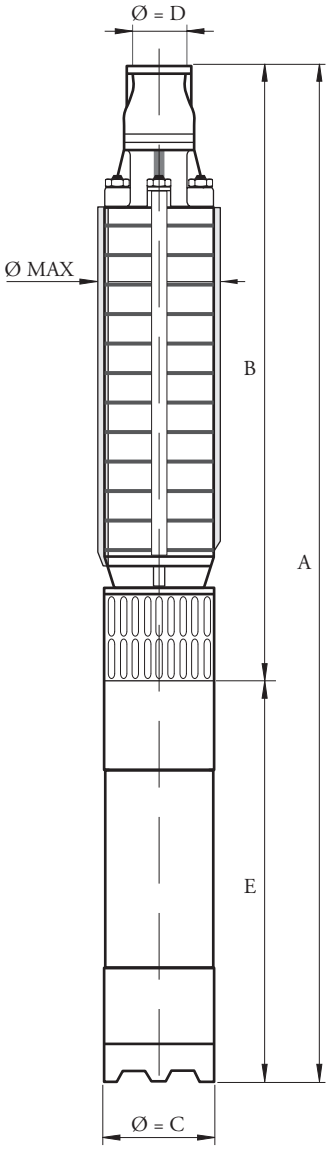

PUMP + MOTOR	Q									
	m³/h	0	20	40	50	60	70	80	90	100
	l/sec	0	5,56	11,1	13,9	16,7	19,4	22,2	25,0	27,7
	l/min	0	333	667	833	1000	1167	1333	1500	1667
R10B/6 + 8B50	H [m]	203	191	181	172	159	143	122	98	71
R10B/7 + 8B60		237	223	211	201	186	167	142	114	83
R10B/8 + 8B75		270	255	241	230	212	190	162	131	95
R10B/9 + 8B75		304	287	271	258	239	214	183	147	107
R10B/10 + 8B90		338	319	301	287	265	238	203	164	119
R10B/11 + 8B100		372	351	331	316	292	262	223	180	131
R10B/12 + 8B100		406	383	361	344	318	286	244	196	143
R10B/13 + 10B125		439	415	391	373	345	309	264	213	155
R10B/14 + 10B125		473	447	421	402	371	333	284	229	167
R10B/15 + 10B125		507	479	452	431	398	357	305	245	179
R10B/16 + 10B150		541	510	482	459	424	381	325	262	190
R10B/17 + 10B150		575	542	512	488	451	405	345	278	202
R10B/18 + 10B150		608	574	542	517	477	428	365	294	214
R10B/19 + 10B180		642	606	572	545	504	452	386	311	226
R10B/20 + 10B180		676	638	602	574	530	476	406	327	238
R10B/21 + 10B180		710	670	632	603	557	500	426	343	250
R10B/22 + 10B200		744	702	662	631	583	524	447	360	262
R10B/23 + 10B200		777	734	692	660	610	547	467	376	274

PUMP	MOTOR	P2		A	B	E	Ø MAX	C	D GAS	kg		
		kW	CV							PUMP	MOTOR	TOTAL
R10B/6	8B50	37	50	2215	1099	1116	246	185	4”	138	155	293
R10B/7	8B60	45	60	2373	1177	1196	246	185	4”	149	170	319
R10B/8	8B75	55	75	2551	1255	1296	246	185	4”	160	191	351
R10B/9	8B75	55	75	2629	1333	1296	246	185	4”	171	191	362
R10B/10	8B90	66	90	2857	1411	1446	246	185	4”	182	219	401
R10B/11	8B100	75	100	3035	1489	1546	246	185	4”	193	229	422
R10B/12	8B100	75	100	3113	1567	1546	246	185	4”	204	229	433
R10B/13	10B125	92	125	3160	1645	1515	246	240	4”	215	338	553
R10B/14	10B125	92	125	3238	1723	1515	246	240	4”	234	338	572
R10B/15	10B125	92	125	3316	1801	1515	246	240	4”	245	338	583
R10B/16	10B150	110	150	3316	1879	1650	246	240	4”	256	384	640
R10B/17	10B150	110	150	3608	1958	1650	246	240	4”	267	384	651
R10B/18	10B150	110	150	3686	2036	1650	246	240	4”	278	384	662
R10B/19	10B180	132	180	3869	2114	1755	246	240	4”	289	411	700
R10B/20	10B180	132	180	3947	2192	1755	246	240	4”	300	411	711
R10B/21	10B180	132	180	4025	2270	1755	246	240	4”	311	411	722
R10B/22	10B200	147	200	4223	2348	1875	246	240	4”	322	440	762
R10B/23	10B200	147	200	4301	2426	1875	246	240	4”	333	440	773

R10B

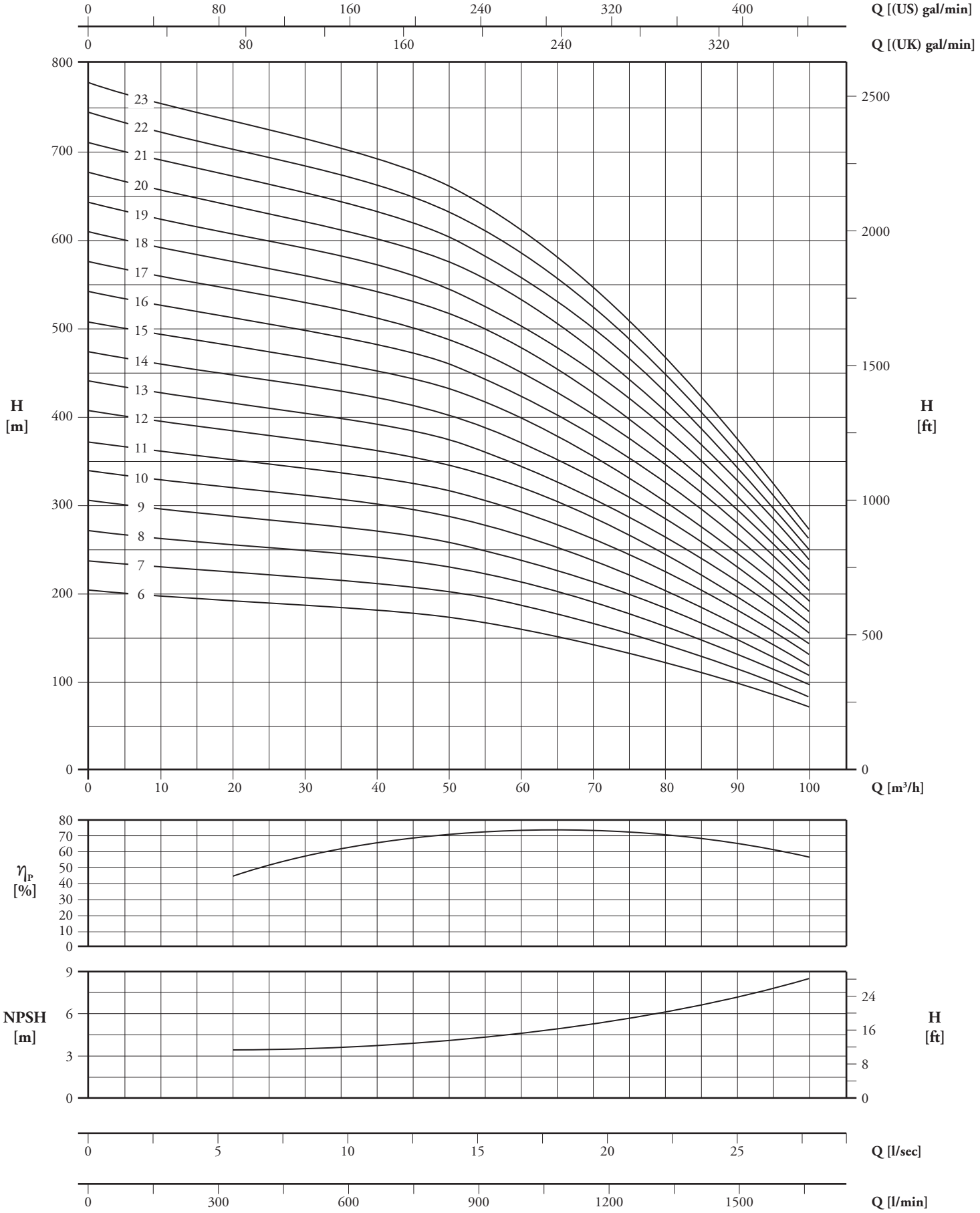

η_P [%] - **rendimento a 1 stadio** - 1 stage efficiency - rendement 1 étage

2900 giri/min. r.p.m. tours/min. R10C

Elettropompe sommerse radiali
Radial electric submersible pumps
Electropompes immergées radiales

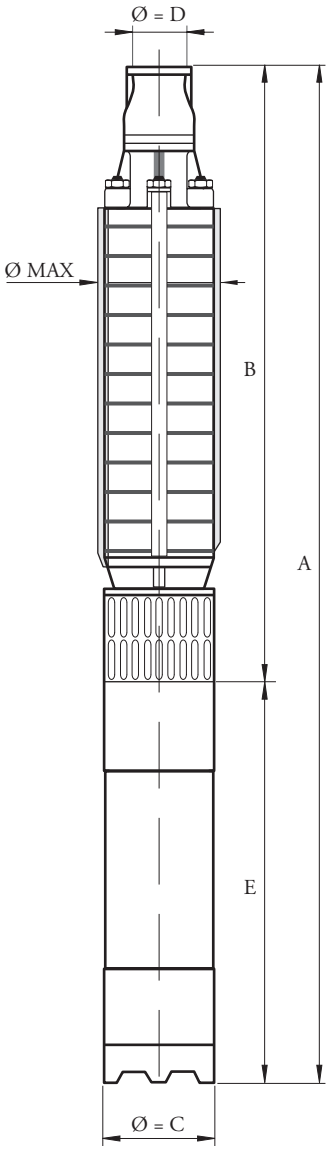

PUMP + MOTOR	Q									
	m³/h	0	20	40	60	80	100	120	140	150
	l/sec	0	5,56	11,1	16,7	22,2	27,7	33,3	42,4	41,7
	l/min	0	333	667	1000	1333	1667	2000	2333	2500
R10C/3 + 8B50	H [m]	124	121	116	111	102	90	75	57	46
R10C/4 + 8B60		165	161	155	148	136	120	100	76	61
R10C/5A + 8B75		202	197	190	180	166	145	119	88	69
R10C/5 + 8B90		207	201	194	185	170	150	125	95	77
R10C/6A + 8B90		242	236	227	216	199	173	143	106	83
R10C/6 + 8B100		248	241	232	221	204	180	150	114	92
R10C/7B + 8B100		278	270	260	247	225	195	158	113	87
R10C/7 + 10B125		289	281	271	258	238	210	175	133	107
R10C/8 + 10B125		330	322	310	295	272	240	200	152	122
R10C/9 + 10B150		372	362	348	332	306	270	225	171	138
R10C/10A + 10B150		404	393	379	360	331	289	238	176	138
R10C/10 + 10B180		413	402	387	369	340	300	250	190	153
R10C/11 + 10B180		454	442	426	406	374	330	275	209	168
R10C/12 + 10B200		496	482	464	443	408	360	300	228	184
R10C/13 + 10B200		537	523	503	480	442	390	325	247	199
R10C/14 + 10B225		578	563	542	517	476	420	350	266	214
R10C/15A + 10B225		606	590	569	540	497	434	357	264	207

PUMP	MOTOR	P2		A	B	E	Ø MAX	C	D GAS	kg		
		kW	CV							PUMP	MOTOR	TOTAL
R10C/3	8B50	37	50	1981	865	1116	246	185	4”	105	155	260
R10C/4	8B60	45	60	2139	943	1195	246	185	4”	116	170	286
R10C/5A	8B75	55	75	2317	1021	1296	246	185	4”	127	191	218
R10C/5	8B90	66	90	2467	1021	1446	246	185	4”	127	219	346
R10C/6A	8B90	66	90	2545	1099	1446	246	185	4”	138	219	357
R10C/6	8B100	75	100	2645	1099	1546	246	185	4”	138	229	367
R10C/7B	8B100	75	100	2723	1177	1546	246	185	4”	149	229	378
R10C/7	10B125	92	125	2692	1177	1515	246	240	4”	149	338	487
R10C/8	10B125	92	125	2770	1255	1515	246	240	4”	160	338	498
R10C/9	10B150	110	150	2983	1333	1650	246	240	4”	171	384	555
R10C/10A	10B150	110	150	3061	1411	1650	246	240	4”	182	384	566
R10C/10	10B180	132	180	3166	1411	1755	246	240	4”	182	411	593
R10C/11	10B180	132	180	3244	1489	1755	246	240	4”	193	411	604
R10C/12	10B200	147	200	3442	1567	1875	246	240	4”	204	440	644
R10C/13	10B200	147	200	3520	1645	1875	246	240	4”	215	440	655
R10C/14	10B225	165	225	3598	1723	1875	246	240	4”	226	440	666
R10C/15A	10B225	165	225	3676	1801	1875	246	240	4”	237	440	677

R10C

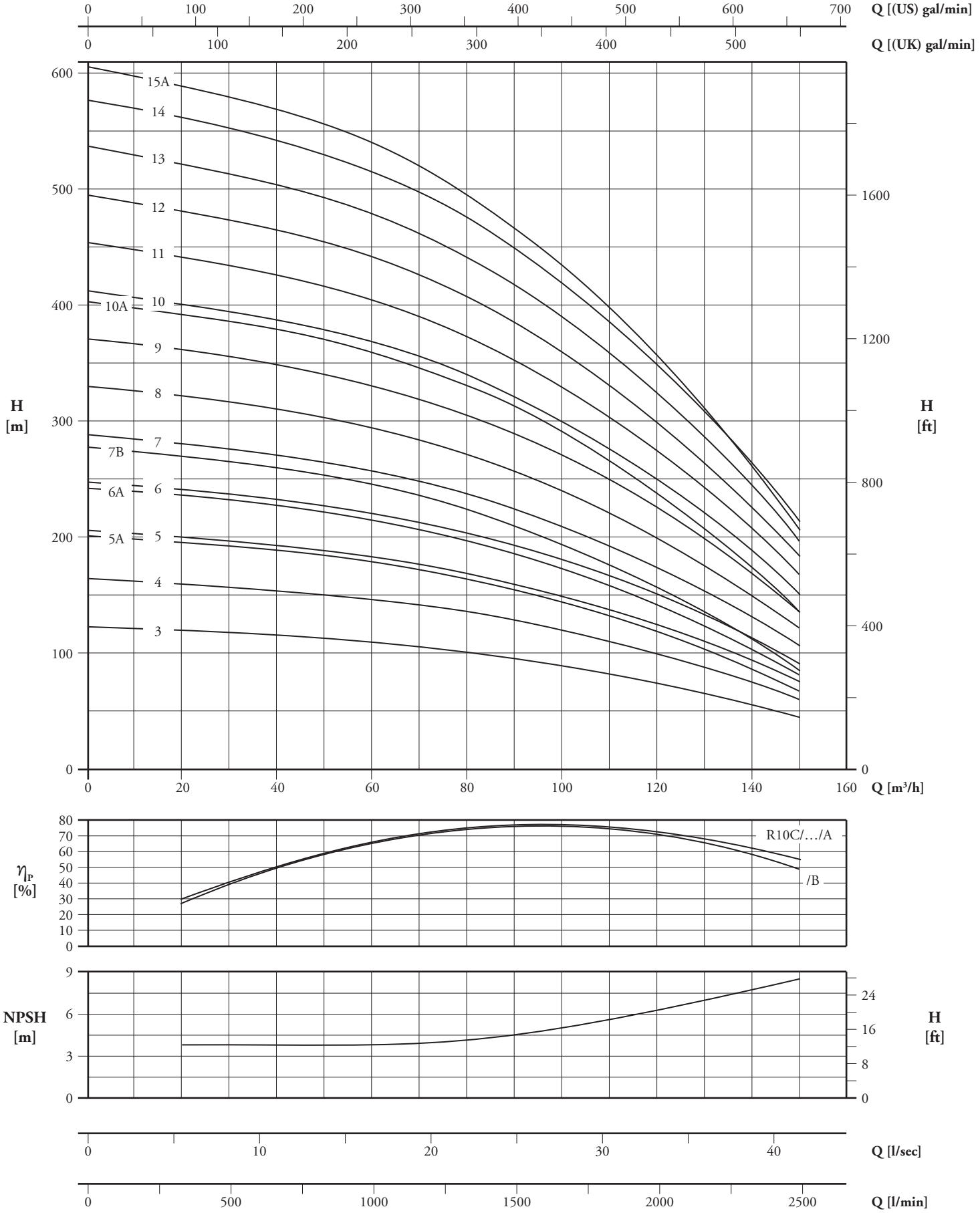

η_P [%] - **rendimento a 1 stadio** - 1 stage efficiency - rendement 1 étage

2900 giri/min. r.p.m. tours/min. E10A

Elettropompe sommerse semiassiali
Mixed flow electric submersible pumps
Electropompes immergées demi-axiales

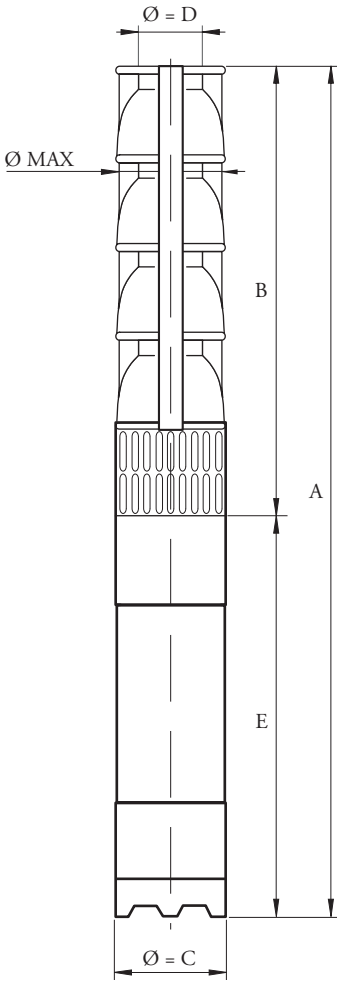

PUMP + MOTOR	Q									
	m³/h	0	40	80	120	160	180	200	220	240
	l/sec	0	11,1	22,2	33,3	44,4	50	55,6	61,1	66,7
	l/min	0	667	1333	2000	2667	3000	3333	3667	4000
E10A/1E + 6B25	H [m]	45	41	38	34	30	27	22	16	-
E10A/1 + 6B30		51	47	43	40	36	34	31	26	21
E10A/2G + 8B40		83	74	68	61	50	42	30	-	-
E10A/2E + 8B50		91	81	75	68	59	53	44	31	-
E10A/2 + 8B60		102	93	87	81	72	67	61	53	41
E10A/3E + 8B75		136	122	113	103	89	80	65	47	-
E10A/3E + 8B90		154	140	130	121	109	101	92	79	62
E10A/4D + 8B100		189	171	158	145	128	116	100	77	-
E10A/4D + 10B125		205	187	173	161	145	135	123	105	82
E10A/5 + 10B150		256	234	217	202	181	169	154	132	103
E10A/6A + 10B180		301	274	254	235	211	196	175	148	111
E10A/7D + 10B180		330	299	277	253	223	203	174	134	-
E10A/7B + 10B200		344	313	289	267	238	219	195	160	116
E10A/8E + 10B200		362	326	302	274	238	212	174	124	-
E10A/8B + 10B225		393	358	330	306	272	250	223	183	132
E10A/9E + 10B225		408	366	339	308	267	239	196	140	-
E10A/9B + 10B250		442	402	372	344	306	282	251	206	149

PUMP	MOTOR	P2		A	B	E	Ø MAX	C	D GAS	kg		
		kW	CV							PUMP	MOTOR	TOTAL
E10A/1E	6B25	18,5	25	1590	765	825	262	144	6”	64	66	130
E10A/1	6B30	22	30	1675	765	910	262	144	6”	64	75	139
E10A/2G	8B40	30	40	2020	950	1070	262	185	6”	89	135	224
E10A/2E	8B50	37	50	2066	950	1116	262	185	6”	89	155	244
E10A/2	8B60	45	60	2146	950	1196	262	185	6”	89	170	259
E10A/3E	8B75	55	75	2435	1135	1296	262	185	6”	114	191	305
E10A/3E	8B90	66	90	2581	1135	1446	262	185	6”	114	219	333
E10A/4D	8B100	75	100	2866	1320	1546	262	185	6”	139	229	368
E10A/4D	10B125	92	125	2835	1320	1515	270	240	6”	139	338	477
E10A/5	10B150	110	150	3155	1503	1650	270	240	6”	164	384	548
E10A/6A	10B180	132	180	3445	1690	1755	270	240	6”	189	411	600
E10A/7D	10B180	132	180	3630	1875	1755	270	240	6”	214	411	625
E10A/7B	10B200	147	200	3750	1875	1875	270	240	6”	214	440	654
E10A/8E	10B200	147	200	3935	2060	1875	270	240	6”	239	440	679
E10A/8B	10B225	165	225	3935	2060	1875	270	240	6”	239	440	679
E10A/9E	10B225	165	225	4120	2245	1875	270	240	6”	264	440	704
E10A/9B	10B250	185	250	4220	2245	1975	270	240	6”	264	480	744

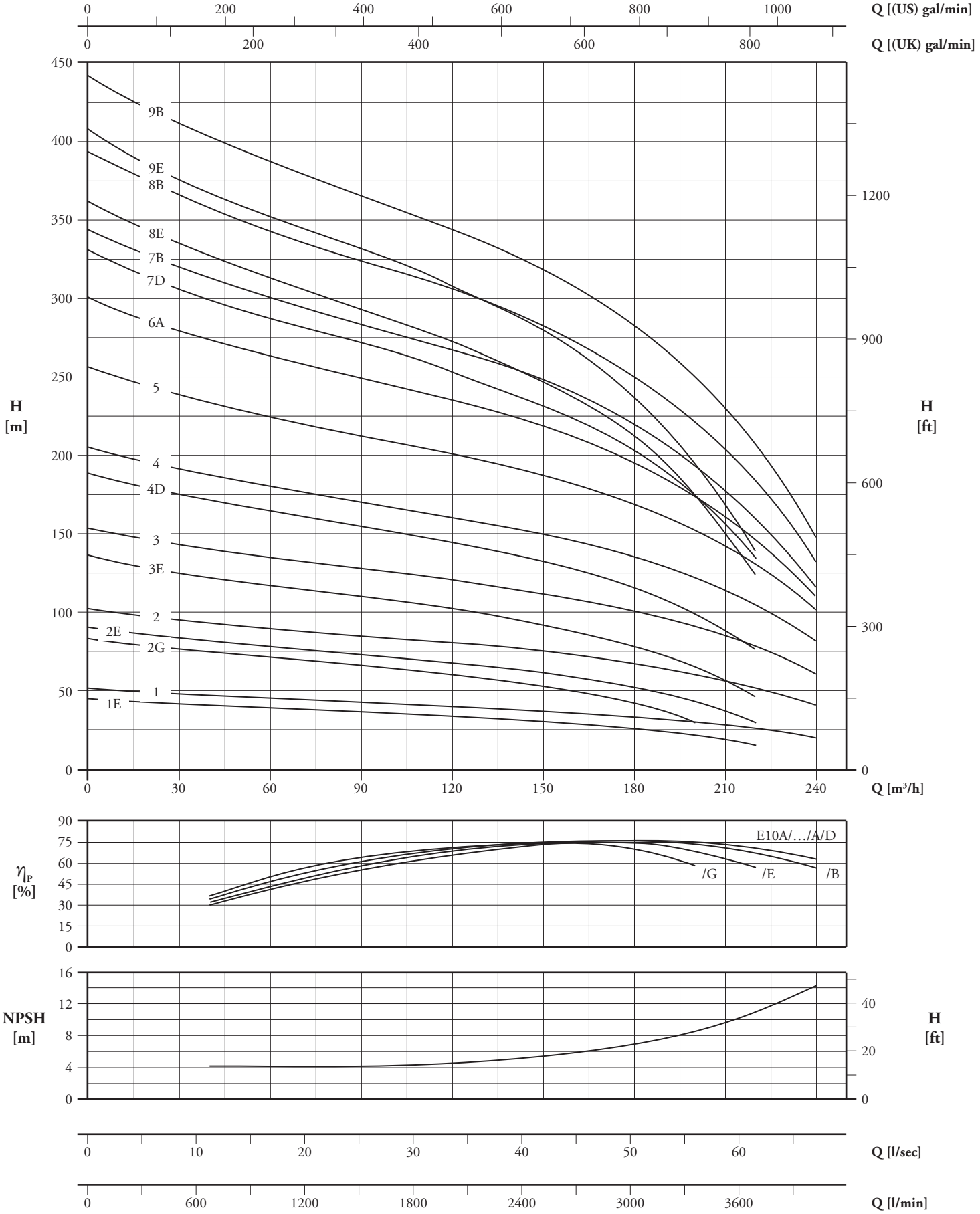

η_P [%] - **rendimento a 1 stadio** - 1 stage efficiency - rendement 1 étage

2900 giri/min. r.p.m. tours/min. E10B

Elettropompe sommerse semiassiali
Mixed flow electric submersible pumps
Electropompes immergées demi-axiales

PUMP + MOTOR	Q									
	m³/h	0	40	80	120	160	200	240	260	280
	l/sec	0	11,1	22,2	33,3	44,4	55,6	66,7	72,2	77,8
	l/min	0	667	1333	2000	2667	3333	4000	4333	4667
E10B/1E + 6B25	H [m]	39	36	34	32	30	26	20	17	-
E10B/1B + 6B30		42	40	38	36	33	30	25	22	19
E10B/2H + 8B40		68	63	59	55	49	39	26	-	-
E10B/2E + 8B50		77	73	69	65	59	51	41	34	-
E10B/2A + 8B60		85	81	77	73	68	61	53	47	41
E10B/3F + 8B75		111	104	98	92	83	71	54	-	-
E10B/3B + 8B90		125	119	113	107	99	89	76	67	57
E10B/3 + 8B100		130	124	118	112	105	95	83	75	65
E10B/4A + 10B125		170	162	154	146	136	123	106	95	81
E10B/5B + 10B150		209	199	188	178	166	149	126	112	96
E10B/5 + 10B180		217	207	197	187	175	159	138	125	109
E10B/6B + 10B180		251	238	226	214	199	178	151	134	115
E10B/6 + 10B200		260	248	236	224	209	190	165	149	130
E10B/7C + 10B200		287	271	258	243	225	202	169	148	-
E10B/7 + 10B225		304	289	275	262	244	222	193	174	152
E10B/8D + 10B225		322	303	287	271	250	222	184	158	-
E10B/8A + 10B250		341	323	307	291	272	246	211	190	162
E10B/9D + 10B250		362	341	323	305	282	249	207	177	-

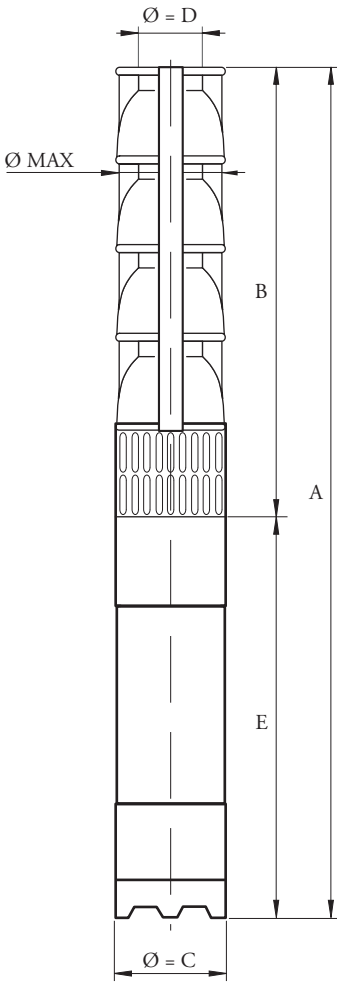

PUMP	MOTOR	P2		A	B	E	Ø MAX	C	D GAS	kg		
		kW	CV							PUMP	MOTOR	TOTAL
E10B/1E	6B25	18,5	25	1590	765	825	262	144	6”	64	66	130
E10B/1B	6B30	22	30	1675	765	910	262	144	6”	64	75	139
E10B/2H	8B40	30	40	2020	950	1070	262	185	6”	89	135	224
E10B/2E	8B50	37	50	2066	950	1116	262	185	6”	89	155	244
E10B/2A	8B60	45	60	2146	950	1196	262	185	6”	89	170	259
E10B/3F	8B75	55	75	2431	1135	1296	262	185	6”	114	191	305
E10B/3B	8B90	66	90	2581	1135	1446	262	185	6”	114	219	333
E10B/3	8B100	75	100	3816	1135	1546	262	185	6”	114	229	343
E10B/4A	10B125	92	125	2835	1320	1515	270	240	6”	139	338	477
E10B/5B	10B150	110	150	3155	1505	1650	270	240	6”	164	384	548
E10B/5	10B180	132	180	3260	1505	1755	270	240	6”	164	411	575
E10B/6B	10B180	132	180	3445	1690	1755	270	240	6”	189	411	600
E10B/6	10B200	147	200	3565	1690	1875	270	240	6”	189	440	629
E10B/7C	10B200	147	200	3750	1875	1875	270	240	6”	214	440	654
E10B/7	10B225	165	225	3750	1875	1875	270	240	6”	214	440	654
E10B/8D	10B225	165	225	3935	2060	1875	270	240	6”	239	440	679
E10B/8A	10B250	185	250	4035	2060	1975	270	240	6”	239	480	719
E10B/9D	10B250	185	250	4220	2245	1975	270	240	6”	264	480	744

E10B

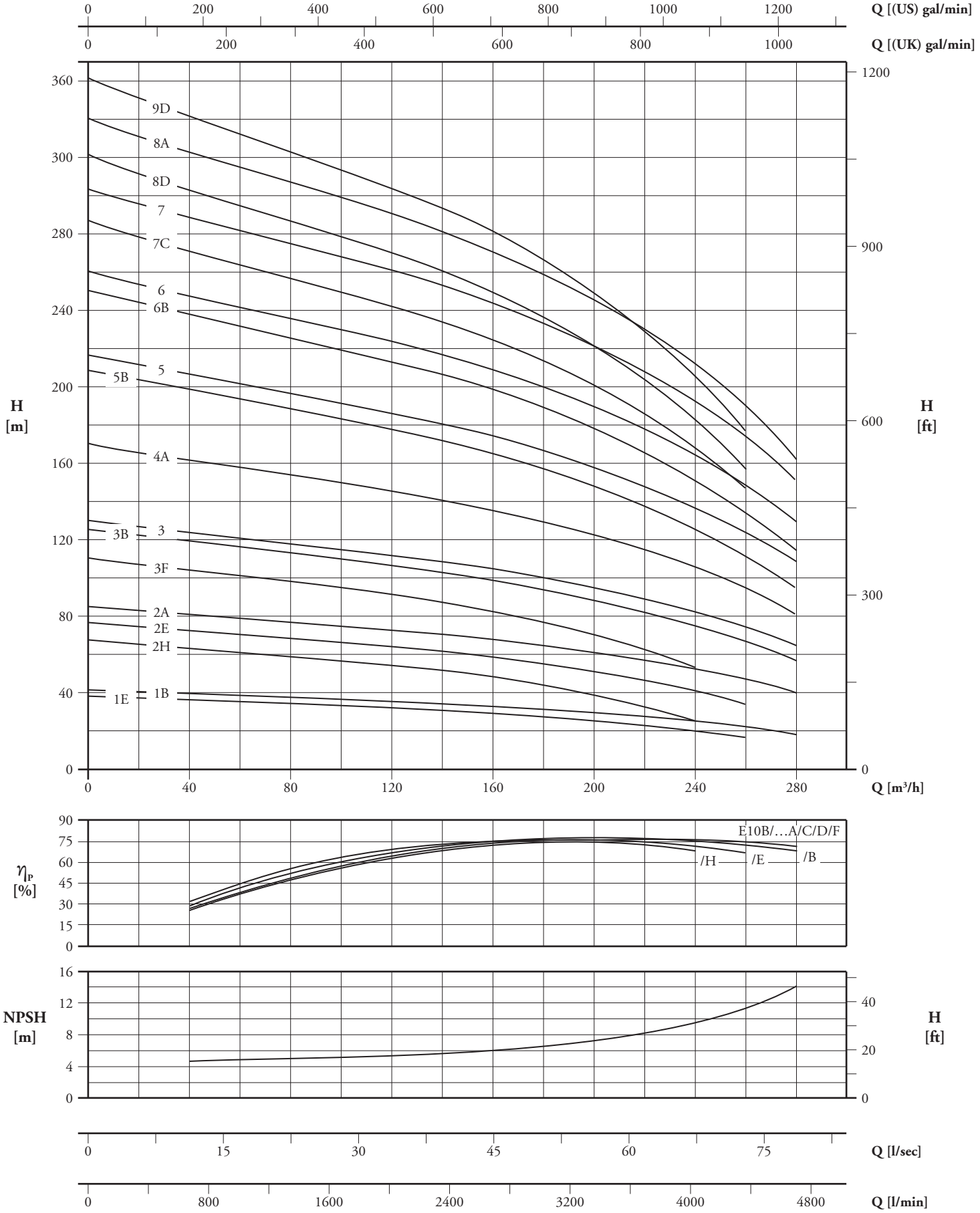

η_P [%] - **rendimento a 1 stadio** - 1 stage efficiency - rendement 1 étage

2900 giri/min. r.p.m. tours/min. E10C

Elettropompe sommerse semiassiali
Mixed flow electric submersible pumps
Electropompes immergées demi-axiales

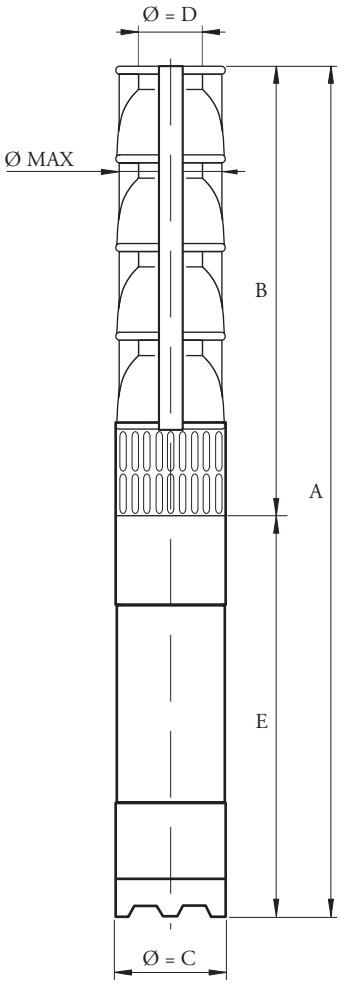

PUMP + MOTOR	Q									
	m³/h	0	80	120	160	200	240	280	320	360
	l/sec	0	22,2	33,3	44,4	55,6	66,7	77,8	88,9	100
	l/min	0	1333	2000	2667	3333	4000	4667	5333	6000
E10C/1H + 6B25	H [m]	36	32	30	27	23	18	12	-	-
E10C/1E + 6B30		41	37	35	32	29	25	20	14	-
E10C/1 + 8B40		46	42	40	38	35	32	28	22	15
E10C/2H + 8B50		71	64	60	54	47	37	24	-	-
E10C/2E + 8B60		81	74	70	65	59	50	40	27	-
E10C/2A + 8B75		90	83	79	74	68	61	53	41	28
E10C/3E + 8B90		122	111	105	97	88	76	60	41	-
E10C/3C + 8B100		130	119	113	105	97	86	71	53	-
E10C/3 + 10B125		138	127	121	114	106	95	83	66	46
E10C/4E + 10B125		163	148	140	130	117	101	80	54	-
E10C/4A + 10B150		180	166	158	148	137	123	105	82	56
E10C/5E + 10B150		204	186	175	162	147	126	100	68	-
E10C/5 B + 10B180		221	203	193	181	166	148	125	96	61
E10C/5 + 10B200		230	212	202	190	176	159	138	110	77
E10C/6D + 10B200		254	233	220	205	187	164	134	98	-
E10C/6A + 10B225		271	250	236	222	205	184	158	123	83
E10C/7B + 10B250		309	284	270	253	232	207	175	134	85

PUMP	MOTOR	P2		A	B	E	Ø MAX	C	D GAS	kg		
		kW	CV							PUMP	MOTOR	TOTAL
E10C/1H	6B25	18,5	25	1590	765	825	262	144	6”	64	66	130
E10C/1E	6B30	22	30	1675	765	910	262	144	6”	64	75	139
E10C/1	8B40	30	40	1835	765	1070	262	185	6”	64	135	199
E10C/2H	8B50	37	50	2076	950	1116	262	185	6”	89	155	244
E10C/2E	8B60	45	60	2146	950	1196	262	185	6”	89	170	259
E10C/2A	8B75	55	75	2246	950	1296	262	185	6”	89	191	280
E10C/3E	8B90	66	90	2581	1135	1446	262	185	6”	114	219	333
E10C/3C	8B100	75	100	2681	1135	1546	262	185	6”	114	229	343
E10C/3	10B125	92	125	2650	1135	1515	262	240	6”	114	338	452
E10C/4E	10B125	92	125	2835	1320	1515	270	240	6”	139	338	477
E10C/4A	10B150	110	150	2970	1320	1650	270	240	6”	139	384	523
E10C/5E	10B150	110	150	3155	1505	1650	270	240	6”	164	384	548
E10C/5B	10B180	132	180	3260	1505	1755	270	240	6”	164	411	575
E10C/5	10B200	147	200	3380	1505	1875	270	240	6”	164	440	604
E10C/6D	10B200	147	200	3565	1690	1875	270	240	6”	189	440	629
E10C/6A	10B225	165	225	3565	1690	1875	270	240	6”	189	440	629
E10C/7B	10B250	185	250	3850	1875	1975	270	240	6”	214	480	694

E10C

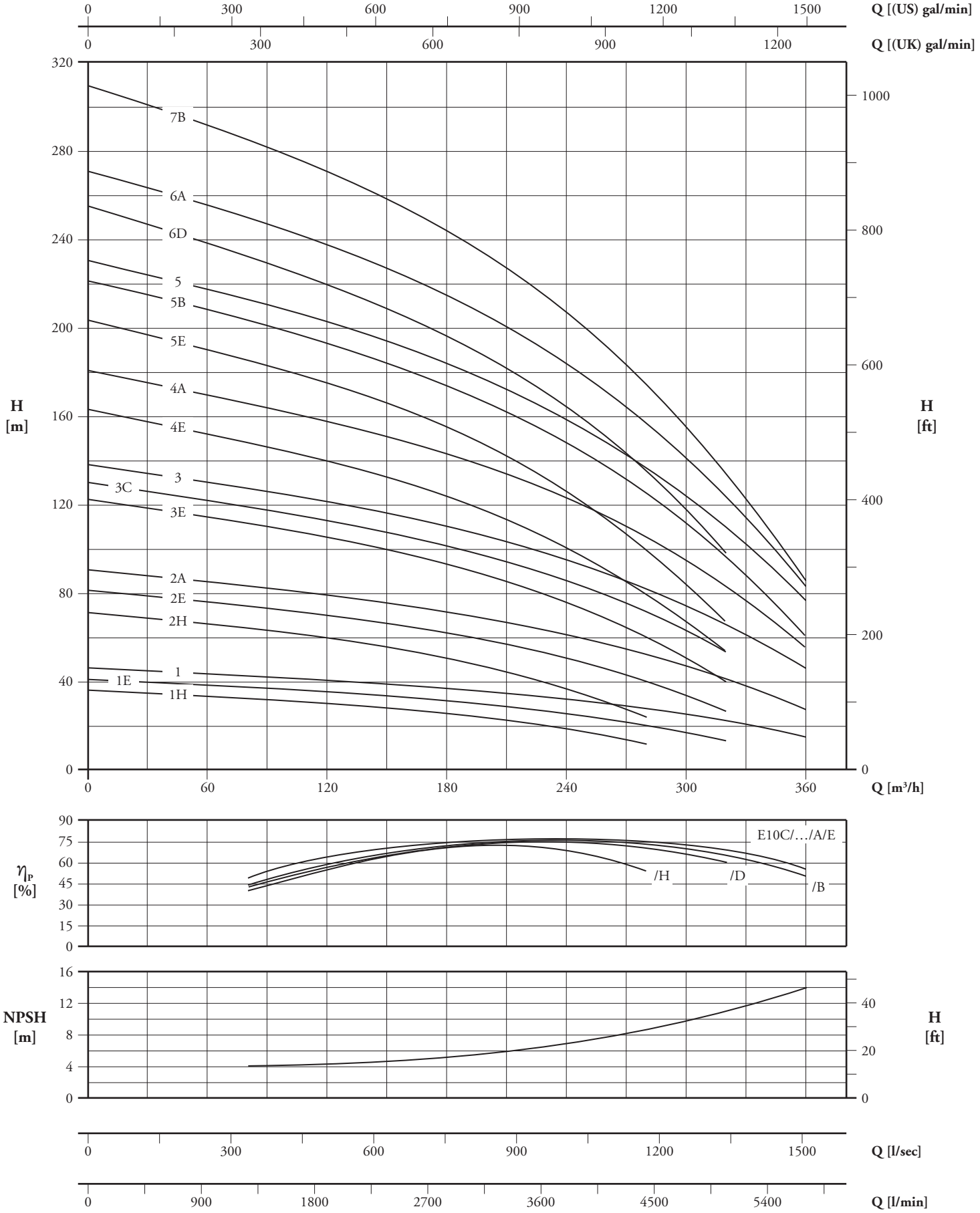

η_P [%] - **rendimento a 1 stadio** - 1 stage efficiency - rendement 1 étage

2900 giri/min. r.p.m. tours/min. E10D

Elettropompe sommerse semiassiali
Mixed flow electric submersible pumps
Electropompes immergées demi-axiales

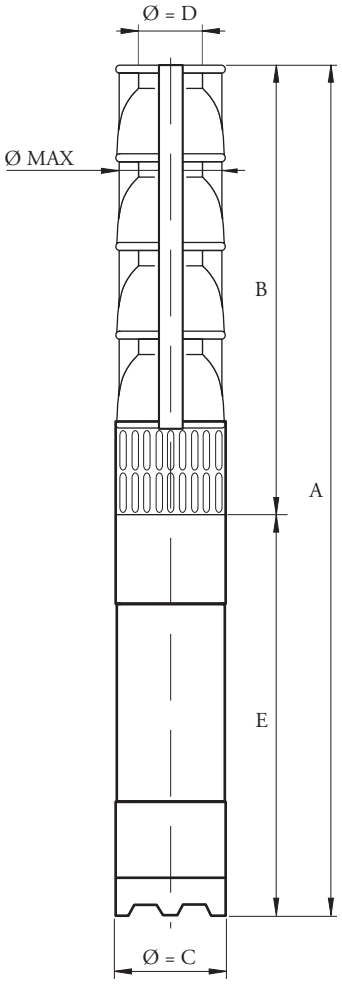

PUMP + MOTOR	Q									
	m³/h	0	80	160	200	240	280	320	360	400
	l/sec	0	22,2	44,4	55,6	66,7	77,8	88,9	100	111
	l/min	0	1333	2667	3333	4000	4667	5333	6000	6667
E10D/1H + 6B30	H [m]	38	35	31	29	25	20	13	-	-
E10D/1E + 8B40		43	40	36	34	32	28	22	16	-
E10D/1 + 8B50		49	46	42	40	38	35	31	26	19
E10D/2H + 8B60		75	69	62	57	50	40	26	-	-
E10D/2F + 8B75		82	76	69	65	59	51	39	24	-
E10D/2B + 8B90		93	87	81	76	71	65	57	45	31
E10D/2 + 8B100		97	91	84	81	75	70	62	51	38
E10D/3D + 10B125		134	125	115	109	101	91	76	57	-
E10D/3D + 10B150		146	137	127	121	113	105	94	77	57
E10D/4F + 10B150		164	153	138	129	118	101	77	48	-
E10D/4C + 10B180		183	171	157	149	139	126	107	82	-
E10D/4 + 10B200		194	182	169	161	151	140	125	102	76
E10D/5E + 10B200		214	200	182	171	158	139	112	78	-
E10D/5C + 10B225		229	214	196	186	174	157	134	103	-
E10D/5 + 10B250		243	228	211	202	189	175	156	128	95
E10D/6D + 10B250		269	250	230	217	202	182	151	115	-

PUMP	MOTOR	P2		A	B	E	Ø MAX	C	D GAS	kg		
		kW	CV							PUMP	MOTOR	TOTAL
E10D/1H	6B30	22	30	1675	765	910	262	144	6”	64	75	139
E10D/1E	8B40	30	40	1835	765	1070	262	185	6”	64	135	199
E10D/1	8B50	37	50	1881	765	1116	262	185	6”	64	155	219
E10D/2H	8B60	45	60	2146	950	1196	262	185	6”	89	170	259
E10D/2F	8B75	55	75	2246	950	1296	262	185	6”	89	191	280
E10D/2B	8B90	66	90	2396	950	1446	262	185	6”	89	219	308
E10D/2	8B100	75	100	2496	950	1546	262	185	6”	89	229	318
E10D/3D	10B125	92	125	2650	1135	1515	270	240	6”	114	338	452
E10D/3D	10B150	110	150	2785	1135	1650	270	240	6”	114	384	498
E10D/4F	10B150	110	150	2970	1320	1650	270	240	6”	139	384	523
E10D/4C	10B180	132	180	3075	1320	1755	270	240	6”	139	411	550
E10D/4	10B200	147	200	3195	1320	1875	270	240	6”	139	440	579
E10D/5E	10B200	147	200	3380	15050	1875	270	240	6”	164	440	604
E10D/5C	10B225	165	225	3380	1505	1875	270	240	6”	164	440	604
E10D/5	10B250	185	250	3480	1505	1975	270	240	6”	164	480	644
E10D/6D	10B250	185	250	3665	1690	1975	270	240	6”	189	480	669

E10D

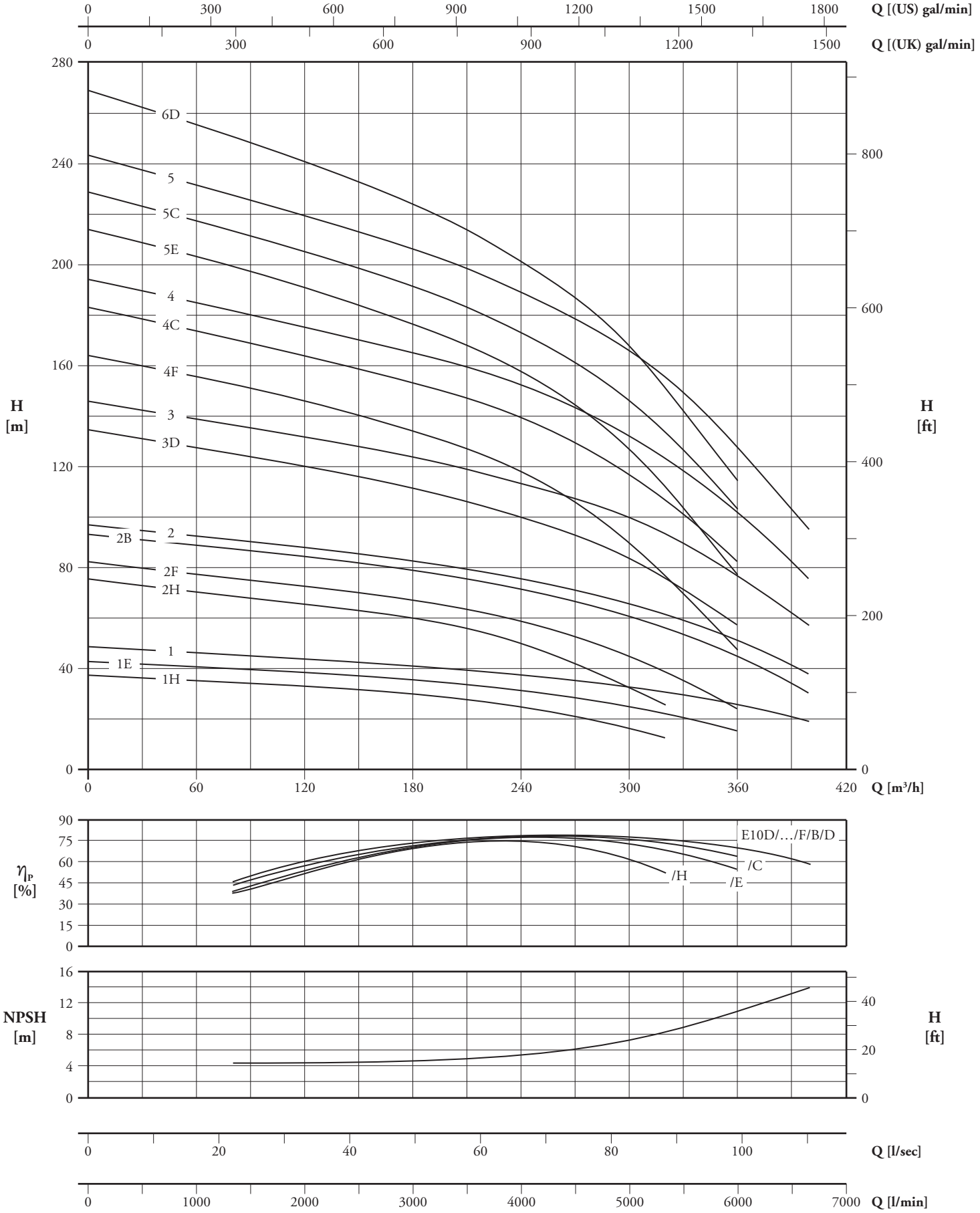

η_P [%] - **rendimento a 1 stadio** - 1 stage efficiency - rendement 1 étage

2900 giri/min. r.p.m. tours/min. E12A

Elettropompe sommerse semiassiali
Mixed flow electric submersible pumps
Electropompes immergées demi-axiales

PUMP + MOTOR	Q									
	m³/h	0	80	160	240	280	320	360	400	440
	l/sec	0	22,2	44,4	66,7	77,8	88,9	100	111	122
	l/min	0	1333	2667	4000	4667	5333	6000	6667	7333
E12A/1L + 8B40	H [m]	52	45	39	33	27	20	-	-	-
E12A/1F + 8B50		60	53	47	41	37	32	25	-	-
E12A/1D + 8B60		65	58	52	46	43	39	33	25	-
E12A/1 + 8B75		71	63	57	51	48	45	40	34	27
E12A/2H + 8B90		110	95	83	71	62	49	33	-	-
E12A/2F + 8B100		120	105	93	81	75	64	49	-	-
E12A/2C + 10B125		133	118	106	94	89	81	69	54	-
E12A/2 + 10B150		141	127	114	102	97	90	80	67	53
E12A/3G + 10B150		172	151	132	115	103	85	61	-	-
E12A/3D + 10B180		196	174	155	137	129	116	98	75	-
E12A/3A + 10B200		208	186	167	149	140	130	115	94	70
E12A/3 + 10B225		212	190	171	154	145	135	120	101	80
E12A/4E + 10B225		250	221	197	173	161	141	114	82	-
E12A/4C + 10B250		266	237	211	189	178	161	138	108	-

PUMP	MOTOR	P2		A	B	E	Ø MAX	C	D GAS	kg		
		kW	CV							PUMP	MOTOR	TOTAL
E12A/1L	8B40	30	40	1900	830	1070	315	185	200	119	135	254
E12A/1F	8B50	37	50	1946	830	1116	315	185	200	119	155	274
E12A/1D	8B60	45	60	2026	830	1196	315	185	200	119	170	289
E12A/1	8B75	55	75	2126	830	1296	315	185	200	119	191	310
E12A/2H	8B90	66	90	2506	1060	1446	315	185	200	161	219	380
E12A/2F	8B100	75	100	2606	1060	1546	315	185	200	161	229	390
E12A/2C	10B125	92	125	2575	1060	1515	315	240	200	161	338	499
E12A/2	10B150	110	150	2710	1060	1650	315	240	200	161	384	545
E12A/3G	10B150	110	150	2940	1290	1650	315	240	200	204	384	588
E12A/3D	10B180	132	180	3025	1290	1735	315	240	200	204	411	615
E12A/3A	10B200	147	200	3165	1290	1875	315	240	200	204	440	644
E12A/3	10B225	165	225	3165	1290	1875	315	240	200	204	440	644
E12A/4E	10B225	165	225	3395	150	1875	315	240	200	204	440	644
E12A/4C	10B250	185	250	3495	1520	1975	315	240	200	246	480	726

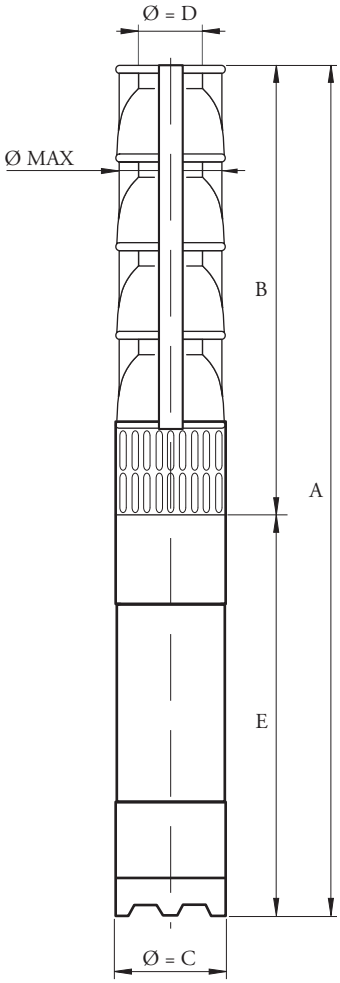

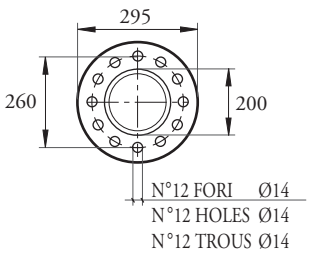

E12A

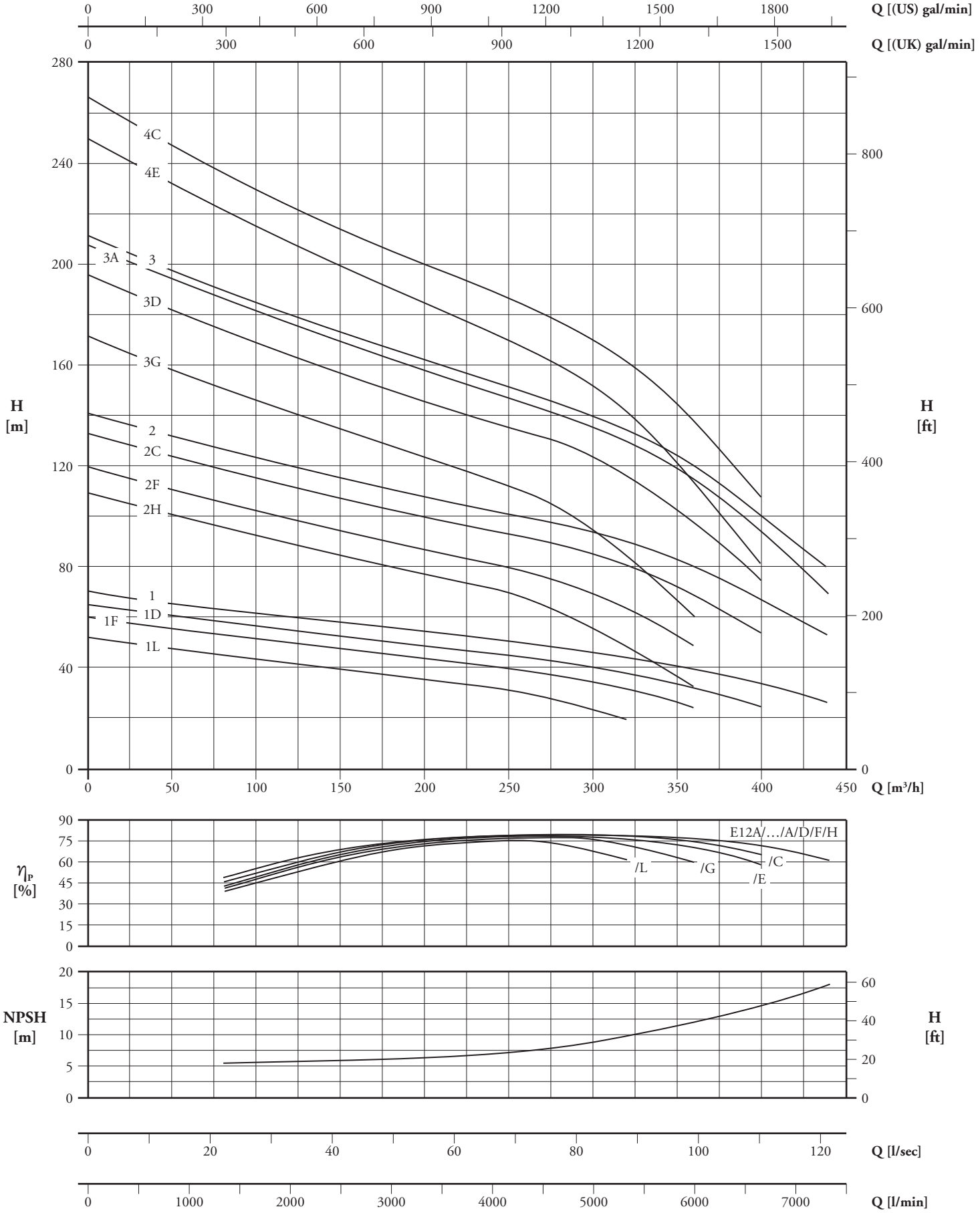

η_P [%] - **rendimento a 1 stadio** - 1 stage efficiency - rendement 1 étage

2900 giri/min. r.p.m. tours/min. E12B

Elettropompe sommerse semiassiali
Mixed flow electric submersible pumps
Electropompes immergées demi-axiales

PUMP + MOTOR	Q									
	m³/h	0	80	160	240	320	400	480	520	560
	l/sec	0	22,2	44,4	66,7	88,9	111	133	144	156
	l/min	0	1333	2667	4000	5333	6667	8000	8667	9333
E12B/1L + 8B60	H [m]	52	47	42	38	34	27	16	-	-
E12B/1G + 8B75		57	52	48	43	39	34	25	19	-
E12B/1D + 8B90		65	60	55	51	47	42	36	32	26
E12B/1A + 8B100		69	64	59	55	51	46	41	38	33
E12B/2L + 10B125		103	94	85	76	68	55	31	-	-
E12B/2G + 10B150		114	105	95	87	78	68	50	38	-
E12B/2D + 10B180		129	120	111	102	93	85	72	64	52
E12B/2B + 10B200		135	125	116	107	98	90	79	72	62
E12B/2 + 10B225		140	131	121	112	104	95	85	79	70
E12B/3G + 10B225		171	157	143	130	117	102	75	57	-
E12B/3E + 10B250		186	172	158	145	132	119	98	83	65

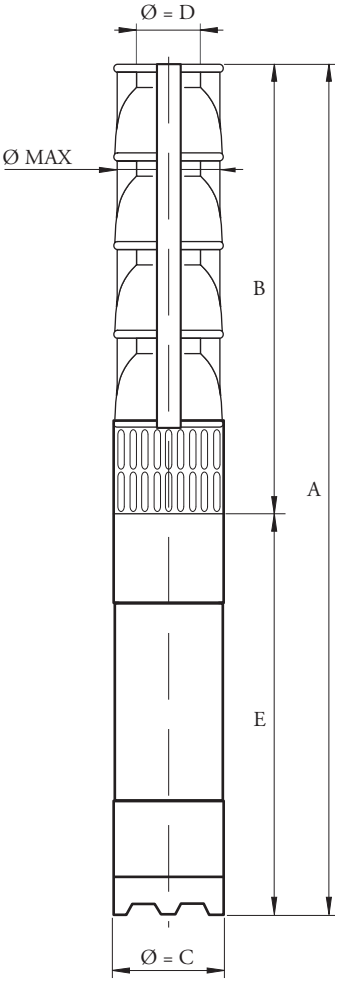

PUMP	MOTOR	P2		A	B	E	Ø MAX	C	D GAS	kg		
		kW	CV							PUMP	MOTOR	TOTAL
E12B/1L	8B60	45	60	2026	830	1196	315	185	200	119	170	289
E12B/1G	8B75	55	75	2126	830	1296	315	185	200	119	191	310
E12B/1D	8B90	66	90	2276	830	1446	315	185	200	119	219	338
E12B/1A	8B100	75	100	2376	830	1546	315	158	200	119	229	348
E12B/2L	10B125	92	125	2575	1060	1515	315	240	200	161	338	449
E12B/2G	10B150	110	150	2710	1060	1650	315	240	200	161	384	545
E12B/2D	10B180	132	180	2795	1060	1735	315	240	200	161	411	572
E12B/2B	10B200	147	200	2935	1060	1875	315	240	200	161	440	601
E12B/2	10B225	165	225	2935	1060	1875	315	240	200	161	440	601
E12B/3G	10B225	165	225	3165	1290	1875	315	240	200	204	440	644
E12B/3E	10B250	185	250	3265	1290	1975	315	240	200	204	480	684

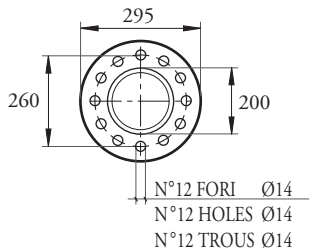

E12B

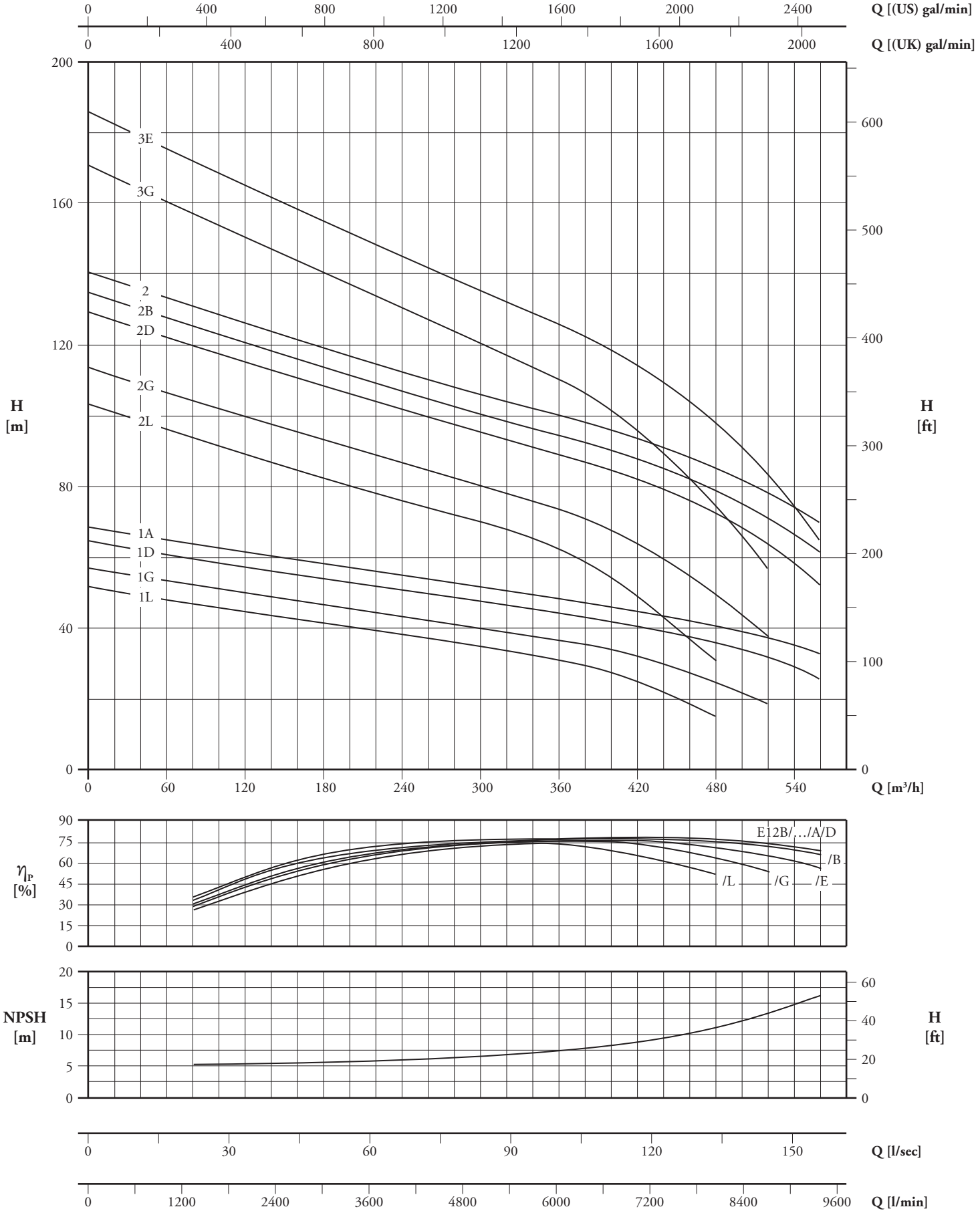

η_P [%] - **rendimento a 1 stadio** - 1 stage efficiency - rendement 1 étage

2900 giri/min. r.p.m. tours/min. E14A

Elettropompe sommerse semiassiali
Mixed flow electric submersible pumps
Electropompes immergées demi-axiales

PUMP + MOTOR	Q									
	m³/h	0	80	160	240	320	400	480	560	640
	l/sec	0	22,2	44,4	66,7	88,9	111	133	156	178
	l/min	0	1333	2667	4000	5333	6667	8000	9333	10667
E14A/1L + 8B90	H [m]	72,4	66,2	60,5	55,3	50,4	45,5	36,5	-	-
E14A/1H + 8B100		76,7	70,6	64,8	59,3	54,6	50,1	42,1	31,7	-
E14A/1F + 10B125		85,0	78,8	73,2	67,3	62,4	57,9	52,6	43,3	-
E14A/1C + 10B150		94,3	88,3	82,4	76,6	71,6	66,6	62,3	55,5	45,6
E14A/1 + 10B180		100,3	94,2	88,2	82,5	77,2	72,1	67,9	62,5	53,5
E14A/2L + 10B180		144,8	132,4	121,0	110,6	100,8	91,0	73,0	-	-
E14A/2H + 10B200		153,4	141,2	129,6	118,6	109,2	100,2	84,2	63,4	-
E14A/2G + 10B225		162,8	150,6	139,0	127,6	117,6	109,2	96,6	77,0	-
E14A/2F + 10B250		170,0	157,6	146,4	134,6	124,8	115,8	105,2	86,6	-

PUMP	MOTOR	P2		A	B	E	Ø MAX	C	D GAS	kg		
		kW	CV							PUMP	MOTOR	TOTAL
E14A/1L	8B90	66	90	2351	905	1446	375	185	230	184	219	403
E14A/1H	8B100	75	100	2451	905	1546	375	185	230	184	229	413
E14A/1F	10B125	92	125	2420	905	1515	375	240	230	184	338	522
E14A/1C	10B150	110	150	2555	905	1650	375	240	230	184	384	568
E14A/1	10B180	132	180	2640	905	1735	375	240	230	184	411	595
E14A/2L	10B180	132	180	2910	1175	1735	375	240	230	260	411	671
E14A/2H	10B200	147	200	3050	1175	1875	375	240	230	260	440	700
E14A/2G	10B225	165	225	3050	1175	1875	375	240	230	260	440	701
E14A/2F	10B250	185	250	3150	1175	1975	375	240	230	260	480	740

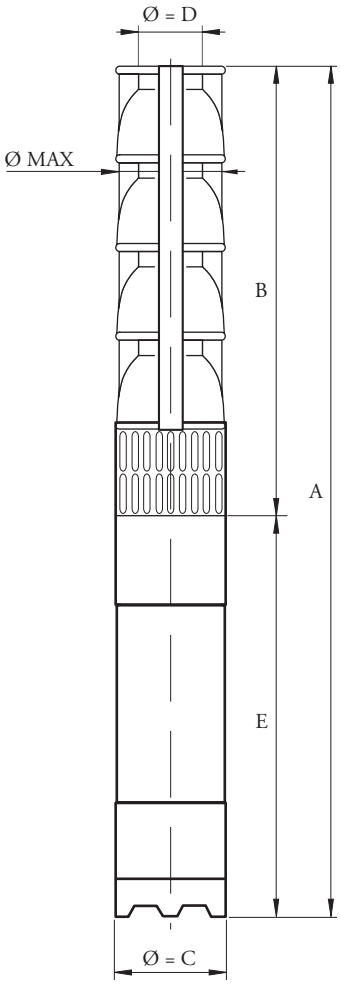

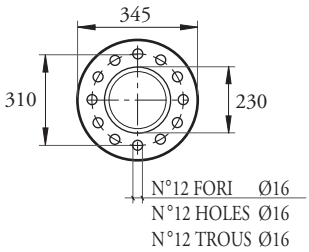

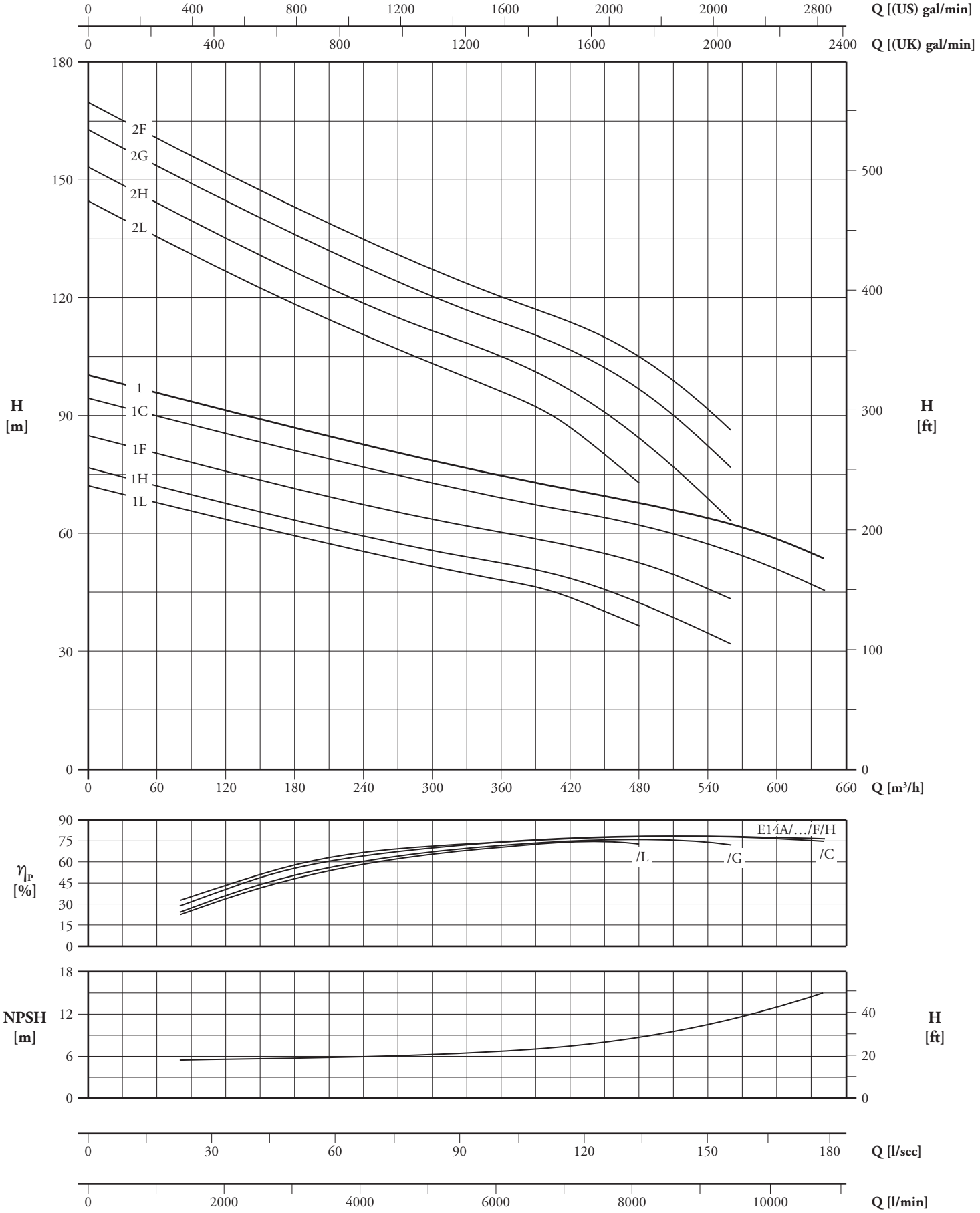

η_P [%] - **rendimento a 1 stadio** - 1 stage efficiency - rendement 1 étage

2900 giri/min. r.p.m. tours/min. E14B

Elettropompe sommerse semiassiali
Mixed flow electric submersible pumps
Electropompes immergées demi-axiales

PUMP + MOTOR	Q									
	m³/h	0	160	320	480	560	640	720	800	880
	l/sec	0	44,4	88,9	133	156	178	200	222	244
	l/min	0	2667	5333	8000	9333	10667	12000	13333	14667
E14B/1L + 10B150	H [m]	69	62	55	47	42	36	29	20	-
E14B/1F + 10B180		80	72	65	58	54	49	42	36	28
E14B/1E + 10B200		83	76	69	62	58	53	47	40	33
E14B/1C + 10B225		89	81	74	67	63	59	53	47	40
E14B/1 + 10B250		94	87	79	72	69	65	60	54	47

PUMP	MOTOR	P2		A	B	E	Ø MAX	C	D GAS	kg		
		kW	CV							PUMP	MOTOR	TOTAL
E14B/1L	10B150	110	150	2555	905	1650	375	240	230	184	384	568
E14B/1F	10B180	132	180	2640	905	1735	375	240	230	184	411	595
E14B/1E	10B200	147	200	2780	905	1875	375	240	230	184	440	624
E14B/1C	10B225	165	225	2780	905	1875	375	240	230	184	440	624
E14B/1	10B250	185	250	2350	905	1975	375	240	230	184	480	664

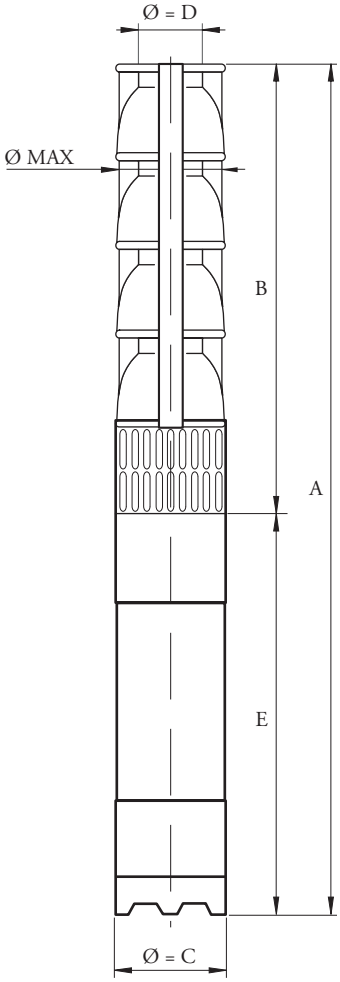

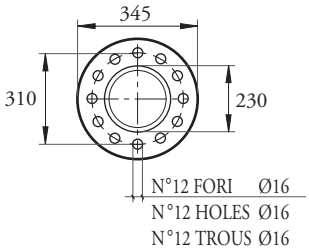

E14B

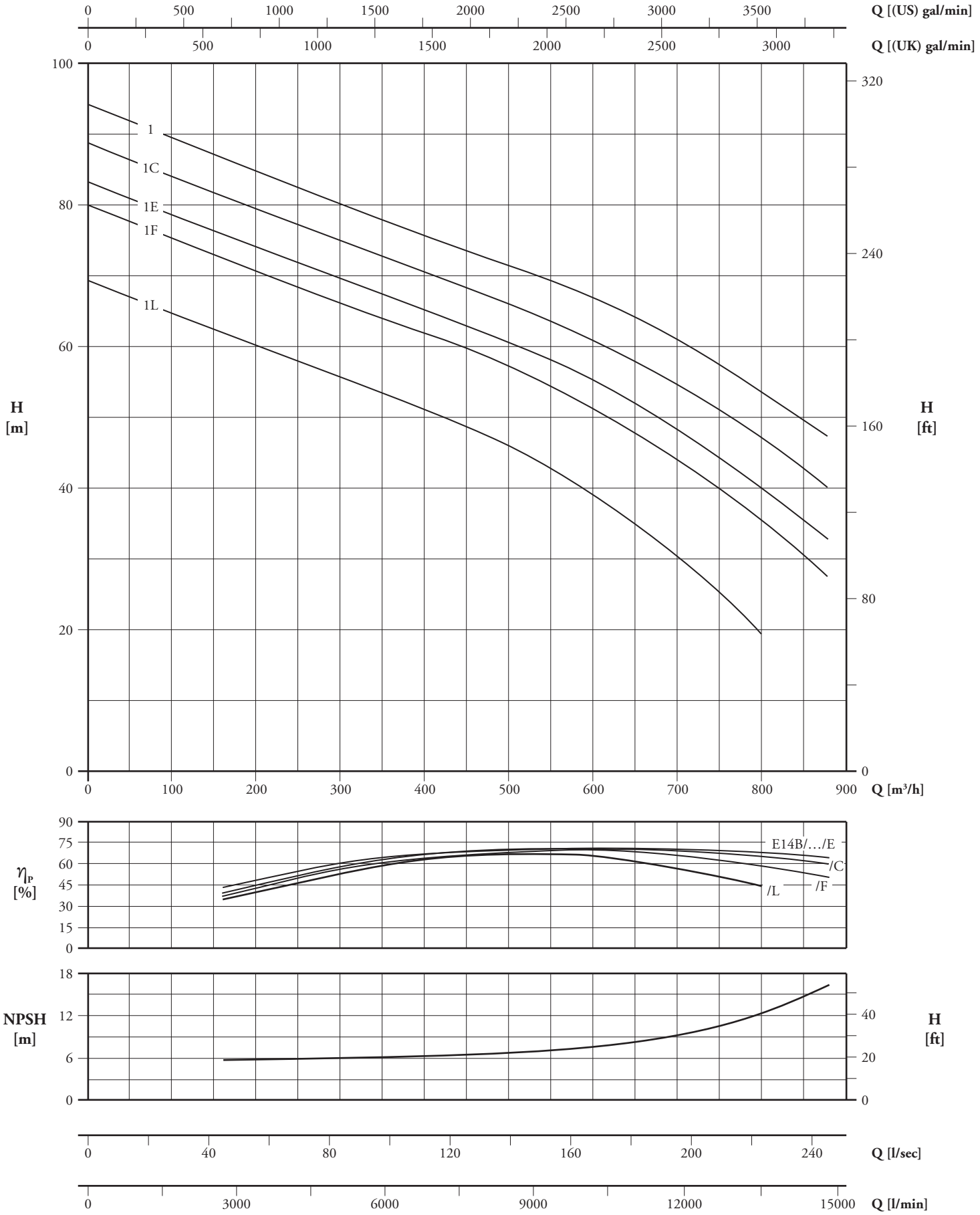

η_P [%] - **rendimento a 1 stadio** - 1 stage efficiency - rendement 1 étage

Dati tecnici - Technical data - Caractéristiques tecniques

TIPO POMPA *PUMP TYPE* TYPE POMPE	MOMENTO DI INERZIA "J" - *MOMENT OF INERTIA "J"* - MOMENT D'INERTIE "J"			
	GIRANTE NORMALE – *STANDARD IMPELLER* ROUE STANDARD		GIRANTE IN BRONZO – *BRONZE IMPELLER* ROUE EN BRONZE	
	POMPA 1 STADIO *PUMP 1 - STAGE* POMPE A 1 - ETAG	PER OGNI STADIO IN PIÙ *FOR EACH ADDITIONAL STAGE* POUR CHAQUE ETAGE EN PLUS	POMPA 1 STADIO *PUMP 1 - STAGE* POMPE A 1 - ETAGE	PER OGNI STADIO IN PIÙ *FOR EACH ADDITIONAL STAGE* POUR CHAQUE ETAGE EN PLUS
EN6A	0,0003369	0,0002962	—	—
EN6B	0,0003671	0,0003264	—	—
EN6C	0,0003445	0,0003038	—	—
E6A	0,0008034	0,0007628	0,0009654	0,0009248
E6B	0,0009436	0,0009029	0,001137	0,001096
E6C	0,0009619	0,0009212	0,001159	0,001118
E6D	0,001221	0,001190	0,001460	0,001430
E6E	0,001385	0,001354	0,001659	0,001628
RN8B	0,0008803	0,0006615	—	—
RN8C	0,001164	0,0009455	—	—
RG8B	0,002291	0,002051	0,002737	0,002496
RG8C	0,002909	0,002669	0,003438	0,003198
E8B	0,005197	0,005047	0,006322	0,006172
E8C	0,005497	0,005347	0,006622	0,006472
E8D	0,006020	0,005870	0,007255	0,007105
E8E	0,006761	0,006611	0,008127	0,007977
E8F	0,007229	0,007079	0,008660	0,008510
R10A	0,010010	0,009395	0,012100	0,011480
R10B	0,010110	0,009487	0,012210	0,011590
R10C	0,010440	0,009817	0,012550	0,011930
E10A	0,020750	0,020320	0,025130	0,024690
E10B	0,019800	0,019360	0,023790	0,023350
E10C	0,020020	0,019580	0,023930	0,023490
E10D	0,020250	0,019800	0,024070	0,023630
E12A	0,039220	0,034150	0,047070	0,040980
E12B	0,040450	0,035380	0,048540	0,042450
E14A	0,131700	0,126000	0,158000	0,151200
E14B	0,132500	0,123800	0,158900	0,152200

Allo scopo di mantenere i prodotti costantemente al passo con l'evoluzione tecnica, il produttore si riserva la facoltà di modificare senza preavviso, dimensioni e caratteristiche dei prodotti riportati su questo catalogo.
In order to keep its products constantly ahead of technical evolutions, the manufacturer has reserved right, without any prior notification, to modify dimensions and characteristics of the products described in this catalogue.
A fin d'avoir ses produits techniquement à jour, le producteur se réserve le droit de modifier, sans préavis, les dimensions et les caractéristiques des produits déscrites dans ce catalogue.

CARATTERISTICHE DEI MOTORI SOMMERSI
FEATURES OF SUBMERSIBLE MOTORS
CARACTERISTIQUES DES MOTEURS IMMERGES

Ø Nominale Nominal Ø - Ø Nominal	Motore tipo Motor type Type moteur	Potenza resa Motor output Puissance rendue		Rotazione giri/min Rotation r.p.m. - Rotation tours/min.	Corrente nominale A Rated current A Courant Nominal A		Rendimento in % Efficiency in % Rendement en %			Fattore di potenza Power factor Facteur de puissance			Max avviamenti/ora Max starts/hour - Max demarrages/heure	Temp. acqua Water temp. - Temp. eau	Peso Weight Poids
		kW	HP		230V	400V	4/4	3/4	2/4	4/4	3/4	2/4		°C	Kg
6"	**6B3**	2,2	3	2870	8,65	4,97	0,77	0,77	0,75	0,83	0,81	0,72	10	30	40
	6B4	3	4		11,5	6,62	0,78			0,84	0,82	0,73			
	6B5	4	5,5		14,6	8,4	0,80	0,80	0,78	0,86	0,80	0,72			
	6B7	5,5	7,5	2860	20,1	11,6	0,79	0,79	0,76	0,87	0,82	0,74			
	6B10	7,5	10	2850	27,7	16,0			0,75	0,86		0,71			43
	6B12	9,2	12,5		33,6	19,3		0,81	0,79	0,87	0,85	0,76			47
	6B15	11	15	2840	39,7	22,8	0,80	0,80	0,78			0,78			51
	6B20	15	20	2850	53,5	30,7	0,82	0,82		0,86	0,82	0,72			54
	6B25	18,5	25	2840	65,2	37,5		0,83	0,81	0,87		0,71		25	66
	6B30	22	30	2850	77,5	44,5	0,83	0,84	0,82	0,86	0,81	0,70			75
	6B35	26	35		91,5	52,6					0,82	0,73			89
	6B40	30	40		107	61,4			0,80	0,85	0,81	0,71			95
	6B50	37	50		132	75,8		0,83	0,81			0,73			115
8"	**8B25**	18,5	25	2870	63,6	36,6	0,85	0,84	0,80	0,86	0,81	0,72	8	25	111
	8B30	22	30		77,4	44,5	0,84	0,83	0,77	0,85		0,74			119
	8B40	30	40	2910	102	58,6	0,85	0,84	0,80	0,87	0,83	0,75			135
	8B50	37	50	2920	124	71,5	0,86	0,85	0,83						155
	8B60	45	60	2900	149	85,9	0,87	0,86	0,80		0,85				170
	8B75	55	75		185	106	0,86	0,87	0,84		0,84	0,78			191
	8B90	66	90		219	126	0,87				0,85	0,82			219
	8B100	75	100	2910	249	143		0,86			0,86	0,81			229
	8B125	92	125	2890	309	178	0,86	0,87			0,84	0,80			258
10"	**10B90**	66	90	2910	224	129	0,86	0,85	0,83	0,86	0,84	0,80	8	25	215
	10B100	75	100		255	147		0,86	0,84			0,81			
	10B125	92	125	2900	302	174		0,87	0,87	0,89	0,88	0,83	5	20	325
	10B150	110	150	2870	365	210			0,86	0,88	0,87	0,81			370
	10B180	132	180	2910	449	258		0,88	0,87	0,86	0,85	0,83		15	415
	10B200	147	200	2920	494	284		0,87	0,85	0,87	0,86				445
	10B225	165	225	2910	561	322				0,86					470
	10B250	185	250	2970	587	338	0,89	0,88	0,86	0,89	0,87	0,82	4	15	505

CARATTERISTICHE DEI MOTORI SOMMERSI
FEATURES OF SUBMERSIBLE MOTORS
CARACTERISTIQUES DES MOTEURS IMMERGES

Ø Nominale Nominal Ø - Ø Nominal	**Motore tipo** Motor type Type moteur	**Potenza resa** Motor output Puissance rendue		**Avviamento -** Starting - Démarrage				**Carico assiale** Axial Load Charge Axial	**Montaggio orizzontale** Horizontal installation Installation horizontale	**Momento d'inerzia** Moment of inertia Moment d'inertie
				Diretto Direct - Direct		**Stella - Triangolo** Star - Delta Etoile - Triangle	**Statorico** Statoric Statorique			
		kW	HP	Ma/Mn	Ia/In	Ia/In	Ia/In	da N		J Kgm²
6"	**6B3**	2,2	3	2,1	4,3	1,3	3	3000	Y	0,0345
	6B4	3	4	2,2	4,2		2,9			
	6B5	4	5,5	2	4,3		3			
	6B7	5,5	7,5	1,88	4,3					
	6B10	7,5	10	1,92	4,5	1,4	3,1			0,00403
	6B12	9,2	12,5	1,83	4	1,3	2,8			0,00478
	6B15	11	15	1,68	4,3		3			0,00553
	6B20	15	20	1,82	4		2,8			0,00645
	6B25	18,5	25	1,75	4,1					0,00818
	6B30	22	30	1,7	4,3		3			0,01103
	6B35	26	35	1,65	4,2		2,9			0,0126
	6B40	30	40	1,85	4,4	1,4	3,1			0,0139
	6B50	37	50	1,9	4,5				N	0,0173
8"	**8B25**	18,5	25	1,72	4,8	1,6	3,3	6000	Y	0,0194
	8B30	22	30	1,88						0,0218
	8B40	30	40	1,93	4,5	1,4	3,1			0,0266
	8B50	37	50	1,65	4,85	1,6	3,4			0,0325
	8B60	45	60	1,72	4,6	1,5	3,2			0,0364
	8B75	55	75	1,83	4,7		3,3			0,0413
	8B90	66	90	1,87					S	0,0487
	8B100	75	100	1,9	4,9	1,6	3,4			0,0535
	8B125	92	125	1,88	5		3,5		N	0,0583
10"	**10B90**	66	90	1,61	5,3	1,7	3,7	6000	Y	0,0935
	10B100	75	100	1,65						
	10B125	90	125	1,6	5,2		3,6			0,1103
	10B150	110	150	1,68	5,3		3,7	7000		0,1328
	10B180	132	180	1,75	5,5	1,8	3,9			0,1571
	10B200	147	200	1,8	5,8	1,9	3,95		R	0,1739
	10B225	165	225	1,83	5,9	1,95	4			0,1870
	10B250	185	250	1,85	5,3	1,75	3,8	7000		0,2057

Y = SI - YES - OUI **N = NO -** NO - NO
S = ESECUZIONE SPECIALE - SPECIAL EXECUTION - EXECUTION SPECIALE
R = SU RICHIESTA - ON REQUEST - SUR DEMANDE

Senso di rotazione sinistro (antiorario) visto dal lato sporgenza albero.
Left (anti-clockwise) direction rotation viewed from shaft projection side.
Sens de rotation gauche (antihoraire) vu du côté bout d'arbre.

Ma = **Coppia di avviamento** Starting torque Couple de démarrage

Mn = **Coppia nominale** Nominal couple Couple nominale

Ia = **Corrente di avviamento** Starting current Intensité de démarrage

In = **Corrente nominale** Nominal current Intensité nominale

DIMENSIONI DI INGOMBRO DEI MOTORI SOMMERSI
OVERALL DIMENSIONS OF SUBMERSIBLE MOTORS
DIMENSIONS D'ENCOMBREMENT DES MOTEURS IMMERGES

Ø Nominale Nominal Ø - Ø Nominal	Motore tipo Motor type Type moteur	Flangia accoppiamento Coupling flange - Bride d'accouplement	L	B	Lunghezza cavo Cable-lenght - Longueur câble	Posizione cavo Cable position - Position câble Sezione mm² Cross section mm² - Section mm² Avviamento Starting - Démarrage Diretto - Direct Direct				Stella/Triangolo - Star/Delta Etoile/Triangle			
			mm	mm	m	A	230 V	A	400 V	A	230 V	A	400 V
6"	6B3	Nema 6"	570	144	3,5	1	(1x4)x3	1	(1x4)x3	2	(1x4)x6	2	(1x4)x6
	6B4		570										
	6B5		570										
	6B7		570										
	6B10		600										
	6B12		640										
	6B15		680										
	6B20		730				(1x6)x3						
	6B25		825										
	6B30		910				(1x10)x3						
	6B35		995										
	6B40		1070			–	–		(1x6)x3		(1x6)x6		
	6B50		1250			–	–		(1x10)x3		(1x10)x6		
8"	8B25	Nema 8" - Foratura speciale Special - Speciale	846	185		1	(1x16)x3	1	(1x16)x3	3	(1x16)x6	3	(1x16)x6
	8B30		896										
	8B40		996										
	8B50		1116										
	8B60		1196			4	(1x25)x3						
	8B75		1296			Utilizzare motore a V. 230/400							
	8B90		1446										
	8B100		1546					1	(1x25)x3		(1x25)x6		
	8B125		1646										
10"	10B90		1320	240		1	(1x50)x3	1	(1x25)x3	3	(1x25)x6		
	10B100		1320										
	10B125		1410				(1x70)x3						
	10B150		1530			4	(1x95)x3	4	(1x50)x3	5	(1x50)x6	5	(1x25)x6
	10B180		1660			Utilizzare motore a V. 230/400							
	10B200		1750						(1x70)x3		(1x70)x6		
	10B225		1820										(1x50)x6
	10B250		1920	292		Utilizzare motore a V. 230/400		4	(1x95)x3	-	(1x95)x6	5	(1x50)x6

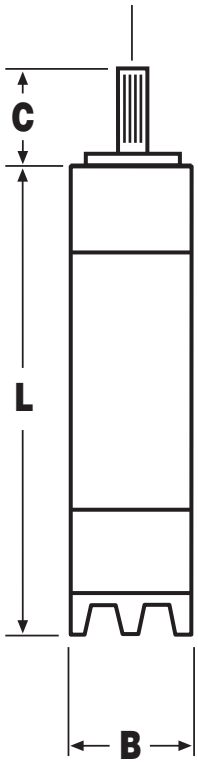

Sporgenza d'albero Shaft projection Saillie d'arbre	C
Nema 6"	73
Nema 8"-10" *Special* Speciale	101,6

Posizione cavo
Cable position
Position câbl

A

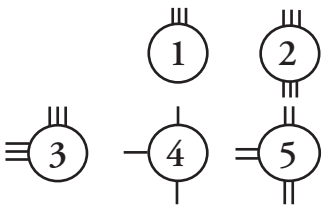

Cavo
Cable
Câble

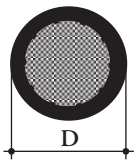

Sezione in mm² Cross section mm² Section mm²	D	Sezione in mm² Cross section mm² Section mm²	D
1 X 4	7,5	1 X 25	12,5
1 X 6	8	1 X 50	21
1 X 10	9	1 X 70	23
1 X 16	10,5	1 X 95	26

PERDITE DI CARICO NELLE VALVOLE PER POMPE SEMIASSIALI
CHARGE LOSSES IN THE MIXED FLOW SUBMERSIBLE PUMPS VALVES
PERTES DE CHARGE DANS LES CLAPET DES POMPE DEMI-AXIALES

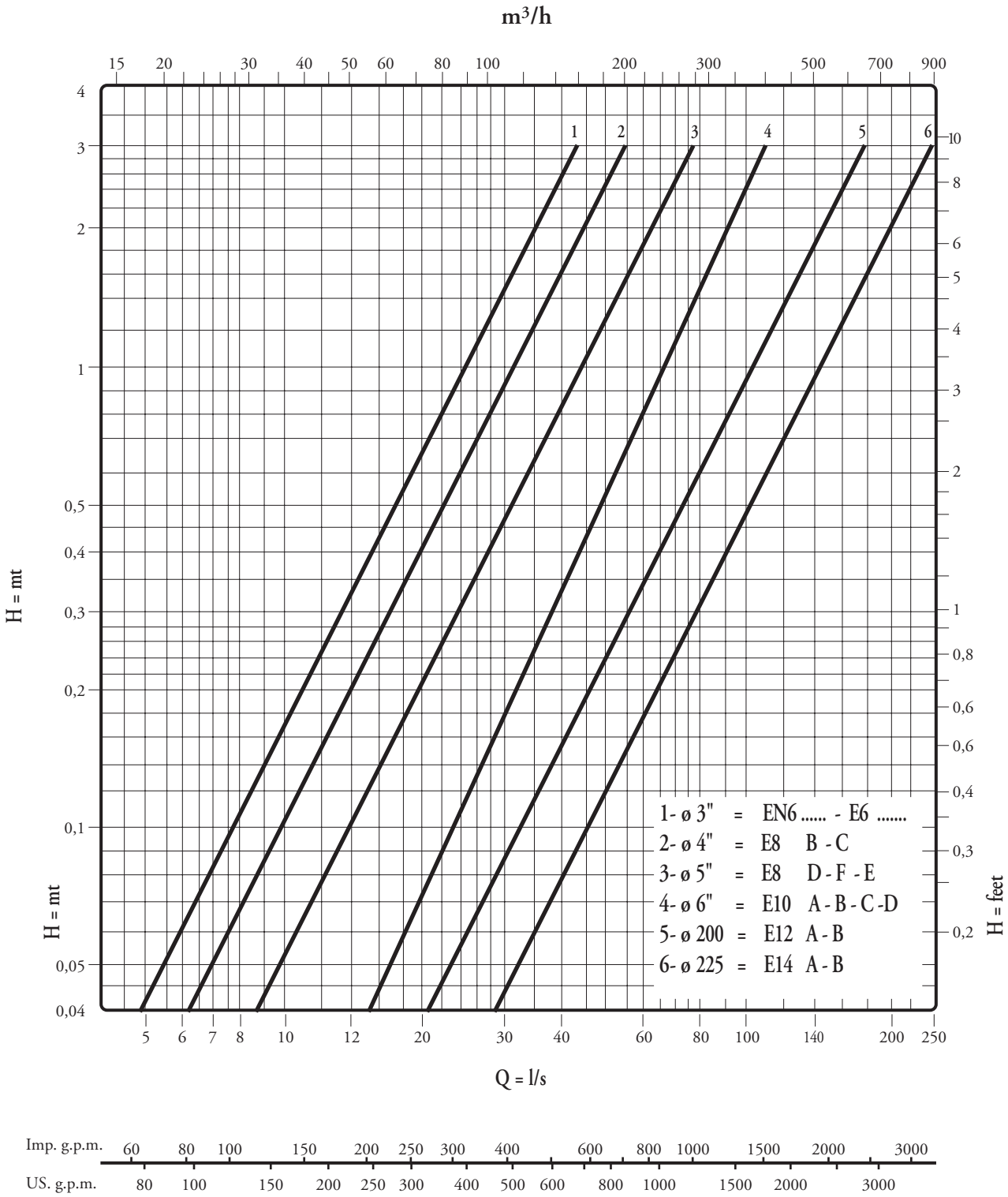

CAVI DI ALIMENTAZIONE
FEEDING CABLES
CABLES D'ALIMENTATION

SCELTA DEL CAVO DI ALIMENTAZIONE - PORTATA MAX. DI CORRENTE NEI CAVI

Per la determinazione del cavo di discesa per alimentare un motore sommerso occorre considerare i seguenti fattori:
- tensione di alimentazione
- caduta di tensione ammissibile lungo il cavo
- corrente assorbita dal motore
- portata di corrente nel cavo
- temperatura ambiente

CHOICE OF THE FEEDING CABLE - MAX. CURRENT CAPACITY IN THE CABLES

To derminate the descent cable for feeding a submersible motor, the following factors have to be considered:
- feeding voltage
- voltage drop permitted along the cable
- current absorbed by the motor
- cable current capacity
- ambient temperature

CHOIX DU CABLE D'ALIMENTATION - MAX. DEBIT DE COURANT DANS LES CABLES

Pour la determination du câble de descente pour alimenter un moteur immergé il faut considerer les facteurs suivantes:
- tension d'alimentation
- chute de tension admissible long le câble
- courant absorbé par le moteur
- débit de courant du câble
- température ambiente

I valori riportati in tabella sono riferiti alle seguenti condizioni di esercizio:
- temperatura di esercizio del conduttore 70° C
- temperatura ambiente 30° C.

Values reported in the table refer to the following conditions of exercise:
- exercise temperature of conductor 70° C
- ambient temperature 30° C.

Les valeurs reportés dans le tableau se référent aux suivantes conditions d'exercise:
- température d'exercise du contecteur 70° C
- température ambiante 30° C.

TABELLA CAVI TRIPOLARI TIPO HO7RNF O EQUIVALENTI
TABLE OF THREE-POLE CABLES TYPE HO7RNF OR SIMILAR – TABLEAU DES CABLES TRYPOLAIRES HO7RNF OU EQUIVALENTES

Tipo di avviamento Type of starter Type de demarrage		**3X ... mm²**											**1X ... mm²**					
		1,5	**2,5**	**4**	**6**	**10**	**16**	**25**	**35**	**50**	**70**	**95**	**70**	**95**	**120**	**150**	**185**	**240**
Diretto o statorico Direct or statoric Direct ou statorique	**Portata di corrente max. in Amp.** Max. current capacity in Amp. Debit courant max. en Amp.	22	30	40	52	71	96	127	157	190	242	293	270	327	379	435	496	584
Stella triangolo Star-delta Etoile-triangle		38	52	69	90	123	166	220	272	329	419	507	467	566	656	753	858	1010
Cavi in parallelo Cables in parallel Câbles en parallel		44	60	80	104	142	192	254	314	380	484	586	540	654	758	870	992	1168
Ø MAX **mm.**		12	14	16	18	24	28	33	37	43	48	54	23	26	28	31	34	38
Peso Kg/Km Weight Kg/Km – Poids Kg/Km		160	220	300	415	740	1000	1380	1790	2550	3250	4740	900	1180	1450	1820	2150	2840

CADUTA DI TENSIONE E PERDITA DI POTENZA NEL CAVO
VOLTAGE DROP AND CABLE POWER LOSS
CHUTE DE TENSION ET PERTE DE PUISSANCE DANS LE CABLE

Nel determinare la sezione del cavo occorre tenere presente che la caduta di tensione non deve superare circa il 3%. Per il calcolo della caduta di tensione in % della tensione di esercizio si impiegano le seguenti formule:

To determine the cable section it should be considered that the voltage drop has not to exceed 3%. For the voltage drop calculation of the exercise voltage the following formulas are used:

Pour determiner la section du câble il faut tenir compte que la chute de tension ne doit pas dépasser à peu près le 3%. Pour le calcul de la chute de tension en pourcentage de la tension d'exercise on employe les formules suivantes:

- Avviamento diretto, a resistenze statoriche, ad autotrasformatore
Direct starter, with statoric resistances, with autotransformer
Démarrage direct, à resistances statoriques, à autotransformateur

a) **1 cavo:**
1 cable:
1 câble:

$$Uv\% = \frac{3{,}1 \cdot L \cdot I \cdot \cos\varphi}{q \cdot U} \qquad q = \frac{3{,}1 \cdot L \cdot I \cdot \cos\varphi}{Uv\% \cdot U}$$

b) **2 cavi in parallelo:**
2 cables in parallel:
2 câbles en parallel:

$$Uv\% = \frac{1{,}55 \cdot L \cdot I \cdot \cos\varphi}{q \cdot U} \qquad q = \frac{1{,}55 \cdot L \cdot I \cdot \cos\varphi}{Uv\% \cdot U}$$

- Avviamento stella-triangolo:
Star-delta starter:
Demarrage étoile-triangle:

$$Uv\% = \frac{2{,}1 \cdot L \cdot I \cdot \cos\varphi}{q \cdot U} \qquad q = \frac{2{,}1 \cdot L \cdot I \cdot \cos\varphi}{Uv\% \cdot U}$$

La perdita di potenza lungo il cavo di alimentazione si calcola come segue:
The power loss along the feeling cable has to be calculated as follows:
La perte de puissance long le câble d'alimentation se calcule comme suit:

$$Pv\% = \frac{Uv\%}{\cos\varphi \cdot I}$$

L = **Lunghezza del cavo (m)**
Cable lenght
Longueur du câble

I = **Corrente alla tensione nominale (Amp)**
Current at nominal voltage
Courant à la tension nominal

q = **Sezione del conduttore (mm²)**
Conductor section (mm²)
Section du conducteur (mm²)

cosφ = **Fattore di potenza a 4/4 del carico**
Power factor at 4/4 of charge
Facteur de puissance à 4/4 du charge

Pv = **Perdita di potenza (%)**
Power loss (%)
Perte de puissance (%)

Uv = **Caduta di tensione (%)**
Voltage drop (%)
Chute de tension (%)

U = **Tensione nominale**
Nominal voltager
Tension nominal

COEFFICIENTE DI CORREZIONE DELLA PORTATA DEL CAVO IN FUNZIONE DELLA TEMPERATURA
CORRECTION COEFFICENT OF THE CABLE CAPACITY DEPENDING ON TEMPERATURE
COEFFICIENT DE CORRECTION DU DEBIT DU CABLE EN FONCTION DE LA TEMPERATURE

Temperatura ambiente Ambient temperature – Température ambiante	20	25	30	35	40	45	50	55
Coefficiente di correzione Correction coefficient – Coefficient de correction	1,09	1,04	1	0,95	0,90	0,85	0,80	0,70

CAVI ELETTRICI DI ALIMENTAZIONE MAX-LUNGHEZZA AMMISSIBILE

ELECTRIC FEEDING CABLES MAX.LENGHT PERMITTED

CÂBLES ÉLECTRIQUES D'ALIMENTATION LONGUEUR MAX. ADMISE

Avviamento diretto o statorico - Direct or statoric starting - Demarrage direct ou statorique

3x230 V

MOTOR	POTENZA RESA MOTOR OUTPUT PUISSANCE RENDUE		SEZIONE DEL CAVO mm² CABLE CROSS-SECTION mm² SECTION CÂBLE mm²																					
			1 CAVO TRIPOLARE 1 THREE-POLE CABLE 1 CÂBLE TRIPOLAIRE											3 CAVI UNIPOLARI 3 UNIPOLAR CABLES 3 CÂBLES UNIPOLAIRES						6 CAVI UNIPOLARI (2 IN PARALLELO) 6 UNIPOLAR CABLES (2 IN PARALLEL) 6 CÂBLES UNIPOLAIRES (2 EN PARALLEL)				
	kW	CV	1,5	2,5	4	6	10	16	25	35	50	70	95	70	95	120	150	185	240	95	120	150	185	240
6B5	4	5,5	27	44	71	106	177	284	443															
6B7	5,5	7,5	19	32	51	76	127	204	318	445														
6B10	7,5	10		23	37	56	93	149	234	327	467													
6B12	9,2	12,5			30	46	76	122	190	266	381	533		533										
6B15	11	15			26	39	64	103	161	226	322	451	612	451	612									
6B20	15	20					48	77	121	169	242	339	460	339	460	581								
6B25	18,5	25					39	63	98	137	196	275	373	275	373	471	589							
6B30	22	30						53	83	117	167	234	317	234	317	401	501	618		635				
6B35	26	35						45	71	99	141	198	269	198	269	339	424	523	679	537	679			
6B40	30	40							61	86	122	171	232	171	232	294	367	453	587	465	587	734		
6B50	37	50								69	99	139	188	139	188	238	298	367	476	377	476	595	734	
8B25	18,5	25						65	102	142	203	285	387	285	387	488	610			773				
8B30	22	30						54	85	118	169	237	321	237	321	406	507	626		643	812			
8B40	30	40							63	88	125	176	238	176	238	301	376	464	602	477	602	752		
8B50	37	50							52	72	103	144	196	144	196	248	309	382	495	392	495	619	763	
8B60	45	60									80	113	153	113	153	193	241	298	386	306	386	483	595	772
8B75	55	75									69	97	131	97	131	166	207	256	332	263	332	415	512	664
8B90	66	90										82	111	82	111	140	175	216	280	222	280	350	432	561
8B100	75	100											98		98	123	154	190	247	195	247	308	380	493
8B125	92	125														99	124	153	199	157	199	248	306	397
10B150	110	150														83	104	128	166	132	166	208	256	333
10B180	132	180																107	138	110	138	173	213	277
10B200	147	200																96	124	98	124	155	192	249
10B225	165	225																	111	88	111	138	171	221
10B250	185	250																	106	84	106	132	163	212

La max lunghezza dei cavi indicata in tabella é basata su una caduta di tensione del 3% ad una temperatura di 25°C.
Per tensioni diverse da V. 380 o 220 la lunghezza del cavo è proporzionale al rapporto delle tensioni.
Esempio:
per 500 Volt = (500 : 380) x lunghezza indicata nella tabella.
N.B.: gli Amp. assorbiti dovrannao essere riferiti alla tensione di 500 Volt.

Max cable lenght shown on this table is calculated on a voltage drop of 3% at a temperature of 25°C.
For voltages different from 380 V or 220 cable lenght is proportional to the voltages ratio.
Example: for 500 V. = (500 : 380) x lenght shown in the table.
N.B.: absorbed Amps. will be referred to 500 V voltage.

La longueur maxi. des câbles portée sur le tableau est calculée sur une voltage du 3% à la température de 25°C.
Pour tensions differentes de 380 V on de 220 la longueur du câble est proportionnelle au rapport des tensions.
Example: pour 500 V. = (500 : 380) x longueur indiquée dans le tableau.
N.B.: les Amps. absorbes seront référés à une tension de 500 V.

CAVI ELETTRICI DI ALIMENTAZIONE MAX-LUNGHEZZA AMMISSIBILE

ELECTRIC FEEDING CABLES MAX.LENGHT PERMITTED

CÂBLES ÉLECTRIQUES D'ALIMENTATION LONGUEUR MAX. ADMISE

Avviamento diretto o statorico - Direct or statoric starting - Demarrage direct ou statorique

3x400 V

MOTOR	POTENZA RESA MOTOR OUTPUT PUISSANCE RENDUE		SEZIONE DEL CAVO mm² CABLE CROSS-SECTION mm² SECTION CÂBLE mm²																					
			1 CAVO TRIPOLARE 1 THREE-POLE CABLE 1 CÂBLE TRIPOLAIRE											3 CAVI UNIPOLARI 3 UNIPOLAR CABLES 3 CÂBLES UNIPOLAIRES						6 CAVI UNIPOLARI (2 IN PARALLELO) 6 UNIPOLAR CABLES (2 IN PARALLEL) 6 CÂBLES UNIPOLAIRES (2 EN PARALLEL)				
	kW	CV	1,5	2,5	4	6	10	16	25	35	50	70	95	70	95	120	150	185	240	95	120	150	185	240
6B5	4	5,5	80	134	214	322	536																	
6B7	5,5	7,5	58	96	153	230	384	614																
6B10	7,5	10	42	70	113	169	281	450	703															
6B12	9,2	12,5	35	58	92	138	231	369	576															
6B15	11	15		49	78	117	195	312	488	683														
6B20	15	20			59	88	147	235	367	513	733													
6B25	18,5	25			47	71	119	190	297	415	593													
6B30	22	30				61	101	162	253	354	506	708		708										
6B35	26	35					86	137	214	300	428	599	813	599	813									
6B40	30	40					74	119	185	260	371	519	705	519	705									
6B50	37	50						96	150	210	300	421	571	421	571	721								
8B25	18,5	25				74	123	197	307	430	615													
8B30	22	30				61	102	164	256	358	512	716		716										
8B40	30	40					76	121	190	266	380	531	721	531	721									
8B50	37	50						100	156	218	311	436	591	436	591	747								
8B60	45	60						83	129	181	259	363	492	363	492	622	777							
8B75	55	75							105	147	210	294	399	294	399	504	630	777		798				
8B90	66	90							88	124	177	247	335	247	335	424	530	653	848	671	848			
8B100	75	100								109	156	218	296	218	296	373	467	576	747	591	747	933		
8B125	92	125									125	175	237	175	237	300	375	462	600	475	600	750	925	
10B150	110	150										147	199	147	199	251	314	388	503	398	503	628	775	
10B180	132	180											166		166	209	262	323	419	331	419	523	646	837
10B200	147	200											149		149	188	235	290	376	298	376	470	580	752
10B225	165	225														168	210	259	335	266	335	419	517	671
10B250	185	250														154	193	238	309	244	309	386	476	618

La max lunghezza dei cavi indicata in tabella é basata su una caduta di tensione del 3% ad una temperatura di 25°C.
Per tensioni diverse da V. 380 o 220 la lunghezza del cavo è proporzionale al rapporto delle tensioni.
Esempio:
per 500 Volt = (500 : 380) x lunghezza indicata nella tabella.
N.B.: gli Amp. assorbiti dovrannao essere riferiti alla tensione di 500 Volt.

Max cable lenght shown on this table is calculated on a voltage drop of 3% at a temperature of 25°C.
For voltages different from 380 V or 220 cable lenght is proportional to the voltages ratio.
Example: for 500 V. = (500 : 380) x lenght shown in the table.
N.B.: absorbed Amps. will be referred to 500 V voltage.

La longueur maxi. des câbles portée sur le tableau est calculée sur une voltage du 3% à la température de 25°C.
Pour tensions differentes de 380 V on de 220 la longueur du câble est proportionnelle au rapport des tensions.
Example: pour 500 V. = (500 : 380) x longueur indiquée dans le tableau.
N.B.: les Amps. absorbes seront référés à une tension de 500 V.

CAVI ELETTRICI DI ALIMENTAZIONE MAX-LUNGHEZZA AMMISSIBILE

ELECTRIC FEEDING CABLES MAX.LENGHT PERMITTED

CÂBLES ÉLECTRIQUES D'ALIMENTATION LONGUEUR MAX. ADMISE

230/400 V

Avviamento stella triangolo - Start-Delta starting - Demarrage étoile-triangle

MOTOR	POTENZA RESA MOTOR OUTPUT PUISSANCE RENDUE		SEZIONE DEL CAVO mm² CABLE CROSS-SECTION mm² SECTION CÂBLE mm²																					
			2 CAVI TRIPOLARI 2 THREE-POLE CABLES 2 CÂBLES TRIPOLAIRES											6 CAVI UNIPOLARI 6 UNIPOLAR CABLES 6 CÂBLES UNIPOLAIRES						12 CAVI UNIPOLARI (2 IN PARALLELO) 12 UNIPOLAR CABLES (2 IN PARALLEL) 12 CÂBLES UNIPOLAIRES (2 EN PARALLEL)				
	kW	CV	1,5	2,5	4	6	10	16	25	35	50	70	95	70	95	120	150	185	240	95	120	150	185	240
6B5	4	5,5	39	65	105	157	262	419	654															
6B7	5,5	7,5	28	47	75	113	188	301	470	658														
6B10	7,5	10		34	55	83	138	221	345	483														
6B12	9,2	12,5			45	67	112	180	281	393	562													
6B15	11	15			38	57	95	152	238	333	476	666		666										
6B20	15	20					71	114	179	250	357	500	678	500	678									
6B25	18,5	25					58	93	145	203	290	405	550	405	550	695								
6B30	22	30						79	123	173	246	345	468	345	468	592	739							
6B35	26	35						67	104	146	209	292	397	292	397	501	626	772		793				
6B40	30	40							90	126	181	253	343	253	343	434	542	668	867	686	867			
6B50	37	50								102	146	205	278	205	278	351	439	542	703	556	703	879		
8B25	18,5	25						96	150	210	300	421	571	421	571	721	901							
8B30	22	30						80	125	175	250	350	474	350	474	599	749	924		949				
8B40	30	40							93	130	185	259	352	259	352	444	555	685	889	703	889			
8B50	37	50							76	107	152	213	289	213	289	365	457	563	731	579	731	914		
8B60	45	60									119	166	226	166	226	285	356	439	570	451	570	713	879	
8B75	55	75									102	143	194	143	194	245	306	378	490	388	490	612	755	980
8B90	66	90										121	164	121	164	207	259	319	414	328	414	517	638	828
8B100	75	100											144		144	182	228	281	364	288	364	455	561	728
8B125	92	125														147	183	226	293	232	293	367	452	587
10B150	110	150														123	153	189	246	194	246	307	378	491
10B180	132	180																157	204	162	204	255	315	408
10B200	147	200																141	183	145	183	229	283	367
10B225	165	225																	163	129	163	204	252	327
10B250	185	250																		119	151	189	233	302

La max lunghezza dei cavi indicata in tabella é basata su una caduta di tensione del 3% ad una temperatura di 25°C.
Max cable lenght shown on this table is calculated on a voltage drop of 3% at a temperature of 25°C.
La longueur maxi. des câbles portée sur le tableau est calculée sur un voltage du 3% à une température de 25°C.

CAVI ELETTRICI DI ALIMENTAZIONE MAX-LUNGHEZZA AMMISSIBILE

ELECTRIC FEEDING CABLES MAX.LENGHT PERMITTED

CÂBLES ÉLECTRIQUES D'ALIMENTATION LONGUEUR MAX. ADMISE

400/690 V

Avviamento stella triangolo - Start-Delta starting - Demarrage étoile-triangle

MOTOR	POTENZA RESA MOTOR OUTPUT PUISSANCE RENDUE		SEZIONE DEL CAVO mm² CABLE CROSS-SECTION mm² SECTION CÂBLE mm²																					
			2 CAVI TRIPOLARI 2 THREE-POLE CABLES 2 CÂBLES TRIPOLAIRES											6 CAVI UNIPOLARI 6 UNIPOLAR CABLES 6 CÂBLES UNIPOLAIRES						12 CAVI UNIPOLARI (2 IN PARALLELO) 12 UNIPOLAR CABLES (2 IN PARALLEL) 12 CÂBLES UNIPOLAIRES (2 EN PARALLEL)				
	kW	CV	1,5	2,5	4	6	10	16	25	35	50	70	95	70	95	120	150	185	240	95	120	150	185	240
6B5	4	5,5	119	198	316	475																		
6B7	5,5	7,5	85	142	226	340																		
6B10	7,5	10	62	104	166	249	415																	
6B12	9,2	12,5	51	85	136	204	340	545																
6B15	11	15		72	115	173	288	461																
6B20	15	20			87	130	216	346	541															
6B25	18,5	25			70	105	175	280	438	613														
6B30	22	30				90	149	239	373	523														
6B35	26	35					126	202	316	442	632													
6B40	30	40					109	175	274	383	547	766		766										
6B50	37	50						142	222	310	443	621	843	621	843									
8B25	18,5	25				109	182	290	454	635														
8B30	22	30				91	151	242	378	529	755													
8B40	30	40					112	179	280	392	560	785		785										
8B50	37	50						147	230	322	459	643	873	643	873									
8B60	45	60						122	191	268	382	535	726	535	726									
8B75	55	75							155	217	310	434	589	434	589	744								
8B90	66	90							130	182	261	365	495	365	495	626	782							
8B100	75	100								161	230	322	436	322	436	551	689	850		873				
8B125	92	125									184	258	351	258	351	443	553	683	886	701	886			
10B150	110	150										216	294	216	294	371	464	572	742	588	742	928		
10B180	132	180											245	180	245	309	386	476	618	489	618	773		
10B200	147	200											220		220	278	347	428	555	439	555	694	856	
10B225	165	225													196	248	310	382	495	392	495	619	764	
10B250	185	250														228	285	351	456	361	456	570	703	912

La max lunghezza dei cavi indicata in tabella é basata su una caduta di tensione del 3% ad una temperatura di 25°C.
Max cable lenght shown on this table is calculated on a voltage drop of 3% at a temperature of 25°C.
La longueur maxi. des câbles portée sur le tableau est calculée sur un voltage du 3% à une température de 25°C.

RIFASAMENTO DEGLI IMPIANTI ELETTRICI
PHASE-SHIFT OF THE ELECTRIC INSTALLATIONS
MISE EN PHASE DES INSTALLATIONS ELECTRIQUES

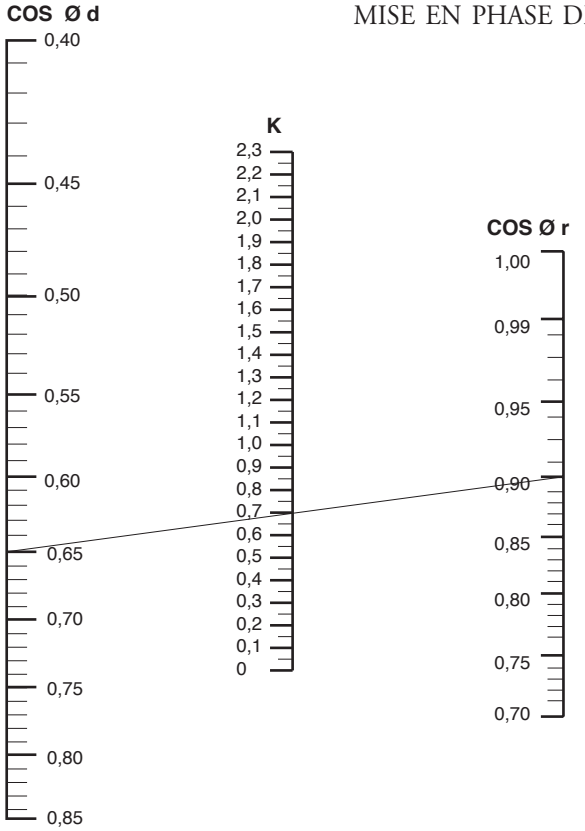

NOMOGRAMMA PER IL CALCOLO DELLA POTENZA DEI RIFASATORI

NOMOGRAM FOR THE CALCULATION OF THE POWER OF PHASE-SHIFTERS

NOMOGRAMME POUR LE CALCUL DE LA PUISSANCE DES METTEURS EN PHASE

Dovendo portare il fattore di potenza da un valore iniziale Cos d ad un valore di Cos r occorre prevedere un condensatore rifasatore di potenza (kVAr) pari alla potenza attiva dell'impianto (KW) moltiplicato per il valore K ottenuto dal nomogramma sopra riportato.

If you have to take the power factor from an initial Cos d value to a Cos r value you have to put a power phase-shift capacitor (kVAr) with the same active power of the installation (KW) multiplied for K value obtained in the nomogram here above.

En devant porter le facteur de puissance d'une valeur initielle Cos d à une valeur de Cos r, il faut prevoir un condensateur de mise en phase de puissance (kVAr) égal à la puissance active de l'installation (KW), multiplié par la valeur K obtenue dans le nomogramme ci-dessus.

Esempio:
Potenza attiva motore = 18 kW
Fattore di potenza disponibile COS Ø d = 0,65
Fattore di potenza richiesta COS Ø r = 0,90
Valore K = 0,67
Potenza del condensatore di rifasamento
K x kW = 0,67 x 18 = 12 kVAr

Example:
Active motor power = 18 kW
Available power factor COS Ø d = 0,65
Required power factor COS Ø r = 0,90
K value = 0,67
Phase-shift capacitor power
K x kW = 0,67 x 18 = 12 kVAr

Exemple:
Puissance active moteur = 18 kW
Facteur de puissance disponible COS Ø d = 0,65
Facteur de puissance recherchée COS Ø r = 0,90
Valeur K = 0,67
Puissance du condensateur de mise en phase
K x kW = 0,67 x 18 = 12 kVAr

TABELLA INDICATIVA DELLE POTENZE IN KW ED IN KVA DEI GENERATORI DA ACCOPPIARE AI MOTORI

INDICATING TABLE OF POWERS IN KW AND KVA OF THE GENERATORS TO COUPLE WITH MOTORS

TABLEAU INDICATIF DES PUISSANCES EN KW EN KVA DES GENERATEURS À COUPLER AUX MOTEURS

POTENZA DEL MOTORE MOTOR POWER PUISSANCE DU MOTEUR		**POTENZA DEL GENERATORE** GENERATOR POWER PUISSANCE DU GENERATOR	
		AVVIAMENTO DIRETTO DIRECT STARTING DEMARRAGE DIRECT	
kW	HP	kW	kVA
2,2	3	6	7,5
3	4	8	10
4	5,5	10	12,5
5,5	7,5	12,5	15,6
7,5	10	15	18,8
9,2	12,5	18,8	23,5
11	15	22,5	28
13	17,5	26,4	33
15	20	30	38
18,5	25	40	50
22	30	45	57
26	35	52	65
30	40	60	75
37	50	75	94
45	60	90	112
51,5	70	105	131
55	75	120	150
66	90	135	170
75	100	150	190
92	125	185	230
110	150	210	260
132	180	260	323
147	200	280	360
165	225	325	404
185	250	365	454
200	275	390	485
220	300	430	535
240	330	470	584
265	360	520	646
300	400	580	720

POTENZA DEL MOTORE MOTOR POWER PUISSANCE DU MOTEUR		**POTENZA DEL GENERATORE** GENERATOR POWER PUISSANCE DU GENERATOR	
		AVVIAMENTO STELLA -TRIANGOLO STAR-DELTA-STARTING DEMARRAGE ETOILE-TRIANGLE	
kW	HP	kW	kVA
-	-	-	-
3	4	8	7,5
4	5,5	8	10
5,5	7,5	10,8	13,5
7,5	10	14	17,5
9,2	12,5	17,2	21,5
11	15	20,5	25,5
13	17,5	23,6	29,5
15	20	27	34
18,5	25	33	42
22	30	40	50
26	35	45	57
30	40	52	65
37	50	65	81
45	60	77	97
51,5	70	90	112
55	75	102	128
66	90	115	144
75	100	128	160
90	125	158	198
110	150	190	237
132	180	228	284
147	200	254	316
165	225	285	354
185	250	320	398
200	275	345	429
220	300	380	472
240	330	415	516
265	360	458	569
300	400	510	634

PERDITE DI CARICO IN METRI PER OGNI 100 METRI DI TUBO
LOSSES OF THE HEAD IN METERS FOR EACH 100 METERS OF PIPE
PERTES DE CHARGE EN METRES POUR 100 METRE DE TUYAUX

V [m/s]
Q [l/min]
h [m]

V	Q / h	DIAMETRO DEI TUBI IN mm. *DIAMETER OF THE PIPES IN mm.* - DIAMÈTRE DES TUYAUX EN mm.																	
		20	25	30	40	50	70	80	100	125	150	175	200	250	300	350	400	450	500
0,5	Q	9,4	14,7	21,2	37,7	59	115	151	235	369	530	723	940	1480	2120	2880	3770	4780	5890
	h	2,4	1,9	1,5	1	0,8	0,56	0,46	0,36	0,28	0,23	0,19	0,16	0,13	0,105	0,089	0,076	0,067	0,06
0,6	Q	11,3	17,7	25,4	45,3	70,7	138	181	282	442	636	887	1130	1770	2540	3460	4520	5730	7060
	h	3,3	2,6	2,1	1,5	1,12	0,78	0,65	0,5	0,39	0,32	0,27	0,23	0,18	0,15	0,12	0,11	0,096	0,086
0,7	Q	13,2	20,6	29,7	52,9	82,5	161	211	329	516	742	1010	1315	2070	2960	4040	5270	6690	8250
	h	4,4	3,4	2,7	1,9	1,5	1	0,86	0,67	0,52	0,43	0,36	0,31	0,24	0,2	0,17	0,15	0,13	0,12
0,8	Q	15,05	23,6	33,9	60,4	94,5	184	241	377	590	848	1155	1505	2360	3390	4620	6030	7650	9420
	h	5,6	4,3	3,4	2,5	1,9	1,3	1,1	0,86	0,67	0,55	0,46	0,4	0,31	0,26	0,22	0,19	0,17	0,15
0,9	Q	16,95	26,5	38,2	68	106	207	272	423	664	955	1300	1695	2660	3810	5200	6780	8600	10600
	h	6,9	5,3	4,3	3	2,4	1,7	1,4	1,1	0,84	0,69	0,58	0,5	0,39	0,32	0,27	0,24	0,21	0,19
1	Q	18,8	29,5	42,4	75,5	117,7	230	302	471	737	1060	1445	1880	2950	4230	5770	7530	9550	11770
	h	8,3	6,4	5,1	3,7	2,9	2,1	1,7	1,3	1	0,84	0,71	0,61	0,48	0,4	0,34	0,29	0,26	0,23
1,1	Q	20,7	32,4	46,6	83	129,5	252	332	518	811	1165	1585	2070	3250	4650	6350	8290	10500	12950
	h	9,9	7,6	6,2	4,4	3,4	2,4	2	1,6	1,2	1	0,85	0,74	0,58	0,48	0,4	0,35	0,31	0,28
1,2	Q	22,6	35,4	50,9	90,6	141	276	362	565	885	1272	1730	2260	3550	5080	6930	9040	11450	14140
	h	11,7	9	7,2	5,2	4	2,9	2,4	1,9	1,5	1,2	1	0,87	0,69	0,56	0,48	0,42	0,37	0,32
1,3	Q	24,5	38,3	55	98	153	299	392	612	960	1378	1875	2450	3840	5500	7500	9800	12400	15320
	h	13,5	10,4	8,4	6	4,7	3,3	2,8	2,2	1,71	1,4	1,15	1	0,8	0,66	0,56	0,49	0,43	0,38
1,4	Q	26,35	41,3	59,3	105,5	165	302	422	660	1032	1473	2020	2635	4140	5920	8090	10530	13370	16500
	h	15,4	11,9	9,6	6,9	5,4	3,8	3,2	2,5	2	1,6	1,3	1,17	0,92	0,76	0,64	0,56	0,5	0,44
1,5	Q	28,25	44,2	63,6	113	176,5	345	452	707	1106	1590	2165	2825	4430	6350	8660	11300	14320	17680
	h	17,4	13,5	10,9	7,8	6,1	4,4	3,6	2,8	2,25	1,82	1,5	1,34	1,05	0,87	0,74	0,64	0,57	0,51
1,6	Q	30,1	47,1	67,8	121	188,5	368	483	753	1180	1695	2310	3010	4730	6770	9240	12050	15270	18850
	h	19,6	15,3	12,4	8,9	6,9	4,9	4,1	3,2	2,55	2,05	1,7	1,53	1,18	0,99	0,84	0,72	0,64	0,58
1,7	Q	32	50,1	72	128	200	392	513	800	1253	1802	2455	3200	5020	7190	9820	12800	16230	20030
	h	21,9	17,2	13,9	10	7,8	5,4	4,6	3,6	2,85	2,3	1,95	1,7	1,33	1,11	0,94	0,81	0,73	0,65
1,8	Q	33,9	53	76,3	136	212	415	543	848	1327	1905	2600	3390	5320	7610	10380	13550	17200	21200
	h	24,2	19,1	15,4	11,1	8,7	6	5,1	4	3,15	2,6	2,2	1,9	1,48	1,24	1,05	0,91	0,81	0,73
1,9	Q	35,8	56	80,5	143,5	224	438	573	895	1400	2015	2740	3580	5610	8040	10960	14300	18150	22400
	h	26,8	21	17	12,3	9,6	6,8	5,6	4,4	3,45	2,85	2,45	2,1	1,64	1,38	1,17	1,01	0,9	0,81
2	Q	37,7	59	84,8	151	235,5	461	603	943	1475	2120	2885	3765	5910	8460	11540	15060	19100	23570
	h	29,6	23	18,6	13,4	10,5	7,5	6,2	4,9	3,8	3,17	2,7	2,33	1,8	1,52	1,3	1,12	0,99	0,89
2,1	Q	39,5	62	89	158,5	247,5	484	633	990	1548	2225	3030	3955	6200	8890	12100	15810	20050	24750
	h	33,2	25,1	20,4	14,8	11,5	8,2	6,8	5,4	4,2	3,5	2,95	2,55	2	1,68	1,43	1,22	1,08	0,98
2,2	Q	41,5	64,9	93,2	176	259	507	663	1036	1620	2330	3175	4145	6500	9300	12700	16570	21000	25930
	h	35	27,3	22,3	16,2	12,5	9,1	7,4	5,9	4,6	3,85	3,25	2,8	2,2	1,85	1,56	1,34	1,18	1,08
2,3	Q	43,3	67,9	97,5	173,5	271	530	694	1082	1695	2440	3320	4330	6800	9730	13270	17310	21950	27100
	h	38	29,7	24,2	17,7	13,6	9,8	8,1	6,4	5	4,15	3,5	3,05	2,4	2,03	1,7	1,46	1,28	1,18
2,4	Q	45,2	70,8	101,5	181	282,5	553	724	1130	1170	2545	3460	4520	7090	10140	13850	18090	22900	28300
	h	42,1	32,1	26,2	19,1	14,7	10,6	8,8	6,9	5,45	4,55	3,8	3,3	2,62	2,21	1,85	1,58	1,39	1,28
2,5	Q	47,1	73,7	105,8	189	294,5	576	755	1178	1843	2650	3610	4710	7390	10570	14420	18820	23880	29450
	h	45	34,7	28,3	20,5	16	11,4	9,6	7,5	5,9	4,9	4,1	3,58	2,84	2,4	2	1,7	1,5	1,4
2,6	Q	49	76,6	110	196	306	599	785	1225	1915	2755	3755	4900	7680	11000	15000	19590	24820	30630
	h	48,3	37,3	30,4	22,2	17,2	12,3	10,4	8,1	6,35	5,25	4,4	3,85	3,07	2,59	2,17	1,84	1,62	1,51
2,7	Q	50,9	79,6	114,3	204	318	622	815	1271	1990	2860	3900	5090	7980	11410	15590	20340	25800	31820
	h	51,7	40	32,5	23,8	18,5	13,2	11,2	8,7	6,85	5,65	4,75	4,15	3,3	2,78	2,34	1,98	1,74	1,62
2,8	Q	52,7	82,6	118,5	211,5	330	645	845	1320	2060	2970	4040	5280	8270	11830	16160	21090	26730	33000
	h	55,2	42,5	34,8	25,5	19,9	14	12	9,3	7,35	6,05	5,10	4,45	3,56	2,98	2,51	2,13	1,88	1,74
2,9	Q	54,6	85,5	123	219	342	668	875	1365	2140	3075	4190	5460	8560	12250	16730	21480	27700	34200
	h	58,7	45,1	37,1	27,1	21,3	15,2	12,8	10	7,85	6,45	5,5	4,75	3,82	3,19	2,7	2,3	2,03	1,87
3	Q	56,5	88,5	127	226,5	354	691	905	1414	2210	3180	4330	5650	8850	12690	17310	22600	28650	35350
	h	62,9	47,9	39,6	28,8	22,6	16,3	13,6	10,7	8,4	6,9	5,9	5,1	4,1	3,4	2,9	2,5	2,2	2

PERDITE DI CARICO IN cm DI COLONNA D'ACQUA
CHARGE LOSSES IN cm OF WATER COLUMN
PERTES DE CHARGE EN cm DE COLONNE D'EAU

VELOCITÀ DELL'ACQUA IN m/s WATER SPEED IN m/s VITESSE EAU EN m/s	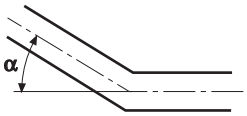 **CURVE AD ANGOLO VIVO** OBTUSE ANGLE CURVES CURVES ANGLE OBTUS					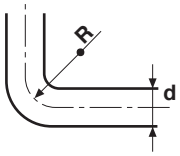 **CURVE NORMALI** NORMAL CURVES COURBES NORMALES					**SARACINESCHE NORMALI** NORMAL SLUICE GATES VANNES NORMALES **VALVOLE DI FONDO** FOOT VALVE CLAPETS DE PIED **VALVOLE DI RITEGNO** NON RETURN VALVE CLAPET DE RETOUR			
	= 30°	= 40°	= 60°	= 80°	= 90°	$\frac{d}{R}$ = 0,4	$\frac{d}{R}$ = 0,6	$\frac{d}{R}$ = 0,8	$\frac{d}{R}$ = 1	$\frac{d}{R}$ = 1,5	**PERDITE DI ENERGIA ALL'USCITA DEI TUBI DI SCARICO $V2/^2g$** ENERGY LOSSES AT THE EXIT OF DISCHARGE PIPES V2/2G PERTE ENERGIE A LA SORTIE TUBES DE CHARGEMENT			
0,1	0,03	0,04	0,05	0,07	0,08	0,007	0,008	0,01	0,0155	0,027	0,03	30	30	0,05
0,15	0,06	0,73	0,1	0,14	0,17	0,016	0,019	0,024	0,033	0,06	0,033	31	31	0,12
0,2	0,11	0,13	0,18	0,26	0,31	0,028	0,033	0,04	0,058	0,11	0,058	31	31	0,21
0,25	0,17	0,21	0,28	0,4	0,48	0,044	0,052	0,063	0,091	0,17	0,09	31	31	0,32
0,3	0,25	0,3	0,41	0,6	0,7	0,063	0,074	0,09	0,13	0,25	0,13	31	31	0,46
0,35	0,33	0,4	0,54	0,8	0,93	0,085	0,1	0,12	0,18	0,33	0,18	31	31	0,62
0,4	0,43	0,52	0,71	1	1,2	0,11	0,13	0,16	0,23	0,43	0,23	32	31	0,82
0,5	0,67	0,91	1,1	1,6	1,9	0,18	0,21	0,26	0,37	0,67	0,37	33	32	1,27
0,6	0,97	1,2	1,6	2,3	2,8	0,25	0,29	0,36	0,52	0,97	0,52	34	32	1,84
0,7	1,35	1,65	2,2	3,2	3,9	0,34	0,4	0,48	0,7	1,35	0,7	35	32	2,5
0,8	1,7	2,1	2,8	4	4,8	0,45	0,53	0,64	0,93	1,7	0,95	36	33	3,3
0,9	2,2	2,7	3,6	5,2	6,2	0,57	0,67	0,82	1,18	2,2	1,2	37	34	4,2
1	2,7	3,3	4,5	6,4	7,6	0,7	0,82	1	1,45	2,7	1,45	38	35	5,1
1,5	6	7,3	10	14	17	1,6	1,9	2,3	3,3	6	3,3	47	40	11,5
2	11	14	18	26	31	2,8	3,3	4	5,8	11	5,8	61	48	20,4
2,5	17	21	28	40	48	4,4	5,2	6,3	9,1	17	9,1	78	58	32
3	25	30	41	60	70	6,3	7,4	9	13	25	13	100	71	46
3,5	33	40	55	78	93	8,5	10	12	18	33	18	123	85	62
4	43	52	70	100	120	11	13	16	23	42	23	150	100	82
4,5	55	67	90	130	160	14	21	26	37	55	37	190	120	103
5	67	82	110	160	190	18	29	36	52	67	52	220	140	127

1) La perdita di carico nelle curve è soltanto quella dovuta alla contrazione dei filetti liquidi per cambiamento di direzione: lo sviluppo delle curve deve quindi essere compreso nella lunghezza della tubazione.
2) La perdita di carico nelle valvole e saracinesche è stata determinata in base a prove pratiche.

1) The charge loss in the curves is only the one due to the reduction of the liquid threads for the changing of direction: the curves development has to be included in the length of the pipeline.
2) The charge loss in the valves and sluice-gates has been calculated according to pratical tests.

1) La perte de charge dans les courbes est seulement dûe à la contraction des filets liquides pour le changement de direction: le devéloppement des courbes doit être compris dans la longueur de la tuyauterie.
2) La perte de charge dans les clapets et les vannes a été determinée sur la base d'essais pratiques.

COMPARAZIONE UNITÀ DI MISURA MEASUREMENT COMPARISON COMPARAISON UNITEES DE MESURE				
	CV	**HP**	**kW**	**kgm/s**
CV	1	0,9863	0,7355	75
HP	1,0139	1	0,7457	76,05
kW	1,36	1,341	1	101,98

PRESSIONE - PRESSURE - PRESSION	
UNITÀ - UNIT - UNITÉ	**RAGGUAGLIO** COMPARISON COMPARAISON
$1\ kg/cm^2 = 9{,}81 \cdot \frac{N}{cm^2} = 0{,}981\ bar = 98100\ Pa$	$1\ Pa = 1 \cdot \frac{N}{cm^2} = 1$ Pascal
1 kg/cm² = 1 at = 10000 kg/m² = atmosfera tecnica = 10 m col. d'acqua a 4°C = 735,56 Torr (mm Hg a 0°C) 1 kg/cm² = 1 at = 10000 kg/m² = techn. atmospere = 10 m water col at 4°C = 735,56 Torr (mm Hg at 0°C) 1 kg/cm² = 1 at = 10000 kg/m² = atmosphère technique = 10 m col. d'eau à 4°C = 735,56 Torr (mm Hg à 0°C)	
1 lb **per pollice quadro** 1 lb per square inch 1 lb pour pouce carré } = 1 psi = 0,0703 kg/cm²	1 kg/cm² = 14,2 psi

MISURE DI CAPACITÀ COMPARATE AL LITRO - CAPACITY MEASURES COMPARED AT LITRE MESURES DE DEBIT PAR RAPPORT AU LITRE			
UNITÀ - UNIT - UNITÉ	**RAGGUAGLIO** - COMPARISON COMPARAISON	**RAGGUAGLIO** - COMPARISON COMPARAISON	
Oncia inglese per liquidi..... (Imperial fluid once) - (once anglaise pour liquides)	0,0284 **litri** - litre - litres	35,2	Imp. fl. oz.
Oncia americana per liquidi ..... (U.S. fluid once) - (once americaine pour liquides)	0,0295 **litri** - litre - litres	33,81	U.S. fl. oz.
Pinta inglese ..... (Imperial pinte) - (pinte anglaise)	0,568 **litri** - litre - litres	1,76	Imp. pinte
Gallone americano..... (U.S. gallon) - (gallon americain)	3,785 **litri** - litre - litres	0,2642	U.S. gal.
Gallone inglese ..... (Imperial gallon) - (gallon anglais)	4,546 **litri** - litre - litres	0,22	Imp. gal.
Staio americano ..... (U.S. bushel) - (staio americain)	35,24 **litri** - litre - litres	0,0284	U.S. bu.
Staio inglese ..... (Imperial bushel) - (staio anglais)	36,35 **litri** - litre - litres	0,0275	Imp. bu
Barile americano ..... (U.S. barrel) - (baril americain)	119,22 **litri** - litre - litres	0,0083	U.S. bbl.
Barile inglese ..... (Imperial barrel) - (barile anglais)	163,65 **litri** - litre - litres	0,00611	Imp. bbl.

CENNI SULLE POMPE CENTRIFUGHE
INFORMATIONS ON CENTRIFUGAL PUMPS
INFORMATIONS SUR LES POMPES CENTRIFUGES

Calcolo della potenza assorbita Pa
(noti):

Q - portata in l/s
H - prevalenza man. totale in m
η - rendimento
γ - densità in Kg/dm^3

Absorbed power calculation Pa
(known):

Q - capcity l/s
H - total head in m
η - efficiency
γ - density in Kg/dm^3

Calcul de la puissance absorbée Pa
(connus):

Q - débit en l/s
H - hauteur manométrique totale en m
- rendement
- densité en Kg/dm^3

$$Pa = \gamma \cdot \frac{Q \cdot H}{102 \cdot \eta} \text{ [kW]}$$

Calcolo del rendimento
(noti):
Q - portata in l/s
H - prevalenza man. totale in m
Pa - potenza assorbita in kW
γ - densità in Kg/dm^3

Efficiency calculation
(known):
Q - capcity l/s
H - total head in m

Pa - absorbed power in kW
γ - density in Kg/dm^3

Calcul du rendement
(connus):
Q - débit in l/s
H - hauteur manométrique totale en m
Pa - puissance absorbée en kW
- densité en Kg/dm^3

$$\eta = \gamma \cdot \frac{Q \cdot H}{102 \cdot Pa} \text{ [kW]}$$

Curve di funzionamento
Fra le curve di funzionamento di una pompa centrifuga a varie velocità, purchè non intervengano fenomeni di cavitazione, sussiste la legge di affinità che possiamo così praticamente esprimere:

le curve Q-H e Q-Pa a velocità di rotazione " n " si cambiano in Q'-H' e Q'-Pa' a velocità dirotazione " n' "

Secondo:

Working curves
Between the working curves of a centrifugal pump at different speed, is in force the affinity law, provided that there aren't cavitation effects, and that could be like this:

curves Q-H and Q-Pa at "n" revolving speed change in Q'-H' and Q'-Pa' at " n' " revolving speed.

According to:

Courbe de fonctionnement
Parmi les courbes de fonctionnementd'unepompecentrifuge à plusieures vitesses , vant la loi d'affinité, à conditions qu'on n'a pas de phenomènes de cavitation, et on peut la resumé comme ça:

les courbes Q-H et Q-Pa à la vitesse de rotation "n" changent en Q'-H' et Q'-Pa' à la vitesse de rotation "n' " .

Selon:

$$Q' = \left(\frac{n'}{n}\right) . Q \qquad H' = \left(\frac{n'}{n}\right)^2 . H \qquad Pa' = \left(\frac{n'}{n}\right)^3 . Pa$$

MISURE ELETTRICHE
ELECTRIC MEASURES
MESURES ÉLECTRIQUES

Grandezza Size Grandeur			**Corrente alternata trifase** Three-phase alternating current Courant alterné triphase
Pa	=	**Potenza assorbita in kW** absorbed power in kW puissance absorbée en kW	$Pa = \frac{1{,}73 \times U \times I \times Cos}{1000}$
Pr	=	**Potenza resa in kW** returned power in kW puissance rendue en kW	$Pr = \frac{1{,}73 \times U \times I \times Cos\varphi \times \eta_m}{1000}$
I	=	**Corrente assorbita in Amp.** absorbed current in Amp. courant absorbé en Amp.	$I = \frac{Pr \times 1000}{1{,}73 \times U \times Cos\varphi \times \eta_m}$
Cos φ	=	**Fattore di potenza** power factor facteur de puissance	$Cos\,\varphi = \frac{Pa \times 1000}{1{,}73 \times U \times I}$
η_m%	=	**Rendimento motore** motor efficiency rendement moteur	$\eta_m\,\% = \frac{Pr}{Pa} \times 100$
S %	=	**Scorrimento** slip écoulement	$S\,\% = \frac{n_s - n}{n_s} \times 100$
n_s	=	**Velocità di sincronismo** dpeed of synchronism vitesse de synchronisme	$n_s = \frac{F \times 120}{P}$

Scorrimento: si definisce scorrimento la differenza tra la velocità di sincronismo e la velocità effettiva.

Slip: slip is defined as the difference between the speed of synchronism and the effective speed.

Ecoulement: On définit écoulement la différence parmi la vitesse de synchronisme et la vitesse effective.

U = **Tensione nominale**
Nominal voltage
Tension nominal

F = **Frequenza in Hz**
Frequency in Hz
Fréquence en Hz

n = **Velocità di rotazione in Giri/min.**
Speed of rotation in R.P.M.
Vitesse de rotation en Tours/min.

P = **Numero poli**
Number of poles
Numéro de poles

CONDIZIONI GENERALI DI VENDITA

1) ORDINI: Qualsiasi ordinazione trasmessaci, sia a mezzo di ns/agenti che a mezzo lettera, telefono o fax, si intende definita soltanto dopo ns/regolare accettazione scritta. 2) CONSEGNA: I termini indicati per la consegna non sono impegnativi ma subordinati alle possibilità di fabbricazione o a causa di forza maggiore (agitazioni sindacali, guasti a macchinari, ritardata consegna da parte dei fornitori, situazioni generali di irreperibilità di materie prime, incendi, inondazioni od altre cause di forza maggiore). Un eventuale ritardo non può dar luogo da parte dell'acquirente ad annullamento dell'ordine né a pretesa di rifusione di danni. 3) SPEDIZIONE: La merce viaggia a rischio e pericolo del committente anche se il prezzo è stabilito franco destino.

Non si risponde di alcun reclamo per mancanza di peso od avarie di viaggio essendo di ciò responsabile solo ed esclusivamente il vettore al quale il destinatario deve prontamente elevare riserva prima di ritirare la merce e di ciò dare comunicazione scritta anche al cessionario per conoscenza. Trascorsi comunque 8 giorni dalla data di ricevimento della merce non sono più ammessi reclami. 4) PREZZI: I prezzi si intendono al netto degli oneri fiscali, possono essere variati senza obbligo di preavviso. 5) RISERVA DI PROPRIETÀ: La proprietà dei beni consegnati permane al costruttore e non trapassa al cliente se non dopo l'integrale pagamento del prezzo, degli interessi e delle spese dovute. In caso di inadempienza la merce andrà, su espressa richiesta del costruttore, prontamente riconsegnata presso i depositi dal costruttore indicati in porto franco. Il costruttore si riserva comunque la facoltà di addebitare al cliente le spese sostenute per la rigenerazione e messa a nuovo del materiale reso. 6) PAGAMENTI: I pagamenti devono essere effettuati alla scadenza e nei modi convenuti alla ns/sede. Non sono riconosciuti i pagamenti effettuati ad agenti, rappresentanti od altri anche se a mezzo effetti, salvo espressa

autorizzazione scritta del costruttore. In caso di pagamento dilazionato, il mancato pagamento anche di una sola rata consente al costruttore di esigere il saldo immediato del rimanente credito aumentato degli interessi maturati al tasso medio in vigore nel periodo. 7) DIVIETO DI AZIONE: Il cliente non può, per nessuna ragione, ritardare o sospendere i pagamenti dovuti a qualunque titolo, anche se fossero insorti reclami o contestazioni, nè può promuovere o proseguire azioni giudiziarie di alcun genere se prima non abbia provveduto al pagamento nei termini e nei modi pattuiti. 8) CARATTERISTICHE TECNICHE: I dati e le caratteristiche tecniche citati in tutte le pubblicazioni ufficiali del costruttore fanno riferimento a valori nominali indicativi.

Per specifiche necessità e su esplicita richiesta, il costruttore può mettere a disposizione schede tecniche di prodotto più dettagliate da cui si possono altresì dedurre i criteri di accettabilità interna dei prodotti. Il costruttore si riserva il diritto di apportare qualsiasi modifica senza preavviso; pertanto pesi, misure, prestazioni e quanto altro indicato non sono vincolanti ma solo indicativi. 9) GARANZIA: Il costruttore presta le garanzie di legge. La garanzia copre ogni difetto di costruzione del solo materiale prodotto dal costruttore, essa inoltre si limita alla riparazione o sostituzione dell'elettropompa o del pezzo riconosciuti difettosi presso gli stabilimenti del costruttore o quant'altri dallo stesso autorizzati. In nessun caso comunque la garanzia implica la possibilità di richiesta di indennità e si declina ogni responsabilità per danni materiali e corporali che venissero causati dalle macchine prodotte dal costruttore, sia diretti che indiretti. La garanzia decade: - Se la macchina è stata riparata, smontata o manomessa da persone non autorizzate dal costruttore. - Se il guasto è stato provocato da errori di collegamento elettrico od idraulico, da mancata o non adeguata protezione. - Se l'impianto o l'installazione delle macchine non è stato eseguito correttamente. - Se la macchina è stata assoggettata a sovraccarichi oltre i limiti di targa. - Se i materiali sono stati guastati a seguito del contatto con liquidi abrasivi o corrosivi comunque non compatibili con i materiali impiegati nella costruzione delle pompe. - Se i materiali sono avariati a seguito del naturale logoramento. La macchina difettosa dovrà pervenire presso gli stabilimenti del costruttore in porto franco. Il costruttore si riserva l'insindacabile giudizio sulla causa del difetto e se lo stesso rientra nei casi previsti dalla garanzia. A riparazione avvenuta, la macchina sarà restituita in porto assegnato al cliente. 10) FORO COMPETENTE: Per eventuali controversie il foro competente sarà quello di Verona anche se il pagamento è convenuto a mezzo tratta. 11) RICHIAMO AD ALTRE NORME: Per quanto non espressamente stabilito nei punti precedenti, varranno le disposizioni di legge e le norme usuali e consuetudinarie del luogo in cui ha sede il costruttore e vigenti in materia.

Il costruttore non si assume alcuna responsabilità per errori ed omissioni e si riserva il diritto di modifiche senza obbligo di preavviso.

GENERAL SALES CONDITIONS

1) ORDERS: Any order sent to us, whether by our representatives or by letter, telephone or fax, will be considered definite only after our regular acceptance in writing. 2) DELIVERY: The terms indicated for delivery are not binding but subject to manufacturing factors and unforeseeable circumstances (trade unions unrest, breakdown of machinery, late delivery by our suppliers, general unavailability of raw materials, fire, flood or other forces majeures). Any delay which might occur will not give rise on the part of the purchaser of the right to annul the order or to claim damages. 3) TRANSPORT: Goods travel at the customer's risk even if the price is stated as carriage free.

The vendor will not be liable for the underweight goods or damage caused during transit as the carrier is exclusively liable in such cases and it is to him that the receiving party must promptly address a right informative notice in writing to this to the dealer. After 8 days have passed from receipt of the goods, no claims are in any case ammissible. 4) PRICES: The prices are to be understood as net of tax duties and may be changed without notice. 5) RIGHT OF PROPERTY: The goods property belongs to the manufacturer and it is not acquired by the customer until the complete payment is made for the goods, and for any interest and costs involved. In case of payment not honoured, goods will, on the manufacturer's express request, be promptly sent back to the stores in free port indicated by the manufacturer.

In any case the manufacturer reserves the right to charge the customer with the cost of restoration and renewal of returned goods. 6) PAYMENTS: Payments must be effected at due dates and in the terms agreed at our Headquarters. Payments made to agents, representatives or others are not recognized even by bills unless there is an express written authority by the manufacturer. In case of payment by instalments the failure to pay even one instalment allows the manufacturer to require the balance immediately plus the interest accrued at the average rate in force for the period. 7) BLOCKAGE OF CLAIMS: The customer may not, for any reason, delay or suspend payments owed on any account even if claims or disputes have a risen, nor may he start or take legal action of any kind if he has not first paid by the terms and in the terms agreed.

8) TECHNICAL CHARACTERISTICS: The technical data and characteristics stated in all the manufacturer's official publications refer to indicative nominal values.

For specific needs and on explicit demand, the manufacturer can provide detailed technical sheets from which the internal acceptance criteria of the product can be deduced. The manufacturer reserves the right to make any modification without prior notice. Therefore weights, dimensions, performances and any other stated issues are indicative only and not binding. 9) GUARANTEE: The manufacturer gives the guarantees provided by the Law. The guarantee covers every manufacturing defect only for the components/parts produced by the manufacturer: the Company also limits itself to the repair or replacement of the electric pump, or of the part recognized as being faulty, at the manufacturer's premises or other authorized premises. In no case however does the guarantee imply the possibility of claiming an indemnity and any liability is denied for damage to things or to the person caused by the manufacturer machines, whether directly or indirectly. The guarantee does not apply: - If the machine has been repaired, dismantled or tampered by persons not authorized by the manufacturer. - If the breakdown has been caused by errors in connecting the electrical or hydraulic systems, or by the failure to provide protection or the provision of inadequate protection. - If the setting up of the machine or its electrical or hydraulic systems has not been correctly carried out. - If the machine has been subject to loads exceeding the ones within the label specifications. - If materials have been damaged due to contact with abrasive or corrosive liquids or which are in any way incompatible with the materials used in the manufacture of the pumps. - If the materials have deteriorated due to natural wear. The defective machine must be taken to the manufacturer's premises in free port. The manufacturer reserves the indisputible right to impute the cause of the defect and to ascertain whether it falls within the warrant cases at his full expences. When the machine has been repaired it will be returned to the customer. 10) COMPETENT COURT: In case of any dispute the competent Court will be the one of Verona even if the payment is by Bill of Exchange. 11) RECOURSE TO OTHER NORMS: As regard to other matters not expressly stated in the above points, the laws, norms and commercial customs in force at the place, where the manufacturer has its premises, will be applied.

The manufacturer assumes no responsibility for errors and omissions and reserves the right of changes without notice.

CONDITIONS GENERALES DE VENTE

1) COMMANDES: Toute commande, faite par l'intermédiaire de nos agents, par lettre, par téléphone ou encore par télécopie, doit être considérée définie seulement après acceptation écrite de notre part. 2) LIVRAISON: Les délais indiqués pour la livraison ne nous engagent pas, mais ils sont subordonnés aux possibilités de fabrication et aux cas de force majeure (agitations syndicales, dégâts aux machineries, livraison différée de la part des fournisseurs, situations générales d'impossibilité de trouver les matières premières, incendies, inondations, ou d'autres causes de force majeure). Un retard éventuel ne peut pas déterminer, de la part de l'acheteur, l'annulation de la commande ni la prétention d'un dédommagement. 3) EXPEDITION: Les marchandises voyagent au risque et péril du commettant même si le prix est établi franco destination.

Nous ne répondons pas des réclamations dues à faute de poids ni à avaries de voyage, étant responsable de cela uniquement et exclusivement le transporteur au quelle destinataire doit promptement dresser une réserve avant de retirer la marchandise et communiquer cela par écrit, pour information, même au cessionnaire. Après 8 jours à calculer à partir de la date de réception des marchandises, aucune pas au clients sinon après paiement intégral du prix, des intérêts et des frais dûs. En cas de défaillance, la marchandise sera livrée de nouveau, sur demande précise du fabricant, aux dépôts indiqués par le fabricant franco de port.

De toute façon le fabricant se réserve la faculté de débiter au client les frais supportés pour la régénération et la mise à neuf du matériel rendu. 6) PAIEMENTS: Les paiements doivent être effectués à l'échéance et selon les formes convenues dans notre siège. Les paiement faits à agents, représentants ou autres même si au moyen d'effets ne sont pas reconnus, sauf précise autorisation écrite de la part du fabricant. En cas de paiement échélonné, le non-paiement même d'un seul versement permet au fabricant d'exiger le solde immédiat du crédit restant augmenté des intérêts rapportés au taux moyen en vigueur dans cette période. 7) DEFENSE D'ACTION: Le client ne peut, pour aucune raison, différer ni suspendre les paiements dus à réclamation n'est acceptée. 4) PRIX: les prix s'entendent nets des charges fiscales et peuvent être variés sans que le fabricant soit obligée de donner un préavis. 5) RESERVE DE PROPRIETE: La propriété des biens livrés reste au fabricant et ne passe n'importe quel titre, même si des réclamations ou des contestations ont surgi. En outre, il ne peut ni intenter ni poursuivre aucune action en justice de n'importe quel genre, si, avant cela, il n'a pas pourvu au paiement dans les termes et les formes convenus.

8) CARACTERISTIQUES TECNIQUES: Les données et les caractéristiques techniques citées dans toutes les publications officielles du fabricant se rapportent à des valeurs nominales indicatives. Sur demande et pour des nécessités spécifiques, le fabricant peut mettre à disposition des fiches techniques des produits détaillées par lesquelles on peut dèduir aussi les critères de recevabilité technique interne des produits. Le fabricant se réserve le droit d'apporter n'importe quelle modification sans aucun préavis; par conséquent les poids, les mesures les performances et tout ce qui est indiqué ne sont pas contraignants mais simplement indicatifs. 9) GARANTIE: Le fabricant offre les garanties prévues par la loi. La garantie couvre n'importe quel défaut de fabrication exclusivement du matériel produit par le fabricant. En outre, elle s'entend dans les limites de la réparation ou substitution de l'électropompe ou de la pièce reconnue défectueuse dans les établissements du fabricant ou d'autres autorisés par le fabricant. De toute façon, la garantie ne comporte jamais la possibilité de demande d'indemnité et le fabricant décline toute responsabilité pour des dommages matériels et physiques causés directement ou indirectement par des machines produits du fabricant. La garantie cesse: - Si la machine a été réparée, démontée ou manipulée par des personnes non autorisées par le fabricant. - Si le dégât a été provoqué par des fautes de branchement électrique ou de connexion hydraulique, par l'absence de protection ou l'installation d'une protection non adéquate. - Si l'installation ou la mise en fonction des machines n'ont pas été faites de façon correcte. - Si la machine a subi des surcharges dépassant les limites de plaque; Si les matériels se sont abîmés au contact de liquides abrasifs ou corrosifs, de toute façon non compatibles avec les matériels utilisés pour la constructions des pompes. - Si les matériels sont détériorés par l'usure naturelle. La machine défectueuse devra parvenir aux établissements du fabricant en franco de port. Le fabricant se réserve le droit de jugement sans appel sur la cause du défaut et d'établir s'il rentre dans les cas prévus par la garantie. La réparation faite, la machine sera rendue au client en port dû. 10) TRIBUNAL COMPETENT: En cas de différend, le tribunal compétent sera celui de Vérone, même si le paiement est convenu par traite. 11) RAPPEL A D'AUTRES NORMES: En ce qui concerne les aspects non expressément établis aux points précédents, les dispositions de la loi et les règlements usuels et coutumiers en vigueur en matière dans le lieu où le fabricant a son siège seront appliqués.

Le constructeur décline toute responsabilité en cas de fautes ou omissions et il se réserve le droit d'effectuer des modifications sans avis préalable.

NOTE
NOTES
NOTES

CONTRO EDIZIONI e GRAFICA - Lonigo (VI) - 0444 432670

ELETTROPOMPE SOMMERSE
ELECTRIC SUBMERSIBLE PUMPS
ELECTROPOMPES IMMERGÉES

50 Hz

Certificato N° 50 100 36 34

Azienda con sistema qualità certificato

Company with quality system certified

Pentax s.p.a.
Viale dell'Industria, 1
37040 Veronella (VR) - Italia
Tel. +39 0442 489500
Fax +39 0442 489510
www.pentax-pumps.com
com@pentax-pumps.it

rev. 3